ภาคผนวก 2

2.1 แบบบันทึกรายละเอียดของสถิติและข้อมูลซึ่งแสดงผลการทำงานของระบบบำบัดน้ำเสียของแหล่งกำเนิดมลพิษ (ทส.1) และรายงานสรุปผลการทำงานของระบบบำบัดน้ำเสีย (ทส.2) ประจำเดือน กรกฎาคม - ธันวาคม 2566

2.2 เอกสารการตรวจการบำรุงรักษาเชิงป้องกันระบบบำบัดน้ำเสีย ประจำเดือน กรกฎาคม - ธันวาคม 2566

2.3 รายงานการบำรุงรักษาระบบประจำปี (ครั้งที่1) ได้แก่ ระบบสุขาภิบาล ระบบดับเพลิง ระบำบัดน้ำเสีย ระบบสระว่ายน้ำ

2.4 เอกสารการตรวจการบำรุงรักษาเชิงป้องกันระบบป้องกันอัคคีภัย ได้แก่ เครื่องกำเนิดไฟฟ้าสำรอง เครื่องสูบน้ำดับเพลิง ป้ายบอกทางหนีไฟ ไฟฉุกเฉิน ตู้เก็บสายฉีดน้ำดับเพลิง และถังดับเพลิง ประจำเดือน กรกฎาคม - ธันวาคม 2566

2.5 รายงานผลการวิเคราะห์คุณภาพน้ำระบบบำบัดน้ำเสีย ประจำเดือน กรกฎาคม - ธันวาคม 2566

2.6 รายงานผลวิเคราะห์คุณภาพน้ำสระว่ายน้ำ ประจำเดือน กรกฎาคม - ธันวาคม 2566

2.7 รายงานการจดบันทึกการตรวจวัดค่า pH และคลอรีน ของสระว่ายน้ำ ประจำเดือน กรกฎาคม - ธันวาคม 2566

2.8 รายงานการจดมิเตอร์น้ำประปา ประจำเดือน กรกฎาคม - ธันวาคม 2566

2.9 แผนป้องกันระงับอัคคีภัยและแผนอพยพของโครงการ โคโค่ พาร์ค

2.10 เอกสารรับรองการฝึกซ้อมดับเพลิงและอพยพหนีไฟ ประจำปี 2566

2.11 หลักเกณฑ์เกี่ยวกับการพักอาศัยในโครงการ

2.12 หนังสืออนุญาตขึ้นทะเบียนห้องปฏิบัติการวิเคราะห์เอกชน

2.13 เอกสารสอบเทียบเครื่องมือตรวจวัด

2.14 ประกาศกระทรวงทรัพยากรธรรมชาติและสิ่งแวดล้อม เรื่อง กำหนดมาตรฐานควบคุมการระบายน้ำจากอาคารบางประเภทบางขนาด พ.ศ. 2548

ภาคผนวก 2

2.1 แบบบันทึกรายละเอียดของสถิติและข้อมูลซึ่งแสดงผลการทำงานของระบบบำบัดน้ำเสียของแหล่งกำเนิดมลพิษ (ทส.1) และรายงานสรุปผลการทำงานของระบบบำบัดน้ำเสีย (ทส.2) ประจำเดือน กรกฎาคม - ธันวาคม 2566

รายงานสรุปผลการทำงานของระบบบำบัดน้ำเสีย

Updated 1 Jan 2016

1. ข้อมูลทั่วไป

ชื่อผู้ใช้ : นิติบุคคลอาคารชุดโคโค่ พาร์ค
แหล่งกำเนิดมลพิษ : นิติบุคคลอาคารชุดโคโค่พาร์ค
แหล่งกำเนิดมลพิษ ตั้งอยู่เลขที่ : 1188
หมู่ที่ :
ซอย :
ถนน : พระราม 4
แขวง/ตำบล : คลองเตย
เขต/อำเภอ : เขตคลองเตย
จังหวัด : กรุงเทพมหานคร
รหัสไปรษณีย์ : 10110
โทรศัพท์ : 082-374-6688
โทรสาร :
อีเมล : cocoparc.concierge@dusit.com

โดยมี : นิติบุคคลอาคารชุดโคโค่ พาร์ค เป็นเจ้าของหรือผู้ครอบครองแหล่งกำเนิดมลพิษ
เขตปกครอง : เขตคลองเตย
ประกอบกิจการประเภท : อาคารชุด
ประเภทย่อย : ประเภท ข ตั้งแต่ 100 ห้องแต่ไม่ถึง 500 ห้อง
จำนวนห้อง : 444
สังกัด : อื่นๆ

2. ข้อมูลเกี่ยวกับระบบน้ำเสีย และแหล่งรองรับน้ำทิ้ง

(1) ประเภท/ ชนิดของระบบบำบัดน้ำเสีย	ความสามารถในการบำบัดน้ำเสีย	
1. < ระบบบำบัด >	350.00	ลบ.ม./วัน
2. < ระบบบำบัด >	0.00	ลบ.ม./วัน
3. < ระบบบำบัด >	0.00	ลบ.ม./วัน
4. < ระบบบำบัด >	0.00	ลบ.ม./วัน
5. < ระบบบำบัด >	0.00	ลบ.ม./วัน

(2) การทำงานของระบบบำบัดน้ำเสีย
◉ แบบต่อเนื่อง 24 ชั่วโมง/วัน
○ แบบไม่ต่อเนื่อง (ระบุ)

(3) อุปกรณ์และเครื่องมือที่ใช้ในระบบบำบัดน้ำเสีย
☑ เครื่องสูบน้ำ
☑ ระบบเติมอากาศ
☐ เครื่องกวน/ผสมน้ำเสีย
☐ เครื่องกวน/ผสมสารเคมี
☑ เครื่องสูบตะกอน
☐ อื่นๆ
☐ อื่นๆ (2)
☐ อื่นๆ (3)

(4) แหล่งรองรับน้ำทิ้ง (ระบุ)
(5) วิธีกำจัดตะกอนที่เกิดขึ้นจากระบบบำบัดน้ำเสียและวิธีการกำจัด

3. สรุปผลการทำงานของระบบบำบัดน้ำเสียเป็นรายเดือน

(1) ปริมาณการใช้ไฟฟ้าของระบบบำบัดน้ำเสีย	11,534.000	หน่วย
(2) ปริมาณน้ำใช้ในทุกกิจกรรมของแหล่งกำเนิดมลพิษ	1,140.000	ลบ.ม.
(3) ปริมาณน้ำเสียที่เข้าระบบบำบัดน้ำเสีย	912.000	ลบ.ม.

(4) การระบายน้ำทิ้งจากระบบบำบัดน้ำเสีย
◉ ระบายทุกวัน
○ ระบายบางวัน (ระบุจำนวนวันที่ระบาย) วัน
○ ไม่ระบายเลย

(5) ปริมาณสารเคมี หรือสารสกัดชีวภาพที่ใช้

ชื่อสารเคมี หรือสารสกัดชีวภาพ	ปริมาณที่ใช้	หน่วย
1.	0.000	กิโลกรัม

(6) การทำงานของระบบบำบัดน้ำเสีย
ระบบบำบัดน้ำเสีย ◉ ปกติ ○ ผิดปกติ

เครื่องสูบน้ำ	◉ ปกติ	○ ผิดปกติ
ระบบเติมอากาศ	◉ ปกติ	○ ผิดปกติ
เครื่องสูบตะกอน	◉ ปกติ	○ ผิดปกติ

(7) ปริมาณตะกอนส่วนเกินที่เกิดขึ้นจากระบบบำบัดน้ำเสียที่นำไปกำจัด 0.00 กิโลกรัม

(8) ปัญหา อุปสรรค และแนวทางแก้ไข

ในการนี้ขอรายงานสรุปผลการทำงานของระบบบำบัดน้ำเสียของแหล่งกำเนิดมลพิษสำหรับ เดือน: กรกฎาคม พ.ศ. 2566 ตามที่ได้กำหนดในมาตรา 80 แห่งพระราชบัญญัติส่งเสริมและรักษาคุณภาพสิ่งแวดล้อมแห่งชาติ พ.ศ. 2535 ในฐานะ

ลงชื่อ คุณ เบญญาดา มนทักษิณ เจ้าของหรือผู้ครอบครองแหล่งกำเนิดมลพิษ

พิมพ์ กลับรายการหลัก

แบบ ทส. ๑

แบบบันทึกรายละเอียดของสถิติและข้อมูลซึ่งแสดงผลการทำงานของระบบบำบัดน้ำเสีย ของแหล่งกำเนิดมลพิษ

แหล่งกำเนิดมลพิษ ตั้งอยู่เลขที่ 1188 หมู่ที่ - ซอย
ถนน พระราม 4 แขวง/ตำบล คลองเตย เขต/อำเภอ คลองเตย จังหวัด กรุงเทพมหานคร
โทรศัพท์ 082-374-6688 โทรสาร มี คุณ เบญญาดา มนทักษิณ เป็น
เจ้าของหรือผู้ครอบครองแหล่งกำเนิดมลพิษ ประกอบกิจการประเภท อาคารชุดห้องพักอาศัย
ใบอนุญาตเลขที่ (ถ้ามี) ออกให้โดย หมดอายุ

ซึ่งมีแผนผังแสดงการทำงานของระบบบำบัดน้ำเสีย ดังนี้

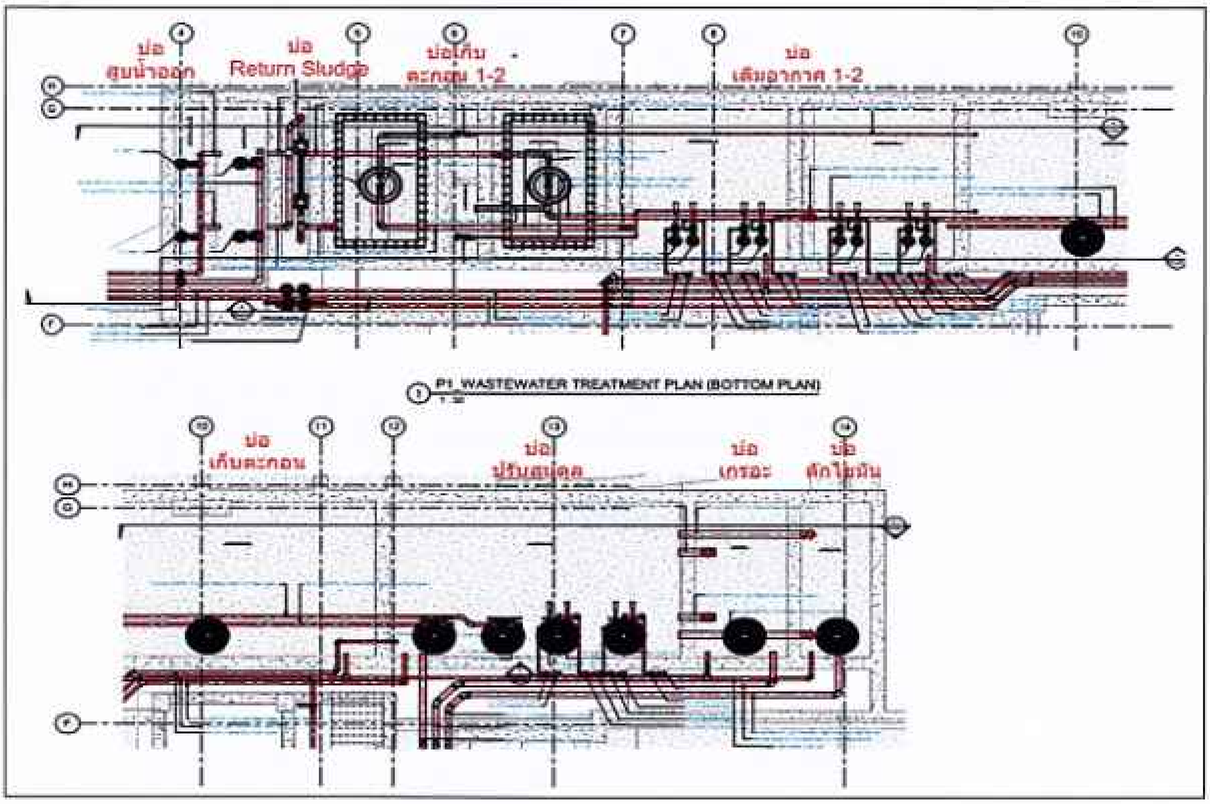

ได้จัดเก็บสถิติและข้อมูลแสดงผลการทำงานของระบบบำบัดน้ำเสียปรากฏตามตาราง ดังนี้

วัน เดือน ปี	สถิติและข้อมูลที่เก็บจากแหล่งกำเนิดมลพิษ North Wastewater Treatment														ลายมือชื่อผู้บันทึก
	ปริมาณการใช้ไฟฟ้าของระบบบำบัดน้ำเสีย (หน่วย)	ปริมาณน้ำใช้ในทุกกิจกรรมของแหล่งกำเนิดมลพิษ (ลบ.ม.)	ปริมาณน้ำเสียที่เข้าระบบบำบัดน้ำเสีย (ลบ.ม.)	การระบายน้ำทิ้งจากระบบบำบัดน้ำเสีย (ระบาย/ไม่ระบาย)	ปริมาณสารเคมีหรือสารสกัดชีวภาพที่ใช้ (ชื่อ/ปริมาณ) (ลิตรหรือกิโลกรัม)	การทำงานของระบบบำบัดน้ำเสีย							ปริมาณตะกอนส่วนเกินที่เกิดขึ้นจากระบบบำบัดน้ำเสียที่นำไปกำจัด (ลบ.ม.)	ปัญหาอุปสรรคและแนวทางแก้ไข	
						ระบบบำบัดน้ำเสีย (ปกติ/ผิดปกติ)	เครื่องสูบน้ำ (ปกติ/ผิดปกติ)	เครื่องเติมอากาศ (ปกติ/ผิดปกติ)	เครื่องกวน/ผสมน้ำเสีย (ปกติ/ผิดปกติ)	เครื่องกวน/ผสมสารเคมี (ปกติ/ผิดปกติ)	เครื่องสูบตะกอน (ปกติ/ผิดปกติ)	อื่นๆ (ระบุ) (ปกติ/ผิดปกติ)			
1/7/66	339	1	0.8	ระบาย	-	ปกติ	ปกติ	ปกติ	ปกติ	-	ปกติ	ปกติ	100	-	ฤทธิรงค์
2/7/66	280	1	0.8	ระบาย	-	ปกติ	ปกติ	ปกติ	ปกติ	-	ปกติ	ปกติ	100	-	ฤทธิรงค์
3/7/66	241	52	41.6	ระบาย	-	ปกติ	ปกติ	ปกติ	ปกติ	-	ปกติ	ปกติ	100	-	ฤทธิรงค์
4/7/66	239	82	65.6	ระบาย	-	ปกติ	ปกติ	ปกติ	ปกติ	-	ปกติ	ปกติ	100	-	ฤทธิรงค์
5/7/66	419	62	49.6	ระบาย	-	ปกติ	ปกติ	ปกติ	ปกติ	-	ปกติ	ปกติ	100	-	ฤทธิรงค์
6/7/66	341	0	0	ระบาย	-	ปกติ	ปกติ	ปกติ	ปกติ	-	ปกติ	ปกติ	100	-	ฤทธิรงค์
7/7/66	214	0	0	ระบาย	-	ปกติ	ปกติ	ปกติ	ปกติ	-	ปกติ	ปกติ	100	-	ฤทธิรงค์
8/7/66	238	4	3.2	ระบาย	-	ปกติ	ปกติ	ปกติ	ปกติ	-	ปกติ	ปกติ	100	-	ฤทธิรงค์
9/7/66	263	4	3.2	ระบาย	-	ปกติ	ปกติ	ปกติ	ปกติ	-	ปกติ	ปกติ	100	-	ฤทธิรงค์
10/7/66	266	1	0.8	ระบาย	-	ปกติ	ปกติ	ปกติ	ปกติ	-	ปกติ	ปกติ	100	-	ฤทธิรงค์
11/7/66	277	84	67.2	ระบาย	-	ปกติ	ปกติ	ปกติ	ปกติ	-	ปกติ	ปกติ	100	-	ฤทธิรงค์
12/7/66	311	84	67.2	ระบาย	-	ปกติ	ปกติ	ปกติ	ปกติ	-	ปกติ	ปกติ	100	-	ฤทธิรงค์
13/7/66	243	10	8	ระบาย	-	ปกติ	ปกติ	ปกติ	ปกติ	-	ปกติ	ปกติ	100	-	ฤทธิรงค์
14/7/66	286	1	0.8	ระบาย	-	ปกติ	ปกติ	ปกติ	ปกติ	-	ปกติ	ปกติ	100	-	ฤทธิรงค์
15/7/66	220	1	0.8	ระบาย	-	ปกติ	ปกติ	ปกติ	ปกติ	-	ปกติ	ปกติ	100	-	ฤทธิรงค์
16/7/66	420	0	0	ระบาย	-	ปกติ	ปกติ	ปกติ	ปกติ	-	ปกติ	ปกติ	100	-	ฤทธิรงค์

วัน เดือน ปี	สถิติและข้อมูลที่เก็บจากแหล่งกำเนิดมลพิษ North Wastewater Treatment														ลายมือชื่อผู้บันทึก
	ปริมาณการใช้ไฟฟ้าของระบบบำบัดน้ำเสีย (หน่วย)	ปริมาณน้ำใช้ในทุกกิจกรรมของแหล่งกำเนิดมลพิษ (ลบ.ม.)	ปริมาณน้ำเสียที่เข้าระบบบำบัดน้ำเสีย (ลบ.ม.)	การระบายน้ำทิ้งจากระบบบำบัดน้ำเสีย (ระบาย/ไม่ระบาย)	ปริมาณสารเคมีหรือสารสกัดชีวภาพที่ใช้ (ชื่อ/ปริมาณ) (ลิตรหรือกิโลกรัม)	การทำงานของระบบบำบัดน้ำเสีย							ปริมาณตะกอนส่วนเกินที่เกิดขึ้นจากระบบบำบัดน้ำเสียที่นำไปกำจัด (ลบ.ม.)	ปัญหาอุปสรรคและแนวทางแก้ไข	
						ระบบบำบัดน้ำเสีย (ปกติ/ผิดปกติ)	เครื่องสูบน้ำ (ปกติ/ผิดปกติ)	เครื่องเติมอากาศ (ปกติ/ผิดปกติ)	เครื่องกวน/ผสมน้ำเสีย (ปกติ/ผิดปกติ)	เครื่องกวน/ผสมสารเคมี (ปกติ/ผิดปกติ)	เครื่องสูบตะกอน (ปกติ/ผิดปกติ)	อื่นๆ (ระบุ) (ปกติ/ผิดปกติ)			
17/7/66	1204	0	0	ระบาย	-	ปกติ	ปกติ	ปกติ	ปกติ	-	ปกติ	ปกติ	100	-	ฤทธิรงค์
18/7/66	435	110	88	ระบาย	-	ปกติ	ปกติ	ปกติ	ปกติ	-	ปกติ	ปกติ	100	-	ฤทธิรงค์
19/7/66	459	107	85.6	ระบาย	-	ปกติ	ปกติ	ปกติ	ปกติ	-	ปกติ	ปกติ	100	-	ฤทธิรงค์
20/7/66	399	0	0	ระบาย	-	ปกติ	ปกติ	ปกติ	ปกติ	-	ปกติ	ปกติ	100	-	ฤทธิรงค์
21/7/66	384	12	9.6	ระบาย	-	ปกติ	ปกติ	ปกติ	ปกติ	-	ปกติ	ปกติ	100	-	ฤทธิรงค์
22/7/66	371	116	92.8	ระบาย	-	ปกติ	ปกติ	ปกติ	ปกติ	-	ปกติ	ปกติ	100	-	ฤทธิรงค์
23/7/66	395	90	72	ระบาย	-	ปกติ	ปกติ	ปกติ	ปกติ	-	ปกติ	ปกติ	100	-	ฤทธิรงค์
24/7/66	401	19	15.2	ระบาย	-	ปกติ	ปกติ	ปกติ	ปกติ	-	ปกติ	ปกติ	100	-	ฤทธิรงค์
25/7/66	384	53	42.4	ระบาย	-	ปกติ	ปกติ	ปกติ	ปกติ	-	ปกติ	ปกติ	100	-	ฤทธิรงค์
26/7/66	402	42	33.6	ระบาย	-	ปกติ	ปกติ	ปกติ	ปกติ	-	ปกติ	ปกติ	100	-	ฤทธิรงค์
27/7/66	456	43	34.4	ระบาย	-	ปกติ	ปกติ	ปกติ	ปกติ	-	ปกติ	ปกติ	100	-	ฤทธิรงค์
28/7/66	397	50	40	ระบาย	-	ปกติ	ปกติ	ปกติ	ปกติ	-	ปกติ	ปกติ	100	-	ฤทธิรงค์
29/7/66	406	36	28.8	ระบาย	-	ปกติ	ปกติ	ปกติ	ปกติ	-	ปกติ	ปกติ	100	-	ฤทธิรงค์
30/7/66	379	39	31.2	ระบาย	-	ปกติ	ปกติ	ปกติ	ปกติ	-	ปกติ	ปกติ	100	-	ฤทธิรงค์
31/7/66	465	36	28.8	ระบาย	-	ปกติ	ปกติ	ปกติ	ปกติ	-	ปกติ	ปกติ			

แบบ ทส. ๒

รายงานสรุปผลการทำงานของระบบบำบัดน้ำเสีย

---

๑. ข้อมูลทั่วไป

แหล่งกำเนิดมลพิษ ตั้งอยู่เลขที่ 1188 หมู่ที่ .... ซอย ....

ถนน พระราม 4 แขวง/ตำบล คลองเตย เขต/อำเภอ คลองเตย

จังหวัด กรุงเทพมหานคร โทรศัพท์ 082-374-6688 โทรสาร

มี คุณ เบญญาดา มนทักษิณ เป็นเจ้าของหรือผู้ครอบครองแหล่งกำเนิดมลพิษ

ประกอบกิจการประเภท คอนโดสำหรับที่พักอาศัย

ใบอนุญาต (ถ้ามี)........ ออกให้โดย........ หมดอายุ........

ในการนี้ขอรายงานสรุปผลการทำงานของระบบบำบัดน้ำเสียของแหล่งกำเนิดมลพิษสำหรับ

เดือน กรกฎาคม พ.ศ.2566 ตามที่ได้กำหนดในมาตรา ๘๐ แห่ง

พระราชบัญญัติส่งเสริมและรักษาคุณภาพสิ่งแวดล้อมแห่งชาติ พ.ศ. ๒๕๓๕ ในฐานะ

คุณ เบญญาดา มนทักษิณ เจ้าของหรือผู้ครอบครองแหล่งกำเนิดมลพิษ

(คุณ เบญญาดา มนทักษิณ)

นาย ฤทธิรงค์ ผลาทิพย์ ผู้ควบคุมระบบบำบัดน้ำเสีย

(นาย ฤทธิรงค์ ผลาทิพย์)

ใบอนุญาตเลขที่ .... หมดอายุ ....

ออกให้โดย ....

.... ผู้รับจ้างให้บริการบำบัดน้ำเสีย

(........)

ใบอนุญาตเลขที่ .... หมดอายุ ....

ออกให้โดย ....

๒. ข้อมูลเกี่ยวกับระบบบำบัดน้ำเสีย และแหล่งรองรับน้ำทิ้ง

(๑) ประเภท/ชนิดของระบบบำบัดน้ำเสีย บ่อเติมอากาศ สูบตะกอนวนกลับ

ความสามารถในการรองรับน้ำเสียของระบบบำบัดน้ำเสีย 350 ลบ.ม./วัน

(๒) การทำงานของระบบบำบัดน้ำเสีย (x) แบบต่อเนื่อง 24 ชั่วโมง/วัน

☐ แบบไม่ต่อเนื่อง (ระบุ)........

(๓) อุปกรณ์และเครื่องมือที่ใช้ในระบบบำบัดน้ำเสีย / เครื่องสูบน้ำ / เครื่องเติมอากาศ

☐ เครื่องกวน/ผสมน้ำเสีย ☐ เครื่องกวน/ผสมสารเคมี

/ เครื่องสูบตะกอน อื่น ๆ (ระบุ) ....

(๔) แหล่งรองรับน้ำทิ้ง (ระบุ) สูบลงบ่อน้ำทิ้งของกรุงเทพมหานคร

....

(๕) วิธีจัดการตะกอนที่เกิดขึ้นจากระบบบำบัดน้ำเสียและวิธีการกำจัด จัดจ้างผู้รับเหมาสูบทิ้ง ปีละ 1 ครั้ง

๓. สรุปผลการทำงานของระบบบำบัดน้ำเสียเป็นรายเดือน

(๑) ปริมาณการใช้ไฟฟ้าของระบบบำบัดน้ำเสีย (หน่วย) 11,534 หน่วย

(๒) ปริมาณน้ำใช้ทุกกิจกรรมในแหล่งกำเนิดมลพิษ (ลบ.ม.) 1,140 ลบ.ม

(๓) ปริมาณน้ำเสียที่เข้าระบบบำบัดน้ำเสีย (ลบ.ม.) 912 ลบ.ม

(๔) การระบายน้ำทิ้งจากระบบบำบัดน้ำเสีย ระบายทุกวัน

(๕) ปริมาณสารเคมีหรือสารสกัดชีวภาพที่ใช้ (ลิตรหรือกิโลกรัม) ไม่มี

(๖) การทำงานของระบบบำบัดน้ำเสียและอุปกรณ์

- ระบบบำบัดน้ำเสีย ✓ ปกติ ☐ ผิดปกติ (ระบุ)
- เครื่องสูบน้ำ ✓ ปกติ ☐ ผิดปกติ (ระบุ)
- เครื่องเติมอากาศ ✓ ปกติ ☐ ผิดปกติ (ระบุ)
- เครื่องกวน/ผสมน้ำเสีย ☐ ปกติ ☐ ผิดปกติ (ระบุ)
- เครื่องกวน/ผสมสารเคมี ☐ ปกติ ☐ ผิดปกติ (ระบุ)
- เครื่องสูบตะกอน ✓ปกติ ☐ ผิดปกติ (ระบุ)
- อื่นๆ .... ☐ ปกติ ☐ ผิดปกติ (ระบุ)

(๗) ปริมาณตะกอนส่วนเกินจากระบบบำบัดน้ำเสียที่นำไปกำจัด (ลบ.ม.)

(๘) ปัญหา อุปสรรค และแนวทางแก้ไข

คำเตือน **๑. เจ้าของหรือผู้ครอบครองแหล่งกำเนิดมลพิษ ผู้ควบคุมระบบบำบัดน้ำเสีย หรือผู้รับจ้างให้บริการบำบัดน้ำเสียผู้ใดไม่จัดเก็บสถิติ ข้อมูล หรือไม่ทำบันทึกหรือรายงานตามมาตรา ๘๐ ต้องระวางโทษจำคุกไม่เกินหนึ่งเดือน หรือปรับไม่เกินหนึ่งหมื่นบาท หรือทั้งจำทั้งปรับตามมาตรา ๑๐๖**

๒. ผู้ควบคุมระบบบำบัดน้ำเสียหรือผู้รับจ้างให้บริการบำบัดน้ำเสียผู้ใดทำบันทึกหรือรายงานโดยแสดงข้อความอันเป็นเท็จ ต้องระวางโทษจำคุกไม่เกินหนึ่งปี หรือปรับไม่เกินหนึ่งแสนบาท หรือทั้งจำทั้งปรับตามมาตรา ๑๐๗

หมายเหตุ **๑. ให้กรอกสถิติและข้อมูลเฉพาะในกรณีที่มีสถิติและข้อมูลนั้น ๆ ในแต่ละวัน**

๒. ในกรณีระบบบำบัดน้ำเสียที่มีการติดตั้งเครื่องตรวจวัดคุณภาพน้ำทิ้งแบบอัตโนมัติ ให้แนบผลการตรวจวัดคุณภาพน้ำทิ้งทุกวันแยกตามพารามิเตอร์ที่ตรวจวัด และทำการสรุปผลเป็นสถิติและข้อมูลรายเดือน

ขอรับรองว่าการบันทึกสถิติและข้อมูลตามตารางข้างต้นถูกต้องทุกประการ

คุณ ...เบญญาดา.....มนทักษิณ..........เจ้าของหรือผู้ครอบครองแหล่งกำเนิดมลพิษ

(..)

คุณ ....ฤทธิรงค์............ผลาทิพย์............................ผู้ควบคุมระบบบำบัดน้ำเสีย

(ฤทธิรงค์ ผลาทิพย์)

ใบอนุญาตเลขที่ ....หมดอายุ ....

ออกให้โดย...กรมควบคุมมลพิษ...

.... ผู้รับจ้างให้บริการบำบัดน้ำเสีย

(..)

ใบอนุญาตเลขที่ .... หมดอายุ ....

ออกให้โดย ....

หน้าหลัก	บันทึกรายงาน ทส.2	รายงานสรุปผลการทำงานของระบบบำบัดน้ำเสีย	แก้ไขข้อมูลแหล่งกำเนิดมลพิษ	เปลี่ยนรหัสผ่าน (Password)	ออกจากระบบ

รายงานสรุปผลการทำงานของระบบบำบัดน้ำเสีย

Updated 1 Jan 2018

1. ข้อมูลทั่วไป

ชื่อผู้ใช้ : นิติบุคคลอาคารชุดโคโค่ พาร์ค แหล่งกำเนิดมลพิษ : นิติบุคคลอาคารชุดโคโค่พาร์ค

แหล่งกำเนิดมลพิษ ตั้งอยู่เลขที่ : 1188 หมู่ที่ :

ซอย : ถนน : พระราม 4

แขวง/ตำบล : คลองเตย เขต/อำเภอ : เขตคลองเตย

จังหวัด : กรุงเทพมหานคร รหัสไปรษณีย์ : 10110

โทรศัพท์ : 082-374-6688 โทรสาร :

อีเมล : cocoparc.concierge@dusit.com

โดยมี : นิติบุคคลอาคารชุดโคโค่ พาร์ค เป็นเจ้าของหรือผู้ครอบครองแหล่งกำเนิดมลพิษ

เขตปกครอง : เขตคลองเตย

ประกอบกิจการประเภท : อาคารชุด

ประเภทย่อย : ประเภท ข ตั้งแต่ 100 ห้องแต่ไม่ถึง 500 ห้อง จำนวนห้อง : 444

สังกัด : อื่นๆ

2. ข้อมูลเกี่ยวกับระบบน้ำเสีย และแหล่งรองรับน้ำทิ้ง

(1) ประเภท/ ชนิดของระบบบำบัดน้ำเสีย ความสามารถในการบำบัดน้ำเสีย

1. < ระบบบำบัด >	350.00	ลบ.ม./วัน
2. < ระบบบำบัด >	0.00	ลบ.ม./วัน
3. < ระบบบำบัด >	0.00	ลบ.ม./วัน
4. < ระบบบำบัด >	0.00	ลบ.ม./วัน
5. < ระบบบำบัด >	0.00	ลบ.ม./วัน

(2) การทำงานของระบบบำบัดน้ำเสีย
- (●) แบบต่อเนื่อง 24 ชั่วโมง/วัน
- ( ) แบบไม่ต่อเนื่อง (ระบุ)

(3) อุปกรณ์และเครื่องมือที่ใช้ในระบบบำบัดน้ำเสีย
- [x] เครื่องสูบน้ำ
- [x] ระบบเติมอากาศ
- [ ] เครื่องกวน/ผสมน้ำเสีย
- [ ] เครื่องกวน/ผสมสารเคมี
- [x] เครื่องสูบตะกอน
- [ ] อื่นๆ
- [ ] อื่นๆ (2)
- [ ] อื่นๆ (3)

(4) แหล่งรองรับน้ำทิ้ง (ระบุ)

(5) วิธีกำจัดตะกอนที่เกิดขึ้นจากระบบบำบัดน้ำเสียและวิธีการกำจัด

3. สรุปผลการทำงานของระบบบำบัดน้ำเสียเป็นรายเดือน

(1) ปริมาณการใช้ไฟฟ้าของระบบบำบัดน้ำเสีย	12,653.000	หน่วย
(2) ปริมาณน้ำใช้ในทุกกิจกรรมของแหล่งกำเนิดมลพิษ	1,123.000	ลบ.ม.
(3) ปริมาณน้ำเสียที่เข้าระบบบำบัดน้ำเสีย	898.400	ลบ.ม.

(4) การระบายน้ำทิ้งจากระบบบำบัดน้ำเสีย
- (●) ระบายทุกวัน
- ( ) ระบายบางวัน (ระบุจำนวนวันที่ระบาย) วัน
- ( ) ไม่ระบายเลย

(5) ปริมาณสารเคมี หรือสารสกัดชีวภาพที่ใช้

ชื่อสารเคมี หรือสารสกัดชีวภาพ	ปริมาณที่ใช้	หน่วย
1.	0.000	กิโลกรัม

(6) การทำงานของระบบบำบัดน้ำเสีย

ระบบบำบัดน้ำเสีย (●) ปกติ ( ) ผิดปกติ

เครื่องสูบน้ำ	◉ ปกติ	○ ผิดปกติ
ระบบเติมอากาศ	◉ ปกติ	○ ผิดปกติ
เครื่องสูบตะกอน	◉ ปกติ	○ ผิดปกติ

(7) ปริมาณตะกอนส่วนเกินที่เกิดขึ้นจากระบบบำบัดน้ำเสียที่นำไปกำจัด 0.00 กิโลกรัม

(8) ปัญหา อุปสรรค และแนวทางแก้ไข

ในการยื่นรายงานสรุปผลการทำงานของระบบบำบัดน้ำเสียของแหล่งกำเนิดมลพิษสำหรับ เดือน: **สิงหาคม** พ.ศ. 2566 ตามที่ได้กำหนดในมาตรา 80 แห่งพระราชบัญญัติส่งเสริมและรักษาคุณภาพสิ่งแวดล้อมแห่งชาติ พ.ศ. 2535 ในฐานะ

ลงชื่อ **คุณ เบญญาดา มนทักษิณ** เจ้าของหรือผู้ครอบครองแหล่งกำเนิดมลพิษ

พิมพ์ | กลับรายการหลัก

ระบบฐานข้อมูลเพื่อการปฏิบัติตามพระราชบัญญัติส่งเสริมและรักษาคุณภาพสิ่งแวดล้อมแห่งชาติ พ.ศ. 2535
โดยกรมควบคุมมลพิษ กระทรวงทรัพยากรธรรมชาติและสิ่งแวดล้อม
รองรับ เว็บบราวเซอร์ Internet Explore 11 ขึ้นไป

แบบ ทส. ๑

แบบบันทึกรายละเอียดของสถิติและข้อมูลซึ่งแสดงผลการทำงานของระบบบำบัดน้ำเสีย ของแหล่งกำเนิดมลพิษ

แหล่งกำเนิดมลพิษ ตั้งอยู่เลขที่ 1188 หมู่ที่ - ซอย
ถนน พระราม 4 แขวง/ตำบล คลองเตย เขต/อำเภอ คลองเตย จังหวัด กรุงเทพมหานคร
โทรศัพท์ 082-374-6688 โทรสาร มี คุณ เบญญาดา มนทักษิณ เป็น
เจ้าของหรือผู้ครอบครองหล่งกำเนิดมลพิษ ประกอบกิจการประเภท อาคารชุดห้องพักอาศัย
ใบอนุญาตเลขที่ (ถ้ามี) ออกให้โดย หมดอายุ

ซึ่งมีแผนผังแสดงการทำงานของระบบบำบัดน้ำเสีย ดังนี้

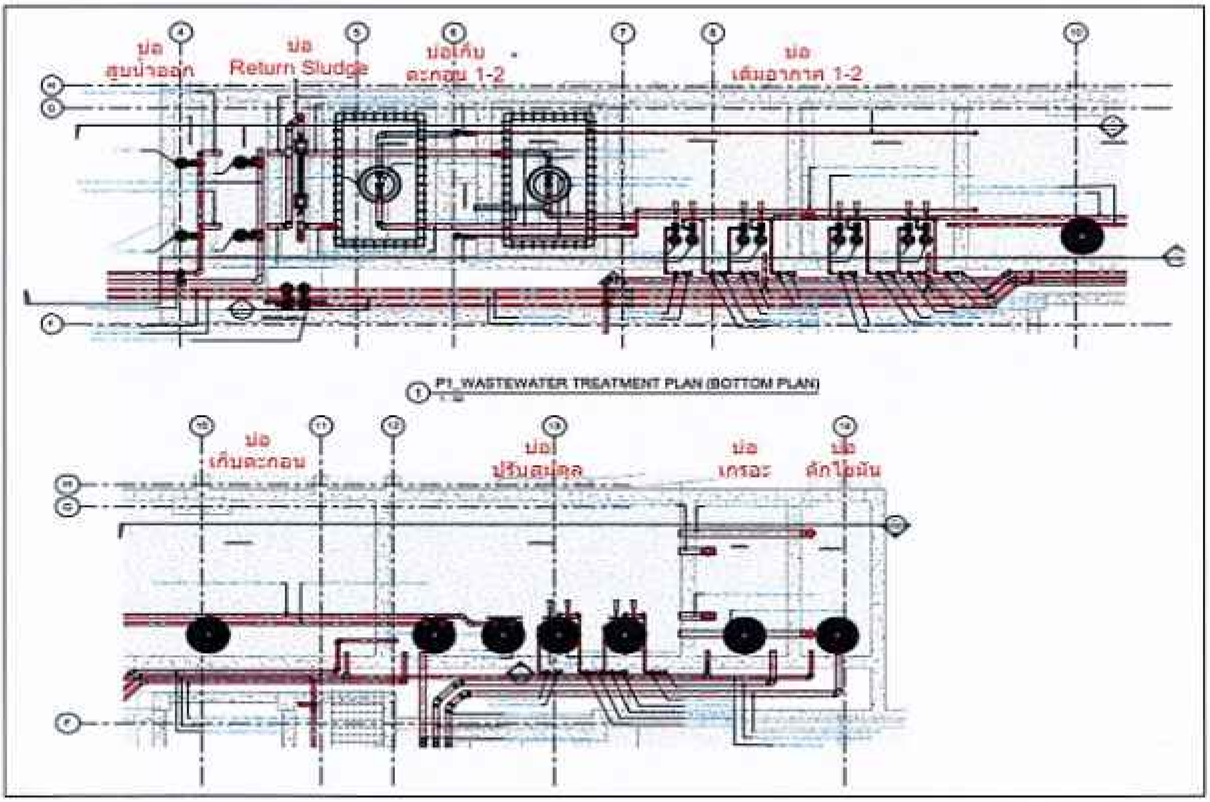

ได้จัดเก็บสถิติและข้อมูลแสดงผลการทำงานของระบบบำบัดน้ำเสียปรากฏตามตาราง ดังนี้

สถิติและข้อมูลที่เก็บจากแหล่งกำเนิดมลพิษ North Wastewater Treatment

วัน เดือน ปี	ปริมาณการใช้ไฟฟ้าของระบบบำบัดน้ำเสีย (หน่วย)	ปริมาณน้ำใช้ในทุกกิจกรรมของแหล่งกำเนิดมลพิษ (ลบ.ม.)	ปริมาณน้ำเสียที่เข้าระบบบำบัดน้ำเสีย (ลบ.ม.)	การระบายน้ำทิ้งจากระบบบำบัดน้ำเสีย (ระบาย/ไม่ระบาย)	ปริมาณสารเคมีหรือสารชีวภาพที่ใช้ (ชื่อ/ปริมาณ) (ลิตรหรือกิโลกรัม)	การทำงานของระบบบำบัดน้ำเสีย: ระบบบำบัดน้ำเสีย (ปกติ/ผิดปกติ)	เครื่องสูบน้ำ (ปกติ/ผิดปกติ)	เครื่องเติมอากาศ (ปกติ/ผิดปกติ)	เครื่องกวน/ผสมน้ำเสีย (ปกติ/ผิดปกติ)	เครื่องกวน/ผสมสารเคมี (ปกติ/ผิดปกติ)	เครื่องสูบตะกอน (ปกติ/ผิดปกติ)	อื่นๆ (ระบุ) (ปกติ/ผิดปกติ)	ปริมาณตะกอนส่วนเกินที่เกิดขึ้นจากระบบบำบัดน้ำเสียที่นำไปกำจัด (ลบ.ม.)	ปัญหาอุปสรรคและแนวทางแก้ไข	ลายมือชื่อผู้บันทึก
1/8/66	356	38	30.4	ระบาย	-	ปกติ	ปกติ	ปกติ	ปกติ	-	ปกติ	ปกติ	100	-	ฤทธิรงค์
2/8/66	355	38	30.4	ระบาย	-	ปกติ	ปกติ	ปกติ	ปกติ	-	ปกติ	ปกติ	100	-	ฤทธิรงค์
3/8/66	432	36	28.8	ระบาย	-	ปกติ	ปกติ	ปกติ	ปกติ	-	ปกติ	ปกติ	100	-	ฤทธิรงค์
4/8/66	416	38	30.4	ระบาย	-	ปกติ	ปกติ	ปกติ	ปกติ	-	ปกติ	ปกติ	100	-	ฤทธิรงค์
5/8/66	388	36	28.8	ระบาย	-	ปกติ	ปกติ	ปกติ	ปกติ	-	ปกติ	ปกติ	100	-	ฤทธิรงค์
6/8/66	418	32	25.6	ระบาย	-	ปกติ	ปกติ	ปกติ	ปกติ	-	ปกติ	ปกติ	100	-	ฤทธิรงค์
7/8/66	290	29	23.2	ระบาย	-	ปกติ	ปกติ	ปกติ	ปกติ	-	ปกติ	ปกติ	100	-	ฤทธิรงค์
8/8/66	404	46	36.8	ระบาย	-	ปกติ	ปกติ	ปกติ	ปกติ	-	ปกติ	ปกติ	100	-	ฤทธิรงค์
9/8/66	424	33	26.4	ระบาย	-	ปกติ	ปกติ	ปกติ	ปกติ	-	ปกติ	ปกติ	100	-	ฤทธิรงค์
10/8/66	452	27	21.6	ระบาย	-	ปกติ	ปกติ	ปกติ	ปกติ	-	ปกติ	ปกติ	100	-	ฤทธิรงค์
11/8/66	340	20	16	ระบาย	-	ปกติ	ปกติ	ปกติ	ปกติ	-	ปกติ	ปกติ	100	-	ฤทธิรงค์
12/8/66	437	37	29.6	ระบาย	-	ปกติ	ปกติ	ปกติ	ปกติ	-	ปกติ	ปกติ	100	-	ฤทธิรงค์
13/8/66	465	99	79.2	ระบาย	-	ปกติ	ปกติ	ปกติ	ปกติ	-	ปกติ	ปกติ	100	-	ฤทธิรงค์
14/8/66	336	76	60.8	ระบาย	-	ปกติ	ปกติ	ปกติ	ปกติ	-	ปกติ	ปกติ	100	-	ฤทธิรงค์
15/8/66	488	98	78.4	ระบาย	-	ปกติ	ปกติ	ปกติ	ปกติ	-	ปกติ	ปกติ	100	-	ฤทธิรงค์
16/8/66	360	43	34.4	ระบาย	-	ปกติ	ปกติ	ปกติ	ปกติ	-	ปกติ	ปกติ	100	-	ฤทธิรงค์

วัน เดือน ปี	สถิติและข้อมูลที่เก็บจากแหล่งกำเนิดมลพิษ North Wastewater Treatment														ลายมือชื่อผู้บันทึก
	ปริมาณการใช้ไฟฟ้าของระบบบำบัดน้ำเสีย (หน่วย)	ปริมาณน้ำใช้ในทุกกิจกรรมของแหล่งกำเนิดมลพิษ (ลบ.ม.)	ปริมาณน้ำเสียที่เข้าระบบบำบัดน้ำเสีย (ลบ.ม.)	การระบายน้ำทิ้งจากระบบบำบัดน้ำเสีย (ระบาย/ไม่ระบาย)	ปริมาณสารเคมีหรือสารสกัดชีวภาพที่ใช้ (ชื่อ/ปริมาณ) (ลิตรหรือกิโลกรัม)	การทำงานของระบบบำบัดน้ำเสีย							ปริมาณตะกอนส่วนเกินที่เกิดขึ้นจากระบบบำบัดน้ำเสียที่นำไปกำจัด (ลบ.ม.)	ปัญหาอุปสรรคและแนวทางแก้ไข	
						ระบบบำบัดน้ำเสีย (ปกติ/ผิดปกติ)	เครื่องสูบน้ำ (ปกติ/ผิดปกติ)	เครื่องเติมอากาศ (ปกติ/ผิดปกติ)	เครื่องกวนผสมน้ำเสีย (ปกติ/ผิดปกติ)	เครื่องกวนผสมสารเคมี (ปกติ/ผิดปกติ)	เครื่องสูบตะกอน (ปกติ/ผิดปกติ)	อื่นๆ (ระบุ) (ปกติ/ผิดปกติ)			
17/8/66	424	14	11.2	ระบาย	-	ปกติ	ปกติ	ปกติ	ปกติ	-	ปกติ	ปกติ	100	-	ฤทธิรงค์
18/8/66	397	44	35.2	ระบาย	-	ปกติ	ปกติ	ปกติ	ปกติ	-	ปกติ	ปกติ	100	-	ฤทธิรงค์
19/8/66	430	35	28	ระบาย	-	ปกติ	ปกติ	ปกติ	ปกติ	-	ปกติ	ปกติ	100	-	ฤทธิรงค์
20/8/66	431	40	32	ระบาย	-	ปกติ	ปกติ	ปกติ	ปกติ	-	ปกติ	ปกติ	100	-	ฤทธิรงค์
21/8/66	351	11	8.8	ระบาย	-	ปกติ	ปกติ	ปกติ	ปกติ	-	ปกติ	ปกติ	100	-	ฤทธิรงค์
22/8/66	420	37	29.6	ระบาย	-	ปกติ	ปกติ	ปกติ	ปกติ	-	ปกติ	ปกติ	100	-	ฤทธิรงค์
23/8/66	412	46	36.8	ระบาย	-	ปกติ	ปกติ	ปกติ	ปกติ	-	ปกติ	ปกติ	100	-	ฤทธิรงค์
24/8/66	416	21	16.8	ระบาย	-	ปกติ	ปกติ	ปกติ	ปกติ	-	ปกติ	ปกติ	100	-	ฤทธิรงค์
25/8/66	498	13	10.4	ระบาย	-	ปกติ	ปกติ	ปกติ	ปกติ	-	ปกติ	ปกติ	100	-	ฤทธิรงค์
26/8/66	446	16	12.8	ระบาย	-	ปกติ	ปกติ	ปกติ	ปกติ	-	ปกติ	ปกติ	100	-	ฤทธิรงค์
27/8/66	343	20	16	ระบาย	-	ปกติ	ปกติ	ปกติ	ปกติ	-	ปกติ	ปกติ	100	-	ฤทธิรงค์
28/8/66	335	18	14.4	ระบาย	-	ปกติ	ปกติ	ปกติ	ปกติ	-	ปกติ	ปกติ	100	-	ฤทธิรงค์
29/8/66	449	28	22.4	ระบาย	-	ปกติ	ปกติ	ปกติ	ปกติ	-	ปกติ	ปกติ	100	-	ฤทธิรงค์
30/8/66	460	28	22.4	ระบาย	-	ปกติ	ปกติ	ปกติ	ปกติ	-	ปกติ	ปกติ	100	-	ฤทธิรงค์
31/8/66	417	26	20.8	ระบาย	-	ปกติ	ปกติ	ปกติ	ปกติ	-	ปกติ	ปกติ	100	-	ฤทธิรงค์

แบบ ทส. ๒

รายงานสรุปผลการทำงานของระบบบำบัดน้ำเสีย

๑. ข้อมูลทั่วไป

แหล่งกำเนิดมลพิษ ตั้งอยู่เลขที่ 1188 หมู่ที่ .... ซอย ....
ถนน พระราม 4 แขวง/ตำบล คลองเตย เขต/อำเภอ คลองเตย
จังหวัด กรุงเทพมหานคร โทรศัพท์ 082-374-6688 โทรสาร
มี คุณ เบญญาดา มนทักษิณ เป็นเจ้าของหรือผู้ครอบครองแหล่งกำเนิดมลพิษ
ประกอบกิจการประเภท คอนโดสำหรับที่พักอาศัย
ใบอนุญาต (ถ้ามี)................................ออกให้โดย................................หมดอายุ..........

ในการนี้ขอรายงานสรุปผลการทำงานของระบบบำบัดน้ำเสียของแหล่งกำเนิดมลพิษสำหรับ
เดือน สิงหาคม พ.ศ.2566 ตามที่ได้กำหนดในมาตรา ๘๐ แห่งพระราชบัญญัติส่งเสริมและรักษาคุณภาพสิ่งแวดล้อมแห่งชาติ พ.ศ. ๒๕๓๕ ในฐานะ

....คุณ.....เบญญาดา......มนทักษิณ..........................เจ้าของหรือผู้ครอบครองแหล่งกำเนิดมลพิษ
(.......... คุณ เบญญาดา มนทักษิณ ....)
......นาย.........ฤทธิรงค์...ผลาทิพย์..................................ผู้ควบคุมระบบบำบัดน้ำเสีย
(.......... นาย ฤทธิรงค์ ผลาทิพย์ ....)
ใบอนุญาตเลขที่ ....หมดอายุ ....
ออกให้โดย ....
.... ผู้รับจ้างให้บริการบำบัดน้ำเสีย
(..)
ใบอนุญาตเลขที่ .... หมดอายุ ....
ออกให้โดย ....

๒. ข้อมูลเกี่ยวกับระบบบำบัดน้ำเสีย และแหล่งรองรับน้ำทิ้ง

(๑) ประเภท/ชนิดของระบบบำบัดน้ำเสีย บ่อเติมอากาศ สูบตะกอนวนกลับ
ความสามารถในการรองรับน้ำเสียของระบบบำบัดน้ำเสีย 350 ลบ.ม./วัน

(๒) การทำงานของระบบบำบัดน้ำเสีย (x) แบบต่อเนื่อง 24 ชั่วโมง/วัน
☐ แบบไม่ต่อเนื่อง (ระบุ)..................

(๓) อุปกรณ์และเครื่องมือที่ใช้ในระบบบำบัดน้ำเสีย / เครื่องสูบน้ำ / เครื่องเติมอากาศ
☐ เครื่องกวน/ผสมน้ำเสีย ☐ เครื่องกวน/ผสมสารเคมี
/ เครื่องสูบตะกอน อื่น ๆ (ระบุ) ....

(๔) แหล่งรองรับน้ำทิ้ง (ระบุ) สูบลงบ่อน้ำทิ้งของกรุงเทพมหานคร
....

(๕) วิธีจัดการตะกอนที่เกิดขึ้นจากระบบบำบัดน้ำเสียและวิธีการกำจัด จัดจ้างผู้รับเหมาสูบทิ้ง
ปีละ 1 ครั้ง

๓. สรุปผลการทำงานของระบบบำบัดน้ำเสียเป็นรายเดือน

(๑) ปริมาณการใช้ไฟฟ้าของระบบบำบัดน้ำเสีย (หน่วย) 12,653 หน่วย

(๒) ปริมาณน้ำใช้ทุกกิจกรรมในแหล่งกำเนิดมลพิษ (ลบ.ม.) 1,123 ลบ.ม

(๓) ปริมาณน้ำเสียที่เข้าระบบบำบัดน้ำเสีย (ลบ.ม.) 898.4 ลบ.ม

(๔) การระบายน้ำทิ้งจากระบบบำบัดน้ำเสีย ระบายทุกวัน

(๕) ปริมาณสารเคมีหรือสารสกัดชีวภาพที่ใช้ (ลิตรหรือกิโลกรัม) ไม่มี

(๖) การทำงานของระบบบำบัดน้ำเสียและอุปกรณ์

- ระบบบำบัดน้ำเสีย / ปกติ ☐ ผิดปกติ (ระบุ)
- เครื่องสูบน้ำ / ปกติ ☐ ผิดปกติ (ระบุ)
- เครื่องเติมอากาศ / ปกติ ☐ ผิดปกติ (ระบุ)
- เครื่องกวน/ผสมน้ำเสีย ☐ ปกติ ☐ ผิดปกติ (ระบุ)
- เครื่องกวน/ผสมสารเคมี ☐ ปกติ ☐ ผิดปกติ (ระบุ)
- เครื่องสูบตะกอน / ปกติ ☐ ผิดปกติ (ระบุ)
- อื่นๆ ☐ ปกติ ☐ ผิดปกติ (ระบุ)

(๗) ปริมาณตะกอนส่วนเกินจากระบบบำบัดน้ำเสียที่นำไปกำจัด (ลบ.ม.)

(๘) ปัญหา อุปสรรค และแนวทางแก้ไข

คำเตือน **๑. เจ้าของหรือผู้ครอบครองแหล่งกำเนิดมลพิษ ผู้ควบคุมระบบบำบัดน้ำเสีย หรือผู้รับจ้างให้บริการบำบัดน้ำเสียผู้ใดไม่จัดเก็บสถิติ ข้อมูล หรือไม่ทำบันทึกหรือรายงานตามมาตรา ๘๐ ต้องระวางโทษจำคุกไม่เกินหนึ่งเดือน หรือปรับไม่เกินหนึ่งหมื่นบาท หรือทั้งจำทั้งปรับตามมาตรา ๑๐๖**

๒. ผู้ควบคุมระบบบำบัดน้ำเสียหรือผู้รับจ้างให้บริการบำบัดน้ำเสียผู้ใดทำบันทึกหรือรายงานโดยแสดงข้อความอันเป็นเท็จ ต้องระวางโทษจำคุกไม่เกินหนึ่งปี หรือปรับไม่เกินหนึ่งแสนบาท หรือทั้งจำทั้งปรับตามมาตรา ๑๐๗

หมายเหตุ **๑. ให้กรอกสถิติและข้อมูลเฉพาะในกรณีที่มีสถิติและข้อมูลนั้น ๆ ในแต่ละวัน**

๒. ในกรณีระบบบำบัดน้ำเสียที่มีการติดตั้งเครื่องตรวจวัดคุณภาพน้ำทิ้งแบบอัตโนมัติ ให้แนบผลการตรวจวัดคุณภาพน้ำทิ้งทุกวันแยกตามพารามิเตอร์ที่ตรวจวัด และทำการสรุปผลเป็นสถิติและข้อมูลรายเดือน

ขอรับรองว่าการบันทึกสถิติและข้อมูลตามตารางข้างต้นถูกต้องทุกประการ

คุณ ...เบญญาดา.....มนทักษิณ..........เจ้าของหรือผู้ครอบครองแหล่งกำเนิดมลพิษ

(...)

คุณ ....ฤทธิรงค์...........ผลาทิพย์...........................ผู้ควบคุมระบบบำบัดน้ำเสีย

(ฤทธิรงค์ ผลาทิพย์)

ใบอนุญาตเลขที่ ....หมดอายุ ....

ออกให้โดย...กรมควบคุมมลพิษ...

.... ผู้รับจ้างให้บริการบำบัดน้ำเสีย

(...)

ใบอนุญาตเลขที่ .... หมดอายุ ....

ออกให้โดย ....

หน้าหลัก
บันทึกรายงาน ทส 2
รายงานสรุปผลการทำงานของระบบบำบัดน้ำเสีย
แก้ไขข้อมูลแหล่งกำเนิดมลพิษ
เปลี่ยนรหัสผ่าน (Password)
ออกจากระบบ

รายงานสรุปผลการทำงานของระบบบำบัดน้ำเสีย

Updated 1 Jan 2019

1. ข้อมูลทั่วไป

ชื่อผู้ใช้ : นิติบุคคลอาคารชุดโคโค่ พาร์ค — แหล่งกำเนิดมลพิษ : นิติบุคคลอาคารชุดโคโค่พาร์ค

แหล่งกำเนิดมลพิษ ตั้งอยู่เลขที่ : 1188 — หมู่ที่ :

ซอย : — ถนน : พระราม 4

แขวง/ตำบล : คลองเตย — เขต/อำเภอ : เขตคลองเตย

จังหวัด : กรุงเทพมหานคร — รหัสไปรษณีย์ : 10110

โทรศัพท์ : 082-374-6688 — โทรสาร :

อีเมล : cocoparc.concierge@dusit.com

โดยมี : นิติบุคคลอาคารชุดโคโค่ พาร์ค เป็นเจ้าของหรือผู้ครอบครองแหล่งกำเนิดมลพิษ

เขตปกครอง : เขตคลองเตย

ประกอบกิจการประเภท : อาคารชุด

ประเภทย่อย : ประเภท ข ตั้งแต่ 100 ห้องแต่ไม่ถึง 500 ห้อง — จำนวนห้อง : 444

สังกัด : อื่นๆ

2. ข้อมูลเกี่ยวกับระบบน้ำเสีย และแหล่งรองรับน้ำทิ้ง

(1) ประเภท/ ชนิดของระบบบำบัดน้ำเสีย — ความสามารถในการบำบัดน้ำเสีย

1. < ระบบบำบัด >	350.00	ลบ.ม./วัน
2. < ระบบบำบัด >	0.00	ลบ.ม./วัน
3. < ระบบบำบัด >	0.00	ลบ.ม./วัน
4. < ระบบบำบัด >	0.00	ลบ.ม./วัน
5. < ระบบบำบัด >	0.00	ลบ.ม./วัน

(2) การทำงานของระบบบำบัดน้ำเสีย
- ◉ แบบต่อเนื่อง 24 ชั่วโมง/วัน
- ○ แบบไม่ต่อเนื่อง (ระบุ)

(3) อุปกรณ์และเครื่องมือที่ใช้ในระบบบำบัดน้ำเสีย
- ☑ เครื่องสูบน้ำ
- ☑ ระบบเติมอากาศ
- ☐ เครื่องกวน/ผสมน้ำเสีย
- ☐ เครื่องกวน/ผสมสารเคมี
- ☑ เครื่องสูบตะกอน
- ☐ อื่นๆ
- ☐ อื่นๆ (2)
- ☐ อื่นๆ (3)

(4) แหล่งรองรับน้ำทิ้ง (ระบุ)

(5) วิธีกำจัดตะกอนที่เกิดขึ้นจากระบบบำบัดน้ำเสียและวิธีการกำจัด

3. สรุปผลการทำงานของระบบบำบัดน้ำเสียเป็นรายเดือน

(1) ปริมาณการใช้ไฟฟ้าของระบบบำบัดน้ำเสีย	13,493.000	หน่วย
(2) ปริมาณน้ำใช้ในทุกกิจกรรมของแหล่งกำเนิดมลพิษ	934.000	ลบ.ม.
(3) ปริมาณน้ำเสียที่เข้าระบบบำบัดน้ำเสีย	747.200	ลบ.ม.

(4) การระบายน้ำทิ้งจากระบบบำบัดน้ำเสีย
- ◉ ระบายทุกวัน
- ○ ระบายบางวัน (ระบุจำนวนวันที่ระบาย) วัน
- ○ ไม่ระบายเลย

(5) ปริมาณสารเคมี หรือสารสกัดชีวภาพที่ใช้

ชื่อสารเคมี หรือสารสกัดชีวภาพ	ปริมาณที่ใช้	หน่วย
1.	0.000	กิโลกรัม

(6) การทำงานของระบบบำบัดน้ำเสีย

ระบบบำบัดน้ำเสีย	◉ ปกติ	○ ผิดปกติ
เครื่องสูบน้ำ	◉ ปกติ	○ ผิดปกติ
ระบบเติมอากาศ	◉ ปกติ	○ ผิดปกติ
เครื่องสูบตะกอน	◉ ปกติ	○ ผิดปกติ

(7) ปริมาณตะกอนส่วนเกินที่เกิดขึ้นจากระบบบำบัดน้ำเสียที่นำไปกำจัด 0.00 กิโลกรัม

(8) ปัญหา อุปสรรค และแนวทางแก้ไข

ในการนี้ขอรายงานสรุปผลการทำงานของระบบบำบัดน้ำเสียของแหล่งกำเนิดมลพิษสำหรับ เดือน: กันยายน พ.ศ. 2566 ตามที่ได้กำหนดในมาตรา 80 แห่งพระราชบัญญัติส่งเสริมและรักษาคุณภาพสิ่งแวดล้อมแห่งชาติ พ.ศ. 2535 ในฐานะ

ลงชื่อ คุณ เบญญาดา มนทักษิณ เจ้าของหรือผู้ครอบครองแหล่งกำเนิดมลพิษ

พิมพ์ | กลับรายการหลัก

ระบบฐานข้อมูลเพื่อการปฏิบัติตามพระราชบัญญัติส่งเสริมและรักษาคุณภาพสิ่งแวดล้อมแห่งชาติ พ.ศ. 2535
โดยกรมควบคุมมลพิษ กระทรวงทรัพยากรธรรมชาติและสิ่งแวดล้อม
รองรับ เว็บบราวเซอร์ Internet Explore 11 ขึ้นไป

แบบ ทส. ๑

แบบบันทึกรายละเอียดของสถิติและข้อมูลซึ่งแสดงผลการทำงานของระบบบำบัดน้ำเสีย ของแหล่งกำเนิดมลพิษ

แหล่งกำเนิดมลพิษ ตั้งอยู่เลขที่ 1188 หมู่ที่ - ซอย................
ถนน พระราม 4 แขวง/ตำบล คลองเตย เขต/อำเภอ คลองเตย จังหวัด กรุงเทพมหานคร
โทรศัพท์ 082-374-6688 โทรสาร.......... มี คุณ เบญญาดา มนทักษิณ เป็น
เจ้าของหรือผู้ครอบครองแหล่งกำเนิดมลพิษ ประกอบกิจการประเภท อาคารชุดห้องพักอาศัย
ใบอนุญาตเลขที่ (ถ้ามี).............. ออกให้โดย.............. หมดอายุ..............

ซึ่งมีแผนผังแสดงการทำงานของระบบบำบัดน้ำเสีย ดังนี้

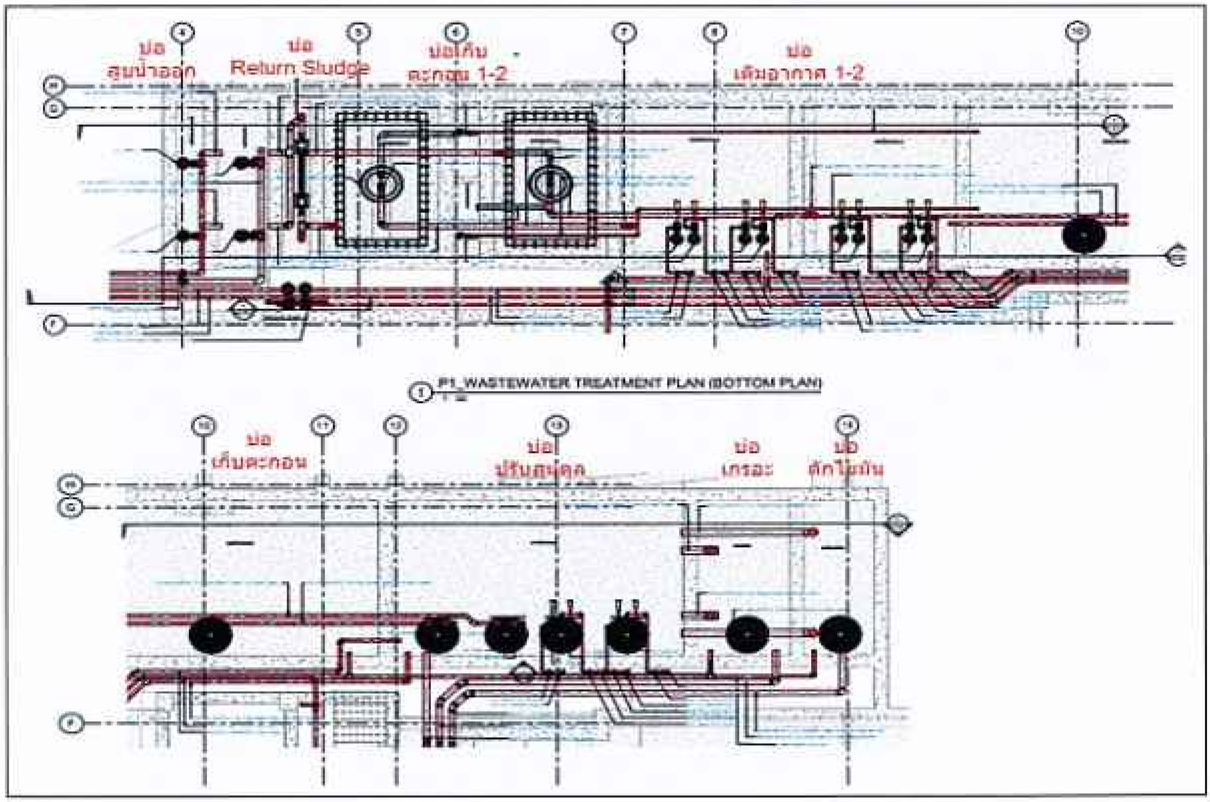

ได้จัดเก็บสถิติและข้อมูลแสดงผลการทำงานของระบบบำบัดน้ำเสียปรากฏตามตาราง ดังนี้

วัน เดือน ปี	สถิติและข้อมูลที่เก็บจากแหล่งกำเนิดมลพิษ North Wastewater Treatment														ลายมือชื่อผู้บันทึก
	ปริมาณการใช้ไฟฟ้าของระบบบำบัดน้ำเสีย (หน่วย)	ปริมาณน้ำใช้ในทุกกิจกรรมของแหล่งกำเนิดมลพิษ (ลบ.ม.)	ปริมาณน้ำเสียที่เข้าระบบบำบัดน้ำเสีย (ลบ.ม.)	การระบายน้ำทิ้งจากระบบบำบัดน้ำเสีย (ระบาย/ไม่ระบาย)	ปริมาณสารเคมีหรือสารสกัดชีวภาพที่ใช้ (ชื่อ/ปริมาณ) (ลิตรหรือกิโลกรัม)	การทำงานของระบบบำบัดน้ำเสีย							ปริมาณตะกอนส่วนเกินที่เกิดขึ้นจากระบบบำบัดน้ำเสียที่นำไปกำจัด (ลบ.ม.)	ปัญหาอุปสรรคและแนวทางแก้ไข	
						ระบบบำบัดน้ำเสีย (ปกติ/ผิดปกติ)	เครื่องสูบน้ำ (ปกติ/ผิดปกติ)	เครื่องเติมอากาศ (ปกติ/ผิดปกติ)	เครื่องกวน/ผสมน้ำเสีย (ปกติ/ผิดปกติ)	เครื่องกวน/ผสมสารเคมี (ปกติ/ผิดปกติ)	เครื่องสูบตะกอน (ปกติ/ผิดปกติ)	อื่นๆ (ระบุ) (ปกติ/ผิดปกติ)			
1/9/66	436	29	23.2	ระบาย	-	ปกติ	ปกติ	ปกติ	ปกติ	-	ปกติ	ปกติ	100	-	ฤทธิรงค์
2/9/66	463	19	15.2	ระบาย	-	ปกติ	ปกติ	ปกติ	ปกติ	-	ปกติ	ปกติ	100	-	ฤทธิรงค์
3/9/66	411	24	19.2	ระบาย	-	ปกติ	ปกติ	ปกติ	ปกติ	-	ปกติ	ปกติ	100	-	ฤทธิรงค์
4/9/66	504	26	20.8	ระบาย	-	ปกติ	ปกติ	ปกติ	ปกติ	-	ปกติ	ปกติ	100	-	ฤทธิรงค์
5/9/66	424	25	20	ระบาย	-	ปกติ	ปกติ	ปกติ	ปกติ	-	ปกติ	ปกติ	100	-	ฤทธิรงค์
6/9/66	449	53	42.4	ระบาย	-	ปกติ	ปกติ	ปกติ	ปกติ	-	ปกติ	ปกติ	100	-	ฤทธิรงค์
7/9/66	461	77	61.6	ระบาย	-	ปกติ	ปกติ	ปกติ	ปกติ	-	ปกติ	ปกติ	100	-	ฤทธิรงค์
8/8/66	408	36	28.8	ระบาย	-	ปกติ	ปกติ	ปกติ	ปกติ	-	ปกติ	ปกติ	100	-	ฤทธิรงค์
9/9/66	461	29	23.2	ระบาย	-	ปกติ	ปกติ	ปกติ	ปกติ	-	ปกติ	ปกติ	100	-	ฤทธิรงค์
10/9/66	426	18	14.4	ระบาย	-	ปกติ	ปกติ	ปกติ	ปกติ	-	ปกติ	ปกติ	100	-	ฤทธิรงค์
11/9/66	477	26	20.8	ระบาย	-	ปกติ	ปกติ	ปกติ	ปกติ	-	ปกติ	ปกติ	100	-	ฤทธิรงค์
12/9/66	525	19	15.2	ระบาย	-	ปกติ	ปกติ	ปกติ	ปกติ	-	ปกติ	ปกติ	100	-	ฤทธิรงค์
13/9/66	484	49	39.2	ระบาย	-	ปกติ	ปกติ	ปกติ	ปกติ	-	ปกติ	ปกติ	100	-	ฤทธิรงค์
14/9/66	311	21	16.8	ระบาย	-	ปกติ	ปกติ	ปกติ	ปกติ	-	ปกติ	ปกติ	100	-	ฤทธิรงค์
15/9/66	438	37	29.6	ระบาย	-	ปกติ	ปกติ	ปกติ	ปกติ	-	ปกติ	ปกติ	100	-	ฤทธิรงค์
16/9/66	462	28	22.4	ระบาย	-	ปกติ	ปกติ	ปกติ	ปกติ	-	ปกติ	ปกติ	100	-	ฤทธิรงค์

วัน เดือน ปี	สถิติและข้อมูลที่เก็บจากแหล่งกำเนิดมลพิษ North Wastewater Treatment														ลายมือชื่อผู้บันทึก
	ปริมาณการใช้ไฟฟ้าของระบบบำบัดน้ำเสีย (หน่วย)	ปริมาณน้ำใช้ในทุกกิจกรรมของแหล่งกำเนิดมลพิษ (ลบ.ม.)	ปริมาณน้ำเสียที่เข้าระบบบำบัดน้ำเสีย (ลบ.ม.)	การระบายน้ำทิ้งจากระบบบำบัดน้ำเสีย (ระบาย/ไม่ระบาย)	ปริมาณสารเคมีหรือสารสกัดชีวภาพที่ใช้ (ชื่อ/ปริมาณ) (ลิตรหรือกิโลกรัม)	การทำงานของระบบบำบัดน้ำเสีย							ปริมาณตะกอนส่วนเกินที่เกิดขึ้นจากระบบบำบัดน้ำเสียที่นำไปกำจัด (ลบ.ม.)	ปัญหาอุปสรรคและแนวทางแก้ไข	
						ระบบบำบัดน้ำเสีย (ปกติ/ผิดปกติ)	เครื่องสูบน้ำ (ปกติ/ผิดปกติ)	เครื่องเติมอากาศ (ปกติ/ผิดปกติ)	เครื่องกวน/ผสมน้ำเสีย (ปกติ/ผิดปกติ)	เครื่องกวน/ผสมสารเคมี (ปกติ/ผิดปกติ)	เครื่องสูบตะกอน (ปกติ/ผิดปกติ)	อื่นๆ (ระบุ) (ปกติ/ผิดปกติ)			
17/9/66	286	28	22.4	ระบาย	-	ปกติ	ปกติ	ปกติ	ปกติ	-	ปกติ	ปกติ	100	-	ฤทธิรงค์
18/9/66	600	21	16.8	ระบาย	-	ปกติ	ปกติ	ปกติ	ปกติ	-	ปกติ	ปกติ	100	-	ฤทธิรงค์
19/9/66	493	33	26.4	ระบาย	-	ปกติ	ปกติ	ปกติ	ปกติ	-	ปกติ	ปกติ	100	-	ฤทธิรงค์
20/9/66	455	39	31.2	ระบาย	-	ปกติ	ปกติ	ปกติ	ปกติ	-	ปกติ	ปกติ	100	-	ฤทธิรงค์
21/9/66	437	32	25.6	ระบาย	-	ปกติ	ปกติ	ปกติ	ปกติ	-	ปกติ	ปกติ	100	-	ฤทธิรงค์
22/9/66	446	35	28	ระบาย	-	ปกติ	ปกติ	ปกติ	ปกติ	-	ปกติ	ปกติ	100	-	ฤทธิรงค์
23/9/66	461	36	28.8	ระบาย	-	ปกติ	ปกติ	ปกติ	ปกติ	-	ปกติ	ปกติ	100	-	ฤทธิรงค์
24/9/66	453	20	16	ระบาย	-	ปกติ	ปกติ	ปกติ	ปกติ	-	ปกติ	ปกติ	100	-	ฤทธิรงค์
25/9/66	458	26	20.8	ระบาย	-	ปกติ	ปกติ	ปกติ	ปกติ	-	ปกติ	ปกติ	100	-	ฤทธิรงค์
26/9/66	466	19	15.2	ระบาย	-	ปกติ	ปกติ	ปกติ	ปกติ	-	ปกติ	ปกติ	100	-	ฤทธิรงค์
27/9/66	442	34	27.2	ระบาย	-	ปกติ	ปกติ	ปกติ	ปกติ	-	ปกติ	ปกติ	100	-	ฤทธิรงค์
28/9/66	450	20	16	ระบาย	-	ปกติ	ปกติ	ปกติ	ปกติ	-	ปกติ	ปกติ	100	-	ฤทธิรงค์
29/9/66	475	29	23.2	ระบาย	-	ปกติ	ปกติ	ปกติ	ปกติ	-	ปกติ	ปกติ	100	-	ฤทธิรงค์
30/8/66	431	46	36.8	ระบาย	-	ปกติ	ปกติ	ปกติ	ปกติ	-	ปกติ	ปกติ	100	-	ฤทธิรงค์

แบบ ทส. ๒

รายงานสรุปผลการทำงานของระบบบำบัดน้ำเสีย

๑. ข้อมูลทั่วไป

แหล่งกำเนิดมลพิษ ตั้งอยู่เลขที่ 1188 หมู่ที่ .... ซอย ....
ถนน พระราม 4 แขวง/ตำบล คลองเตย เขต/อำเภอ คลองเตย
จังหวัด กรุงเทพมหานคร โทรศัพท์ 082-374-6688 โทรสาร
มี คุณ เบญญาดา มนทักษิณ เป็นเจ้าของหรือผู้ครอบครองแหล่งกำเนิดมลพิษ
ประกอบกิจการประเภท คอนโดสำหรับที่พักอาศัย
ใบอนุญาต (ถ้ามี)....... ออกให้โดย....... หมดอายุ.......

ในการนี้ขอรายงานสรุปผลการทำงานของระบบบำบัดน้ำเสียของแหล่งกำเนิดมลพิษสำหรับเดือน กันยายน พ.ศ. 2566 ตามที่ได้กำหนดในมาตรา ๘๐ แห่งพระราชบัญญัติส่งเสริมและรักษาคุณภาพสิ่งแวดล้อมแห่งชาติ พ.ศ. ๒๕๓๕ ในฐานะ

....คุณ.....เบญญาดา.....มนทักษิณ....... เจ้าของหรือผู้ครอบครองแหล่งกำเนิดมลพิษ
(คุณ เบญญาดา มนทักษิณ)

......นาย.........ฤทธิรงค์...ผลาทิพย์....... ผู้ควบคุมระบบบำบัดน้ำเสีย
(นาย ฤทธิรงค์ ผลาทิพย์)
ใบอนุญาตเลขที่ .... หมดอายุ ....
ออกให้โดย ....

.... ผู้รับจ้างให้บริการบำบัดน้ำเสีย
(.......)
ใบอนุญาตเลขที่ .... หมดอายุ ....
ออกให้โดย ....

๒. ข้อมูลเกี่ยวกับระบบบำบัดน้ำเสีย และแหล่งรองรับน้ำทิ้ง

(๑) ประเภท/ชนิดของระบบบำบัดน้ำเสีย บ่อเติมอากาศ สูบตะกอนวนกลับ
ความสามารถในการรองรับน้ำเสียของระบบบำบัดน้ำเสีย 350 ลบ.ม./วัน

(๒) การทำงานของระบบบำบัดน้ำเสีย (x) แบบต่อเนื่อง 24 ชั่วโมง/วัน
☐ แบบไม่ต่อเนื่อง (ระบุ).......

(๓) อุปกรณ์และเครื่องมือที่ใช้ในระบบบำบัดน้ำเสีย / เครื่องสูบน้ำ / เครื่องเติมอากาศ
☐ เครื่องกวน/ผสมน้ำเสีย ☐ เครื่องกวน/ผสมสารเคมี
/ เครื่องสูบตะกอน อื่น ๆ (ระบุ).......

(๔) แหล่งรองรับน้ำทิ้ง (ระบุ) สูบลงบ่อน้ำทิ้งของกรุงเทพมหานคร
....

(๕) วิธีจัดการตะกอนที่เกิดขึ้นจากระบบบำบัดน้ำเสียและวิธีการกำจัด จัดจ้างผู้รับเหมาสูบทิ้งปีละ 1 ครั้ง

๓. สรุปผลการทำงานของระบบบำบัดน้ำเสียเป็นรายเดือน

(๑) ปริมาณการใช้ไฟฟ้าของระบบบำบัดน้ำเสีย (หน่วย) 13,493 หน่วย

(๒) ปริมาณน้ำใช้ทุกกิจกรรมในแหล่งกำเนิดมลพิษ (ลบ.ม.) 934 ลบ.ม

(๓) ปริมาณน้ำเสียที่เข้าระบบบำบัดน้ำเสีย (ลบ.ม.) 747.2 ลบ.ม

(๔) การระบายน้ำทิ้งจากระบบบำบัดน้ำเสีย ระบายทุกวัน

(๕) ปริมาณสารเคมีหรือสารสกัดชีวภาพที่ใช้ (ลิตรหรือกิโลกรัม) ไม่มี

(๖) การทำงานของระบบบำบัดน้ำเสียและอุปกรณ์

- ระบบบำบัดน้ำเสีย ✓ ปกติ ☐ ผิดปกติ (ระบุ)
- เครื่องสูบน้ำ ✓ ปกติ ☐ ผิดปกติ (ระบุ)
- เครื่องเติมอากาศ ✓ ปกติ ☐ ผิดปกติ (ระบุ)
- เครื่องกวน/ผสมน้ำเสีย ☐ ปกติ ☐ ผิดปกติ (ระบุ)
- เครื่องกวน/ผสมสารเคมี ☐ ปกติ ☐ ผิดปกติ (ระบุ)
- เครื่องสูบตะกอน ✓ปกติ ☐ ผิดปกติ (ระบุ)
- อื่นๆ ☐ ปกติ ☐ ผิดปกติ (ระบุ)

(๗) ปริมาณตะกอนส่วนเกินจากระบบบำบัดน้ำเสียที่นำไปกำจัด (ลบ.ม.)

(๘) ปัญหา อุปสรรค และแนวทางแก้ไข

คำเตือน **๑. เจ้าของหรือผู้ครอบครองแหล่งกำเนิดมลพิษ ผู้ควบคุมระบบบำบัดน้ำเสีย หรือผู้รับจ้างให้บริการบำบัดน้ำเสียผู้ใดไม่จัดเก็บสถิติ ข้อมูล หรือไม่ทำบันทึกหรือรายงานตามมาตรา ๘๐ ต้องระวางโทษจำคุกไม่เกินหนึ่งเดือน หรือปรับไม่เกินหนึ่งหมื่นบาท หรือทั้งจำทั้งปรับตามมาตรา ๑๐๖**

๒. ผู้ควบคุมระบบบำบัดน้ำเสียหรือผู้รับจ้างให้บริการบำบัดน้ำเสียผู้ใดทำบันทึกหรือรายงานโดยแสดงข้อความอันเป็นเท็จ ต้องระวางโทษจำคุกไม่เกินหนึ่งปี หรือปรับไม่เกินหนึ่งแสนบาท หรือทั้งจำทั้งปรับตามมาตรา ๑๐๗

หมายเหตุ **๑. ให้กรอกสถิติและข้อมูลเฉพาะในกรณีที่มีสถิติและข้อมูลนั้น ๆ ในแต่ละวัน**

๒. ในกรณีระบบบำบัดน้ำเสียที่มีการติดตั้งเครื่องตรวจวัดคุณภาพน้ำทิ้งแบบอัตโนมัติ ให้แนบผลการตรวจวัดคุณภาพน้ำทิ้งทุกวันแยกตามพารามิเตอร์ที่ตรวจวัด และทำการสรุปผลเป็นสถิติและข้อมูลรายเดือน

ขอรับรองว่าการบันทึกสถิติและข้อมูลตามตารางข้างต้นถูกต้องทุกประการ

คุณ ...เบญญาดา.....มนทักษิณ..........เจ้าของหรือผู้ครอบครองแหล่งกำเนิดมลพิษ

(..)

คุณ ....ฤทธิรงค์............ผลาทิพย์.......................ผู้ควบคุมระบบบำบัดน้ำเสีย

(ฤทธิรงค์ ผลาทิพย์)

ใบอนุญาตเลขที่ ....หมดอายุ ....

ออกให้โดย...กรมควบคุมมลพิษ...

.... ผู้รับจ้างให้บริการบำบัดน้ำเสีย

(..)

ใบอนุญาตเลขที่ .... หมดอายุ ....

ออกให้โดย ....

รายงานสรุปผลการทำงานของระบบบำบัดน้ำเสีย

Updated 1 Jan 2016

1. ข้อมูลทั่วไป

ชื่อผู้ใช้ : นิติบุคคลอาคารชุดโคโค่ พาร์ค
แหล่งกำเนิดมลพิษ : นิติบุคคลอาคารชุดโคโค่พาร์ค
แหล่งกำเนิดมลพิษ ตั้งอยู่เลขที่ : 1188
หมู่ที่ :
ซอย :
ถนน : พระราม 4
แขวง/ตำบล : คลองเตย
เขต/อำเภอ : เขตคลองเตย
จังหวัด : กรุงเทพมหานคร
รหัสไปรษณีย์ : 10110
โทรศัพท์ : 082-374-6688
โทรสาร :
อีเมล : cocoparc.concierge@dusit.com

โดยมี : นิติบุคคลอาคารชุดโคโค่ พาร์ค เป็นเจ้าของหรือผู้ครอบครองแหล่งกำเนิดมลพิษ
เขตปกครอง : เขตคลองเตย
ประกอบกิจการประเภท : อาคารชุด
ประเภทย่อย : ประเภท ข ตั้งแต่ 100 ห้องแต่ไม่ถึง 500 ห้อง
จำนวนห้อง : 444
สังกัด : อื่นๆ

2. ข้อมูลเกี่ยวกับระบบน้ำเสีย และแหล่งรองรับน้ำทิ้ง

(1) ประเภท/ ชนิดของระบบบำบัดน้ำเสีย — ความสามารถในการบำบัดน้ำเสีย

1. < ระบบบำบัด > 350.00 ลบ.ม./วัน
2. < ระบบบำบัด > 0.00 ลบ.ม./วัน
3. < ระบบบำบัด > 0.00 ลบ.ม./วัน
4. < ระบบบำบัด > 0.00 ลบ.ม./วัน
5. < ระบบบำบัด > 0.00 ลบ.ม./วัน

(2) การทำงานของระบบบำบัดน้ำเสีย
- ◉ แบบต่อเนื่อง 24 ชั่วโมง/วัน
- ○ แบบไม่ต่อเนื่อง (ระบุ)

(3) อุปกรณ์และเครื่องมือที่ใช้ในระบบบำบัดน้ำเสีย
- ☑ เครื่องสูบน้ำ
- ☑ ระบบเติมอากาศ
- ☐ เครื่องกวน/ผสมน้ำเสีย
- ☐ เครื่องกวน/ผสมสารเคมี
- ☑ เครื่องสูบตะกอน
- ☐ อื่นๆ
- ☐ อื่นๆ (2)
- ☐ อื่นๆ (3)

(4) แหล่งรองรับน้ำทิ้ง (ระบุ)

(5) วิธีกำจัดตะกอนที่เกิดขึ้นจากระบบบำบัดน้ำเสียและวิธีการกำจัด

3. สรุปผลการทำงานของระบบบำบัดน้ำเสียเป็นรายเดือน

(1) ปริมาณการใช้ไฟฟ้าของระบบบำบัดน้ำเสีย 13,864.000 หน่วย
(2) ปริมาณน้ำใช้ในทุกกิจกรรมของแหล่งกำเนิดมลพิษ 762.000 ลบ.ม.
(3) ปริมาณน้ำเสียที่เข้าระบบบำบัดน้ำเสีย 609.600 ลบ.ม.
(4) การระบายน้ำทิ้งจากระบบบำบัดน้ำเสีย
- ◉ ระบายทุกวัน
- ○ ระบายบางวัน (ระบุจำนวนวันที่ระบาย) วัน
- ○ ไม่ระบายเลย

(5) ปริมาณสารเคมี หรือสารสกัดชีวภาพที่ใช้

ชื่อสารเคมี หรือสารสกัดชีวภาพ	ปริมาณที่ใช้	หน่วย
1.	0.000	กิโลกรัม

(6) การทำงานของระบบบำบัดน้ำเสีย

ระบบบำบัดน้ำเสีย	◉ ปกติ	○ ผิดปกติ
เครื่องสูบน้ำ	◉ ปกติ	○ ผิดปกติ
ระบบเติมอากาศ	◉ ปกติ	○ ผิดปกติ
เครื่องสูบตะกอน	◉ ปกติ	○ ผิดปกติ

(7) ปริมาณตะกอนส่วนเกินที่เกิดขึ้นจากระบบบำบัดน้ำเสียที่นำไปกำจัด 0.00 กิโลกรัม

(8) ปัญหา อุปสรรค และแนวทางแก้ไข

ในการนี้ขอรายงานสรุปผลการทำงานของระบบบำบัดน้ำเสียของแหล่งกำเนิดมลพิษสำหรับ เดือน: ตุลาคม พ.ศ 2566 ตามที่ได้กำหนดในมาตรา 80 แห่งพระราชบัญญัติส่งเสริมและรักษาคุณภาพสิ่งแวดล้อมแห่งชาติ พ.ศ. 2535 ในฐานะ

ลงชื่อ **คุณ เบญญาดา มนทักษิณ** เจ้าของหรือผู้ครอบครองแหล่งกำเนิดมลพิษ

พิมพ์ | กลับรายการหลัก

แบบบันทึกรายละเอียดของสถิติและข้อมูลซึ่งแสดงผลการทำงานของระบบบำบัดน้ำเสียของแหล่งกำเนิดมลพิษ

แหล่งกำเนิดมลพิษ ตั้งอยู่เลขที่ 1188 หมู่ที่ - ซอย ....
ถนน พระราม 4 แขวง/ตำบล คลองเตย เขต/อำเภอ คลองเตย จังหวัด กรุงเทพมหานคร
โทรศัพท์ 082-374-6688 โทรสาร .... มี คุณ เบญญาดา มนทักษิณ เป็น
เจ้าของหรือผู้ครอบครองหล่งกำเนิดมลพิษ ประกอบกิจการประเภท อาคารชุดห้องพักอาศัย
ใบอนุญาตเลขที่ (ถ้ามี).............. ออกให้โดย .... หมดอายุ..............................

ซึ่งมีแผนผังแสดงการทำงานของระบบบำบัดน้ำเสีย ดังนี้

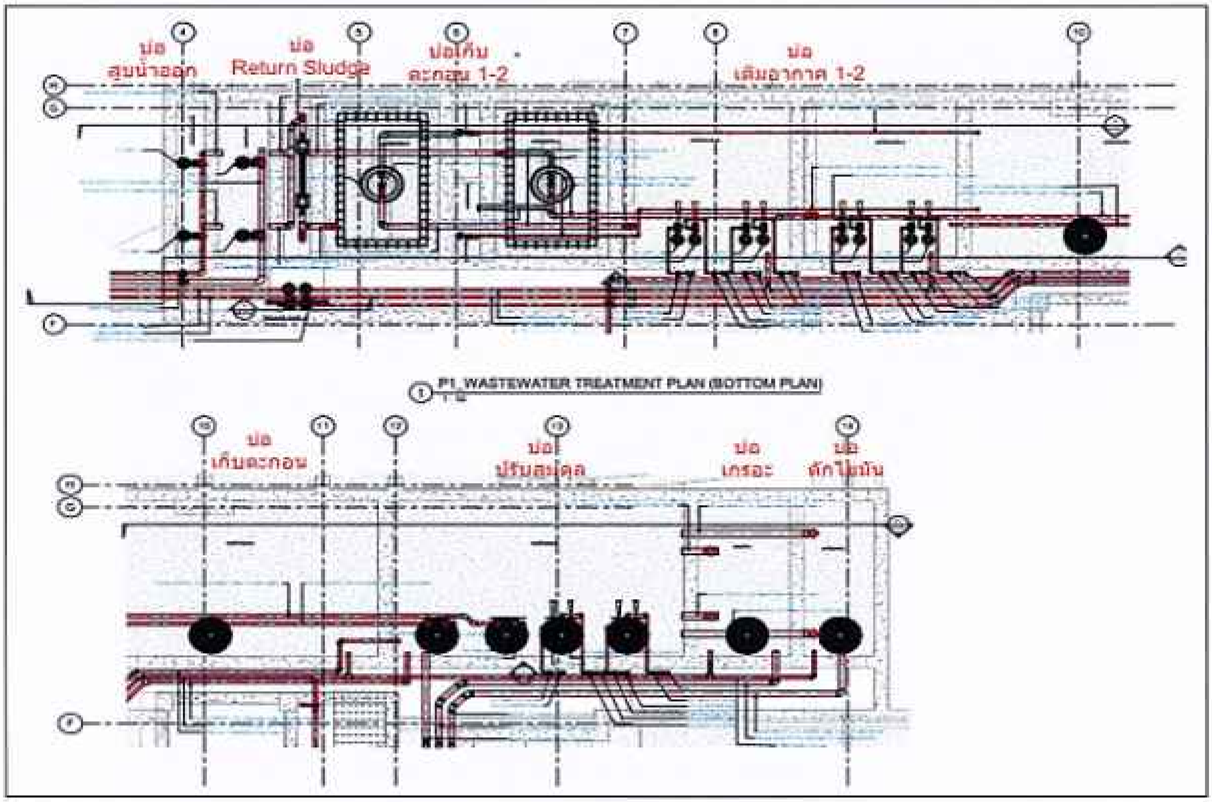

ได้จัดเก็บสถิติและข้อมูลแสดงผลการทำงานของระบบบำบัดน้ำเสียปรากฏตามตาราง ดังนี้

วัน เดือน ปี	สถิติและข้อมูลที่เก็บจากแหล่งกำเนิดมลพิษ North Wastewater Treatment														ลายมือชื่อผู้บันทึก
	ปริมาณการใช้ไฟฟ้าของระบบบำบัดน้ำเสีย (หน่วย)	ปริมาณน้ำใช้ในทุกกิจกรรมของแหล่งกำเนิดมลพิษ (ลบ.ม.)	ปริมาณน้ำเสียที่เข้าระบบบำบัดน้ำเสีย (ลบ.ม.)	การระบายน้ำทิ้งจากระบบบำบัดน้ำเสีย (ระบาย/ไม่ระบาย)	ปริมาณสารเคมีหรือสารสกัดชีวภาพที่ใช้ (ชื่อ/ปริมาณ) (ลิตรหรือกิโลกรัม)	การทำงานของระบบบำบัดน้ำเสีย							ปริมาณตะกอนส่วนเกินที่เกิดขึ้นจากระบบบำบัดน้ำเสียที่นำไปกำจัด (ลบ.ม.)	ปัญหาอุปสรรคและแนวทางแก้ไข	
						ระบบบำบัดน้ำเสีย (ปกติ/ผิดปกติ)	เครื่องสูบน้ำ (ปกติ/ผิดปกติ)	เครื่องเติมอากาศ (ปกติ/ผิดปกติ)	เครื่องกวน/ผสมน้ำเสีย (ปกติ/ผิดปกติ)	เครื่องกวน/ผสมสารเคมี (ปกติ/ผิดปกติ)	เครื่องสูบตะกอน (ปกติ/ผิดปกติ)	อื่นๆ (ระบุ) (ปกติ/ผิดปกติ)			
1/10/66	478	34	27.2	ระบาย	-	ปกติ	ปกติ	ปกติ	ปกติ	-	ปกติ	ปกติ	100	-	ปิยพัชร
2/10/66	514	17	13.6	ระบาย	-	ปกติ	ปกติ	ปกติ	ปกติ	-	ปกติ	ปกติ	100	-	ปิยพัชร
3/1066	389	19	15.2	ระบาย	-	ปกติ	ปกติ	ปกติ	ปกติ	-	ปกติ	ปกติ	100	-	ปิยพัชร
4/10/66	526	25	20	ระบาย	-	ปกติ	ปกติ	ปกติ	ปกติ	-	ปกติ	ปกติ	100	-	ปิยพัชร
5/10/66	397	24	19.2	ระบาย	-	ปกติ	ปกติ	ปกติ	ปกติ	-	ปกติ	ปกติ	100	-	ปิยพัชร
6/10/66	520	20	16	ระบาย	-	ปกติ	ปกติ	ปกติ	ปกติ	-	ปกติ	ปกติ	100	-	ปิยพัชร
7/10/66	369	23	18.4	ระบาย	-	ปกติ	ปกติ	ปกติ	ปกติ	-	ปกติ	ปกติ	100	-	ปิยพัชร
8/10/66	444	17	13.6	ระบาย	-	ปกติ	ปกติ	ปกติ	ปกติ	-	ปกติ	ปกติ	100	-	ปิยพัชร
9/10/66	298	19	15.2	ระบาย	-	ปกติ	ปกติ	ปกติ	ปกติ	-	ปกติ	ปกติ	100	-	ปิยพัชร
10/10/66	571	35	28	ระบาย	-	ปกติ	ปกติ	ปกติ	ปกติ	-	ปกติ	ปกติ	100	-	ปิยพัชร
11/10/66	444	20	16	ระบาย	-	ปกติ	ปกติ	ปกติ	ปกติ	-	ปกติ	ปกติ	100	-	ปิยพัชร
12/10/66	476	18	14.4	ระบาย	-	ปกติ	ปกติ	ปกติ	ปกติ	-	ปกติ	ปกติ	100	-	ปิยพัชร
13/10/66	472	34	27.2	ระบาย	-	ปกติ	ปกติ	ปกติ	ปกติ	-	ปกติ	ปกติ	100	-	ปิยพัชร
14/10/66	517	16	12.8	ระบาย	-	ปกติ	ปกติ	ปกติ	ปกติ	-	ปกติ	ปกติ	100	-	ปิยพัชร
15/10/66	368	22	17.6	ระบาย	-	ปกติ	ปกติ	ปกติ	ปกติ	-	ปกติ	ปกติ	100	-	ปิยพัชร
16/10/66	418	18	14.4	ระบาย	-	ปกติ	ปกติ	ปกติ	ปกติ	-	ปกติ	ปกติ	100	-	ปิยพัชร

วัน เดือน ปี	สถิติและข้อมูลที่เก็บจากแหล่งกำเนิดมลพิษ North Wastewater Treatment														ลายมือชื่อผู้บันทึก
	ปริมาณการใช้ไฟฟ้าของระบบบำบัดน้ำเสีย (หน่วย)	ปริมาณน้ำใช้ในทุกกิจกรรมของแหล่งกำเนิดมลพิษ (ลบ.ม.)	ปริมาณน้ำเสียที่เข้าระบบบำบัดน้ำเสีย (ลบ.ม.)	การระบายน้ำทิ้งจากระบบบำบัดน้ำเสีย (ระบาย/ไม่ระบาย)	ปริมาณสารเคมีหรือสารสกัดชีวภาพที่ใช้ (ชื่อ/ปริมาณ) (ลิตรหรือกิโลกรัม)	การทำงานของระบบบำบัดน้ำเสีย							ปริมาณตะกอนส่วนเกินที่เกิดขึ้นจากระบบบำบัดน้ำเสียที่นำไปกำจัด (ลบ.ม.)	ปัญหาอุปสรรคและแนวทางแก้ไข	
						ระบบบำบัดน้ำเสีย (ปกติ/ผิดปกติ)	เครื่องสูบน้ำ (ปกติ/ผิดปกติ)	เครื่องเติมอากาศ (ปกติ/ผิดปกติ)	เครื่องกวน/ผสมน้ำเสีย (ปกติ/ผิดปกติ)	เครื่องกวน/ผสมสารเคมี (ปกติ/ผิดปกติ)	เครื่องสูบตะกอน (ปกติ/ผิดปกติ)	อื่นๆ (ระบุ) (ปกติ/ผิดปกติ)			
17/10/66	449	19	15.2	ระบาย	-	ปกติ	ปกติ	ปกติ	ปกติ	-	ปกติ	ปกติ	100	-	ปิยพัชร
18/10/66	469	36	28.8	ระบาย	-	ปกติ	ปกติ	ปกติ	ปกติ	-	ปกติ	ปกติ	100	-	ปิยพัชร
19/10/66	504	19	15.2	ระบาย	-	ปกติ	ปกติ	ปกติ	ปกติ	-	ปกติ	ปกติ	100	-	ปิยพัชร
20/10/66	407	27	21.6	ระบาย	-	ปกติ	ปกติ	ปกติ	ปกติ	-	ปกติ	ปกติ	100	-	ปิยพัชร
21/10/66	531	28	22.4	ระบาย	-	ปกติ	ปกติ	ปกติ	ปกติ	-	ปกติ	ปกติ	100	-	ปิยพัชร
22/10/66	452	25	20	ระบาย	-	ปกติ	ปกติ	ปกติ	ปกติ	-	ปกติ	ปกติ	100	-	ปิยพัชร
23/10/66	441	32	25.6	ระบาย	-	ปกติ	ปกติ	ปกติ	ปกติ	-	ปกติ	ปกติ	100	-	ปิยพัชร
24/10/66	322	26	20.8	ระบาย	-	ปกติ	ปกติ	ปกติ	ปกติ	-	ปกติ	ปกติ	100	-	ปิยพัชร
25/10/66	430	26	20.8	ระบาย	-	ปกติ	ปกติ	ปกติ	ปกติ	-	ปกติ	ปกติ	100	-	ปิยพัชร
26/10/66	452	29	23.2	ระบาย	-	ปกติ	ปกติ	ปกติ	ปกติ	-	ปกติ	ปกติ	100	-	ปิยพัชร
27/10/66	472	38	30.4	ระบาย	-	ปกติ	ปกติ	ปกติ	ปกติ	-	ปกติ	ปกติ	100	-	ปิยพัชร
28/10/66	521	19	15.2	ระบาย	-	ปกติ	ปกติ	ปกติ	ปกติ	-	ปกติ	ปกติ	100	-	ปิยพัชร
29/10/66	357	18	14.4	ระบาย	-	ปกติ	ปกติ	ปกติ	ปกติ	-	ปกติ	ปกติ	100	-	ปิยพัชร
30/10/66	407	18	14.4	ระบาย	-	ปกติ	ปกติ	ปกติ	ปกติ	-	ปกติ	ปกติ	100	-	ปิยพัชร
31/10/66	449	32	25.6	ระบาย	-	ปกติ	ปกติ	ปกติ	ปกติ	-	ปกติ	ปกติ	100	-	ปิยพัชร

แบบ ทส. ๒

รายงานสรุปผลการทำงานของระบบบำบัดน้ำเสีย

๑. ข้อมูลทั่วไป

แหล่งกำเนิดมลพิษ ตั้งอยู่เลขที่ 1188 หมู่ที่ .... ซอย ....
ถนน พระราม 4 แขวง/ตำบล คลองเตย เขต/อำเภอ คลองเตย
จังหวัด กรุงเทพมหานคร โทรศัพท์ 082-374-6688 โทรสาร
มี คุณ เบญญาดา มนทักษิณ เป็นเจ้าของหรือผู้ครอบครองแหล่งกำเนิดมลพิษ
ประกอบกิจการประเภท คอนโดสำหรับที่พักอาศัย
ใบอนุญาต (ถ้ามี) .... ออกให้โดย .... หมดอายุ ....

ในการนี้ขอรายงานสรุปผลการทำงานของระบบบำบัดน้ำเสียของแหล่งกำเนิดมลพิษสำหรับเดือน กันยายน พ.ศ. 2566 ตามที่ได้กำหนดในมาตรา ๘๐ แห่งพระราชบัญญัติส่งเสริมและรักษาคุณภาพสิ่งแวดล้อมแห่งชาติ พ.ศ. ๒๕๓๕ ในฐานะ

....คุณ.....เบญญาดา......มนทักษิณ........ เจ้าของหรือผู้ครอบครองแหล่งกำเนิดมลพิษ
(........คุณ เบญญาดา มนทักษิณ........)
......นาย.........ปิยพัชร ศิริมงคล........ ผู้ควบคุมระบบบำบัดน้ำเสีย
(........นาย ปิยพัชร ศิริมงคล........)
ใบอนุญาตเลขที่ .... หมดอายุ ....
ออกให้โดย ....
.... ผู้รับจ้างให้บริการบำบัดน้ำเสีย
(........)
ใบอนุญาตเลขที่ .... หมดอายุ ....
ออกให้โดย ....

๒. ข้อมูลเกี่ยวกับระบบบำบัดน้ำเสีย และแหล่งรองรับน้ำทิ้ง

(๑) ประเภท/ชนิดของระบบบำบัดน้ำเสีย บ่อเติมอากาศ สูบตะกอนวนกลับ
ความสามารถในการรองรับน้ำเสียของระบบบำบัดน้ำเสีย 350 ลบ.ม./วัน

(๒) การทำงานของระบบบำบัดน้ำเสีย (x) แบบต่อเนื่อง 24 ชั่วโมง/วัน
☐ แบบไม่ต่อเนื่อง (ระบุ) ....

(๓) อุปกรณ์และเครื่องมือที่ใช้ในระบบบำบัดน้ำเสีย / เครื่องสูบน้ำ / เครื่องเติมอากาศ
☐ เครื่องกวน/ผสมน้ำเสีย ☐ เครื่องกวน/ผสมสารเคมี
/ เครื่องสูบตะกอน อื่น ๆ (ระบุ) ....

(๔) แหล่งรองรับน้ำทิ้ง (ระบุ) สูบลงบ่อน้ำทิ้งของกรุงเทพมหานคร
....

(๕) วิธีจัดการตะกอนที่เกิดขึ้นจากระบบบำบัดน้ำเสียและวิธีการกำจัด จัดจ้างผู้รับเหมาสูบทิ้งปีละ 1 ครั้ง

๓. สรุปผลการทำงานของระบบบำบัดน้ำเสียเป็นรายเดือน

(๑) ปริมาณการใช้ไฟฟ้าของระบบบำบัดน้ำเสีย (หน่วย) 13,864 หน่วย

(๒) ปริมาณน้ำใช้ทุกกิจกรรมในแหล่งกำเนิดมลพิษ (ลบ.ม.) 762 ลบ.ม

(๓) ปริมาณน้ำเสียที่เข้าระบบบำบัดน้ำเสีย (ลบ.ม.) 609.6 ลบ.ม

(๔) การระบายน้ำทิ้งจากระบบบำบัดน้ำเสีย ระบายทุกวัน

(๕) ปริมาณสารเคมีหรือสารสกัดชีวภาพที่ใช้ (ลิตรหรือกิโลกรัม) ไม่มี

(๖) การทำงานของระบบบำบัดน้ำเสียและอุปกรณ์

- ระบบบำบัดน้ำเสีย / ปกติ ☐ ผิดปกติ (ระบุ)........
- เครื่องสูบน้ำ / ปกติ ☐ ผิดปกติ (ระบุ)........
- เครื่องเติมอากาศ / ปกติ ☐ ผิดปกติ (ระบุ)........
- เครื่องกวน/ผสมน้ำเสีย ☐ ปกติ ☐ ผิดปกติ (ระบุ)........
- เครื่องกวน/ผสมสารเคมี ☐ ปกติ ☐ ผิดปกติ (ระบุ)........
- เครื่องสูบตะกอน /ปกติ ☐ ผิดปกติ (ระบุ)........
- อื่นๆ........☐ ปกติ ☐ ผิดปกติ (ระบุ)........

(๗) ปริมาณตะกอนส่วนเกินจากระบบบำบัดน้ำเสียที่นำไปกำจัด (ลบ.ม.)........

(๘) ปัญหา อุปสรรค และแนวทางแก้ไข........

....

คำเตือน ๑. เจ้าของหรือผู้ครอบครองแหล่งกำเนิดมลพิษ ผู้ควบคุมระบบบำบัดน้ำเสีย หรือผู้รับจ้างให้บริการบำบัดน้ำเสียผู้ใดไม่จัดเก็บสถิติ ข้อมูล หรือไม่ทำบันทึกหรือรายงานตามมาตรา ๘๐ ต้องระวางโทษจำคุกไม่เกินหนึ่งเดือน หรือปรับไม่เกินหนึ่งหมื่นบาท หรือทั้งจำทั้งปรับตามมาตรา ๑๐๖

๒. ผู้ควบคุมระบบบำบัดน้ำเสียหรือผู้รับจ้างให้บริการบำบัดน้ำเสียผู้ใดทำบันทึกหรือรายงานโดยแสดงข้อความอันเป็นเท็จ ต้องระวางโทษจำคุกไม่เกินหนึ่งปี หรือปรับไม่เกินหนึ่งแสนบาท หรือทั้งจำทั้งปรับตามมาตรา ๑๐๗

หมายเหตุ ๑. ให้กรอกสถิติและข้อมูลเฉพาะในกรณีที่มีสถิติและข้อมูลนั้น ๆ ในแต่ละวัน

๒. ในกรณีระบบบำบัดน้ำเสียที่มีการติดตั้งเครื่องตรวจวัดคุณภาพน้ำทิ้งแบบอัตโนมัติ ให้แนบผลการตรวจวัดคุณภาพน้ำทิ้งทุกวันแยกตามพารามิเตอร์ที่ตรวจวัด และทำการสรุปผลเป็นสถิติและข้อมูลรายเดือน

ขอรับรองว่าการบันทึกสถิติและข้อมูลตามตารางข้างต้นถูกต้องทุกประการ

คุณ ...เบญญาดา.....มนทักษิณ...........เจ้าของหรือผู้ครอบครองแหล่งกำเนิดมลพิษ

(..)

คุณ ....ปิยพัชร......ศิริมงคล......................ผู้ควบคุมระบบบำบัดน้ำเสีย

(......ปิยพัชร ศิริมงคล......)

ใบอนุญาตเลขที่ ....หมดอายุ ....

ออกให้โดย...กรมควบคุมมลพิษ..

.... ผู้รับจ้างให้บริการบำบัดน้ำเสีย

(..)

ใบอนุญาตเลขที่ .... หมดอายุ ....

ออกให้โดย ....

หน้าหลัก	บันทึกรายงาน ทส.2	รายงานสรุปผลการทำงานของระบบบำบัดน้ำเสีย	แก้ไขข้อมูลแหล่งกำเนิดมลพิษ	เปลี่ยนรหัสผ่าน (Password)	ออกจากระบบ

รายงานสรุปผลการทำงานของระบบบำบัดน้ำเสีย

Updated 1 Jan 2016

1. ข้อมูลทั่วไป

ชื่อผู้ใช้ : นิติบุคคลอาคารชุดโคโค่ พาร์ค
แหล่งกำเนิดมลพิษ : นิติบุคคลอาคารชุดโคโค่พาร์ค
แหล่งกำเนิดมลพิษ ตั้งอยู่เลขที่ : 1188
หมู่ที่ :
ซอย :
ถนน : พระราม 4
แขวง/ตำบล : คลองเตย
เขต/อำเภอ : เขตคลองเตย
จังหวัด : กรุงเทพมหานคร
รหัสไปรษณีย์ : 10110
โทรศัพท์ : 082-374-6688
โทรสาร :
อีเมล : cocoparc.concierge@dusit.com

โดยมี : นิติบุคคลอาคารชุดโคโค่ พาร์ค
เป็นเจ้าของหรือผู้ครอบครองแหล่งกำเนิดมลพิษ
เขตปกครอง : เขตคลองเตย
ประกอบกิจการประเภท : อาคารชุด
ประเภทย่อย : ประเภท ข ตั้งแต่ 100 ห้องแต่ไม่ถึง 500 ห้อง
จำนวนห้อง : 444
สังกัด : อื่นๆ

2. ข้อมูลเกี่ยวกับระบบน้ำเสีย และแหล่งรองรับน้ำทิ้ง

(1) ประเภท/ ชนิดของระบบบำบัดน้ำเสีย — ความสามารถในการบำบัดน้ำเสีย

1. < ระบบบำบัด > 350.00 ลบ.ม./วัน
2. < ระบบบำบัด > 0.00 ลบ.ม./วัน
3. < ระบบบำบัด > 0.00 ลบ.ม./วัน
4. < ระบบบำบัด > 0.00 ลบ.ม./วัน
5. < ระบบบำบัด > 0.00 ลบ.ม./วัน

(2) การทำงานของระบบบำบัดน้ำเสีย
- (◉) แบบต่อเนื่อง 24 ชั่วโมง/วัน
- ( ) แบบไม่ต่อเนื่อง (ระบุ)

(3) อุปกรณ์และเครื่องมือที่ใช้ในระบบบำบัดน้ำเสีย
- [x] เครื่องสูบน้ำ
- [x] ระบบเติมอากาศ
- [ ] เครื่องกวน/ผสมน้ำเสีย
- [ ] เครื่องกวน/ผสมสารเคมี
- [x] เครื่องสูบตะกอน
- [ ] อื่นๆ
- [ ] อื่นๆ (2)
- [ ] อื่นๆ (3)

(4) แหล่งรองรับน้ำทิ้ง (ระบุ)

(5) วิธีกำจัดตะกอนที่เกิดขึ้นจากระบบบำบัดน้ำเสียและวิธีการกำจัด

3. สรุปผลการทำงานของระบบบำบัดน้ำเสียเป็นรายเดือน

(1) ปริมาณการใช้ไฟฟ้าของระบบบำบัดน้ำเสีย 13,385.000 หน่วย

(2) ปริมาณน้ำใช้ในทุกกิจกรรมของแหล่งกำเนิดมลพิษ 794.000 ลบ.ม.

(3) ปริมาณน้ำเสียที่เข้าระบบบำบัดน้ำเสีย 635.200 ลบ.ม.

(4) การระบายน้ำทิ้งจากระบบบำบัดน้ำเสีย
- (◉) ระบายทุกวัน
- ( ) ระบายบางวัน (ระบุจำนวนวันที่ระบาย) วัน
- ( ) ไม่ระบายเลย

(5) ปริมาณสารเคมี หรือสารสกัดชีวภาพที่ใช้

ชื่อสารเคมี หรือสารสกัดชีวภาพ	ปริมาณที่ใช้	หน่วย
1.	0.000	กิโลกรัม

(6) การทำงานของระบบบำบัดน้ำเสีย

ระบบบำบัดน้ำเสีย	◉ ปกติ	○ ผิดปกติ
เครื่องสูบน้ำ	◉ ปกติ	○ ผิดปกติ
ระบบเติมอากาศ	◉ ปกติ	○ ผิดปกติ
เครื่องสูบตะกอน	◉ ปกติ	○ ผิดปกติ

(7) ปริมาณตะกอนส่วนเกินที่เกิดขึ้นจากระบบบำบัดน้ำเสียที่นำไปกำจัด 0.00 กิโลกรัม

(8) ปัญหา อุปสรรค และแนวทางแก้ไข

ในการนี้ขอรายงานสรุปผลการทำงานของระบบบำบัดน้ำเสียของแหล่งกำเนิดมลพิษสำหรับ เดือน: **พฤศจิกายน** พ.ศ. 2566 ตามที่ได้กำหนดในมาตรา 80 แห่งพระราชบัญญัติส่งเสริมและรักษาคุณภาพสิ่งแวดล้อมแห่งชาติ พ.ศ. 2535 ในฐานะ

ลงชื่อ **คุณ เบญญาดา มนทักษิณ** เจ้าของหรือผู้ครอบครองแหล่งกำเนิดมลพิษ

พิมพ์ | กลับรายการหลัก

ระบบฐานข้อมูลเพื่อการปฏิบัติตามพระราชบัญญัติส่งเสริมและรักษาคุณภาพสิ่งแวดล้อมแห่งชาติ พ.ศ. 2535
โดยกรมควบคุมมลพิษ กระทรวงทรัพยากรธรรมชาติและสิ่งแวดล้อม
รองรับ เว็บบราวเซอร์ Internet Explore 11 ขึ้นไป

แบบ ทส. ๑

แบบบันทึกรายละเอียดของสถิติและข้อมูลซึ่งแสดงผลการทำงานของระบบบำบัดน้ำเสีย ของแหล่งกำเนิดมลพิษ

แหล่งกำเนิดมลพิษ ตั้งอยู่เลขที่ 1188 หมู่ที่ - ซอย

ถนน พระราม 4 แขวง/ตำบล คลองเตย เขต/อำเภอ คลองเตย จังหวัด กรุงเทพมหานคร

โทรศัพท์ 082-374-6688 โทรสาร มี คุณ เบญญาดา มนทักษิณ เป็น

เจ้าของหรือผู้ครอบครองหล่งกำเนิดมลพิษ ประกอบกิจการประเภท อาคารชุดห้องพักอาศัย

ใบอนุญาตเลขที่ (ถ้ามี) ออกให้โดย หมดอายุ

ซึ่งมีแผนผังแสดงการทำงานของระบบบำบัดน้ำเสีย ดังนี้

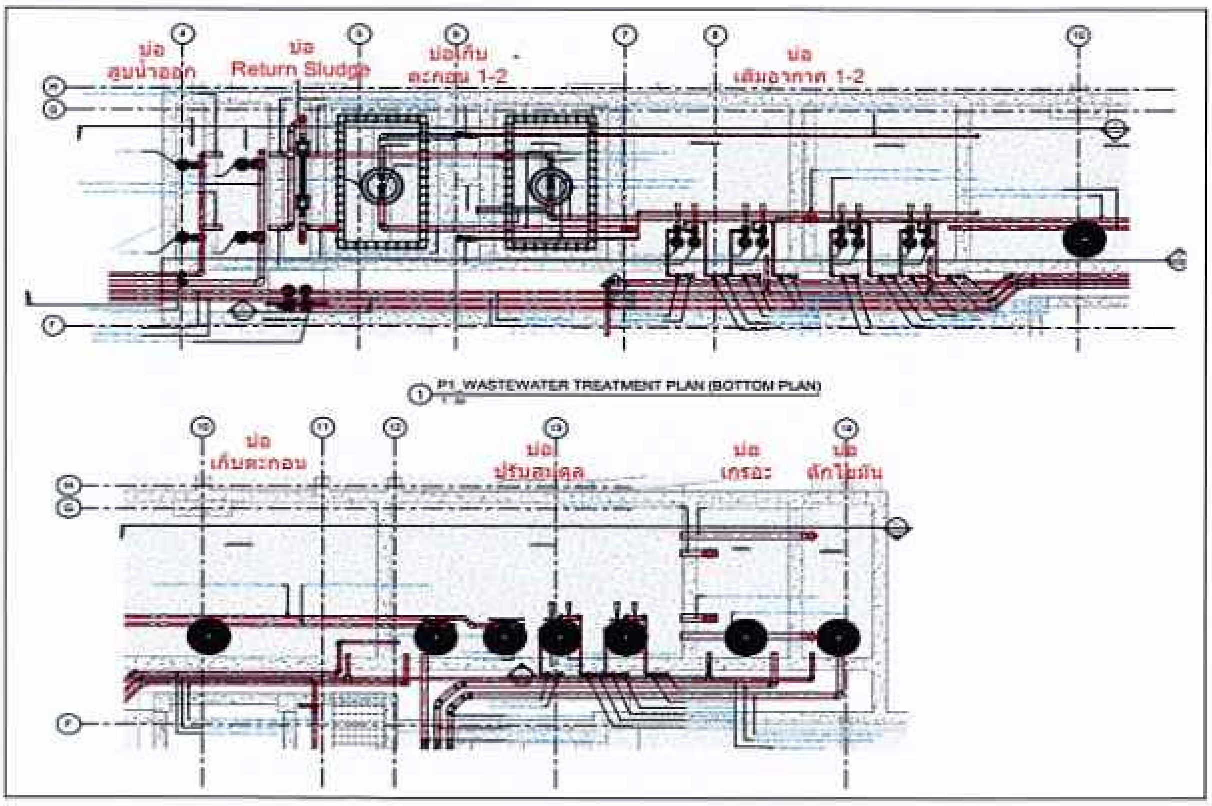

ได้จัดเก็บสถิติและข้อมูลแสดงผลการทำงานของระบบบำบัดน้ำเสียปรากฏตามตาราง ดังนี้

วัน เดือน ปี	สถิติและข้อมูลที่เก็บจากแหล่งกำเนิดมลพิษ North Wastewater Treatment														ลายมือชื่อผู้บันทึก
	ปริมาณการใช้ไฟฟ้าของระบบบำบัดน้ำเสีย (หน่วย)	ปริมาณน้ำใช้ในทุกกิจกรรมของแหล่งกำเนิดมลพิษ (ลบ.ม.)	ปริมาณน้ำเสียที่เข้าระบบบำบัดน้ำเสีย (ลบ.ม.)	การระบายน้ำทิ้งจากระบบบำบัดน้ำเสีย (ระบาย/ไม่ระบาย)	ปริมาณสารเคมีหรือสารสกัดชีวภาพที่ใช้ (ชื่อ/ปริมาณ) (ลิตรหรือกิโลกรัม)	การทำงานของระบบบำบัดน้ำเสีย							ปริมาณตะกอนส่วนเกินที่เกิดขึ้นจากระบบบำบัดน้ำเสียที่นำไปกำจัด (ลบ.ม.)	ปัญหาอุปสรรคและแนวทางแก้ไข	
						ระบบบำบัดน้ำเสีย (ปกติ/ผิดปกติ)	เครื่องสูบน้ำ (ปกติ/ผิดปกติ)	เครื่องเติมอากาศ (ปกติ/ผิดปกติ)	เครื่องกวน/ผสมน้ำเสีย (ปกติ/ผิดปกติ)	เครื่องกวน/ผสมสารเคมี (ปกติ/ผิดปกติ)	เครื่องสูบตะกอน (ปกติ/ผิดปกติ)	อื่นๆ (ระบุ) (ปกติ/ผิดปกติ)			
1/11/66	473	23	18.4	ระบาย	-	ปกติ	ปกติ	ปกติ	ปกติ	-	ปกติ	ปกติ	100	-	ปิยพัชร
2/11/66	461	40	32	ระบาย	-	ปกติ	ปกติ	ปกติ	ปกติ	-	ปกติ	ปกติ	100	-	ปิยพัชร
3/1166	523	28	22.4	ระบาย	-	ปกติ	ปกติ	ปกติ	ปกติ	-	ปกติ	ปกติ	100	-	ปิยพัชร
4/11/66	346	28	22.4	ระบาย	-	ปกติ	ปกติ	ปกติ	ปกติ	-	ปกติ	ปกติ	100	-	ปิยพัชร
5/11/66	463	28	22.4	ระบาย	-	ปกติ	ปกติ	ปกติ	ปกติ	-	ปกติ	ปกติ	100	-	ปิยพัชร
6/11/66	447	26	20.8	ระบาย	-	ปกติ	ปกติ	ปกติ	ปกติ	-	ปกติ	ปกติ	100	-	ปิยพัชร
7/11/66	462	23	18.4	ระบาย	-	ปกติ	ปกติ	ปกติ	ปกติ	-	ปกติ	ปกติ	100	-	ปิยพัชร
8/11/66	415	33	26.4	ระบาย	-	ปกติ	ปกติ	ปกติ	ปกติ	-	ปกติ	ปกติ	100	-	ปิยพัชร
9/11/66	456	36	28.8	ระบาย	-	ปกติ	ปกติ	ปกติ	ปกติ	-	ปกติ	ปกติ	100	-	ปิยพัชร
10/11/66	453	36	28.8	ระบาย	-	ปกติ	ปกติ	ปกติ	ปกติ	-	ปกติ	ปกติ	100	-	ปิยพัชร
11/11/66	467	22	17.6	ระบาย	-	ปกติ	ปกติ	ปกติ	ปกติ	-	ปกติ	ปกติ	100	-	ปิยพัชร
12/11/66	450	35	28	ระบาย	-	ปกติ	ปกติ	ปกติ	ปกติ	-	ปกติ	ปกติ	100	-	ปิยพัชร
13/11/66	453	21	16.8	ระบาย	-	ปกติ	ปกติ	ปกติ	ปกติ	-	ปกติ	ปกติ	100	-	ปิยพัชร
14/11/66	419	35	28	ระบาย	-	ปกติ	ปกติ	ปกติ	ปกติ	-	ปกติ	ปกติ	100	-	ปิยพัชร
15/11/66	440	24	19.2	ระบาย	-	ปกติ	ปกติ	ปกติ	ปกติ	-	ปกติ	ปกติ	100	-	ปิยพัชร
16/11/66	417	27	21.6	ระบาย	-	ปกติ	ปกติ	ปกติ	ปกติ	-	ปกติ	ปกติ	100	-	ปิยพัชร

วัน เดือน ปี	สถิติและข้อมูลที่เก็บจากแหล่งกำเนิดมลพิษ North Wastewater Treatment														ลายมือชื่อผู้บันทึก
	ปริมาณการใช้ไฟฟ้าของระบบบำบัดน้ำเสีย (หน่วย)	ปริมาณน้ำใช้ในทุกกิจกรรมของแหล่งกำเนิดมลพิษ (ลบ.ม.)	ปริมาณน้ำเสียที่เข้าระบบบำบัดน้ำเสีย (ลบ.ม.)	การระบายน้ำทิ้งจากระบบบำบัดน้ำเสีย (ระบาย/ไม่ระบาย)	ปริมาณสารเคมีหรือสารสกัดชีวภาพที่ใช้ (ชื่อ/ปริมาณ) (ลิตรหรือกิโลกรัม)	การทำงานของระบบบำบัดน้ำเสีย							ปริมาณตะกอนส่วนเกินที่เกิดขึ้นจากระบบบำบัดน้ำเสียที่นำไปกำจัด (ลบ.ม.)	ปัญหาอุปสรรคและแนวทางแก้ไข	
						ระบบบำบัดน้ำเสีย (ปกติ/ผิดปกติ)	เครื่องสูบน้ำ (ปกติ/ผิดปกติ)	เครื่องเติมอากาศ (ปกติ/ผิดปกติ)	เครื่องกวน/ผสมน้ำเสีย (ปกติ/ผิดปกติ)	เครื่องกวน/ผสมสารเคมี (ปกติ/ผิดปกติ)	เครื่องสูบตะกอน (ปกติ/ผิดปกติ)	อื่นๆ (ระบุ) (ปกติ/ผิดปกติ)			
17/11/66	476	24	19.2	ระบาย	-	ปกติ	ปกติ	ปกติ	ปกติ	-	ปกติ	ปกติ	100	-	ปิยพัชร
18/11/66	444	22	17.6	ระบาย	-	ปกติ	ปกติ	ปกติ	ปกติ	-	ปกติ	ปกติ	100	-	ปิยพัชร
19/11/66	435	35	28	ระบาย	-	ปกติ	ปกติ	ปกติ	ปกติ	-	ปกติ	ปกติ	100	-	ปิยพัชร
20/11/66	442	18	14.4	ระบาย	-	ปกติ	ปกติ	ปกติ	ปกติ	-	ปกติ	ปกติ	100	-	ปิยพัชร
21/11/66	419	19	15.2	ระบาย	-	ปกติ	ปกติ	ปกติ	ปกติ	-	ปกติ	ปกติ	100	-	ปิยพัชร
22/11/66	468	22	17.6	ระบาย	-	ปกติ	ปกติ	ปกติ	ปกติ	-	ปกติ	ปกติ	100	-	ปิยพัชร
23/11/66	421	20	16	ระบาย	-	ปกติ	ปกติ	ปกติ	ปกติ	-	ปกติ	ปกติ	100	-	ปิยพัชร
24/11/66	480	27	21.6	ระบาย	-	ปกติ	ปกติ	ปกติ	ปกติ	-	ปกติ	ปกติ	100	-	ปิยพัชร
25/11/66	434	26	20.8	ระบาย	-	ปกติ	ปกติ	ปกติ	ปกติ	-	ปกติ	ปกติ	100	-	ปิยพัชร
26/11/66	420	19	15.2	ระบาย	-	ปกติ	ปกติ	ปกติ	ปกติ	-	ปกติ	ปกติ	100	-	ปิยพัชร
27/11/66	484	19	15.2	ระบาย	-	ปกติ	ปกติ	ปกติ	ปกติ	-	ปกติ	ปกติ	100	-	ปิยพัชร
28/11/66	443	22	17.6	ระบาย	-	ปกติ	ปกติ	ปกติ	ปกติ	-	ปกติ	ปกติ	100	-	ปิยพัชร
29/11/66	440	31	24.8	ระบาย	-	ปกติ	ปกติ	ปกติ	ปกติ	-	ปกติ	ปกติ	100	-	ปิยพัชร
30/11/66	434	25	20	ระบาย	-	ปกติ	ปกติ	ปกติ	ปกติ	-	ปกติ	ปกติ	100	-	ปิยพัชร

แบบ ทส. ๒

รายงานสรุปผลการทำงานของระบบบำบัดน้ำเสีย

๑. ข้อมูลทั่วไป

แหล่งกำเนิดมลพิษ ตั้งอยู่เลขที่ 1188 หมู่ที่ .... ซอย ....
ถนน พระราม 4 แขวง/ตำบล คลองเตย. เขต/อำเภอ คลองเตย
จังหวัด กรุงเทพมหานคร โทรศัพท์ 082-374-6688 โทรสาร
มี คุณ เบญญาดา มนทักษิณ เป็นเจ้าของหรือผู้ครอบครองแหล่งกำเนิดมลพิษ
ประกอบกิจการประเภท คอนโดสำหรับที่พักอาศัย
ใบอนุญาต (ถ้ามี).............................. ออกให้โดย.............................. หมดอายุ..........

ในการนี้ขอรายงานสรุปผลการทำงานของระบบบำบัดน้ำเสียของแหล่งกำเนิดมลพิษสำหรับ
เดือน พฤศจิกายน พ.ศ. 2566 ตามที่ได้กำหนดในมาตรา ๘๐ แห่ง
พระราชบัญญัติส่งเสริมและรักษาคุณภาพสิ่งแวดล้อมแห่งชาติ พ.ศ. ๒๕๓๕ ในฐานะ

....คุณ....เบญญาดา.....มนทักษิณ.......................เจ้าของหรือผู้ครอบครองแหล่งกำเนิดมลพิษ
(.......... คุณ เบญญาดา มนทักษิณ ....)
......นาย........ปิยพัชร ศิริมงคล..............................ผู้ควบคุมระบบบำบัดน้ำเสีย
(.......... นาย ปิยพัชร ศิริมงคล ....)
ใบอนุญาตเลขที่ ....หมดอายุ ....
ออกให้โดย ....
.... ผู้รับจ้างให้บริการบำบัดน้ำเสีย
(..)
ใบอนุญาตเลขที่ .... หมดอายุ ....
ออกให้โดย ....

๒. ข้อมูลเกี่ยวกับระบบบำบัดน้ำเสีย และแหล่งรองรับน้ำทิ้ง

(๑) ประเภท/ชนิดของระบบบำบัดน้ำเสีย บ่อเติมอากาศ สูบตะกอนวนกลับ
ความสามารถในการรองรับน้ำเสียของระบบบำบัดน้ำเสีย 350 ลบ.ม./วัน

(๒) การทำงานของระบบบำบัดน้ำเสีย (x) แบบต่อเนื่อง 24 ชั่วโมง/วัน
☐ แบบไม่ต่อเนื่อง (ระบุ)..............

(๓) อุปกรณ์และเครื่องมือที่ใช้ในระบบบำบัดน้ำเสีย / เครื่องสูบน้ำ / เครื่องเติมอากาศ
☐ เครื่องกวน/ผสมน้ำเสีย ☐ เครื่องกวน/ผสมสารเคมี
/ เครื่องสูบตะกอน อื่น ๆ (ระบุ) ....

(๔) แหล่งรองรับน้ำทิ้ง (ระบุ) ....สูบลงบ่อน้ำทิ้งของกรุงเทพมหานคร..........
....

(๕) วิธีจัดการตะกอนที่เกิดขึ้นจากระบบบำบัดน้ำเสียและวิธีการกำจัด จัดจ้างผู้รับเหมาสูบทิ้ง
ปีละ 1 ครั้ง

๓. สรุปผลการทำงานของระบบบำบัดน้ำเสียเป็นรายเดือน

(๑) ปริมาณการใช้ไฟฟ้าของระบบบำบัดน้ำเสีย (หน่วย) 13,385 หน่วย

(๒) ปริมาณน้ำใช้ทุกกิจกรรมในแหล่งกำเนิดมลพิษ (ลบ.ม.) 794 ลบ.ม

(๓) ปริมาณน้ำเสียที่เข้าระบบบำบัดน้ำเสีย (ลบ.ม.) 635.2 ลบ.ม

(๔) การระบายน้ำทิ้งจากระบบบำบัดน้ำเสีย ระบายทุกวัน

(๕) ปริมาณสารเคมีหรือสารสกัดชีวภาพที่ใช้ (ลิตรหรือกิโลกรัม) ไม่มี

(๖) การทำงานของระบบบำบัดน้ำเสียและอุปกรณ์

- ระบบบำบัดน้ำเสีย / ปกติ ☐ ผิดปกติ (ระบุ)
- เครื่องสูบน้ำ / ปกติ ☐ ผิดปกติ (ระบุ)
- เครื่องเติมอากาศ / ปกติ ☐ ผิดปกติ (ระบุ)
- เครื่องกวน/ผสมน้ำเสีย ☐ ปกติ ☐ ผิดปกติ (ระบุ)
- เครื่องกวน/ผสมสารเคมี ☐ ปกติ ☐ ผิดปกติ (ระบุ)
- เครื่องสูบตะกอน /ปกติ ☐ ผิดปกติ (ระบุ)
- อื่นๆ ☐ ปกติ ☐ ผิดปกติ (ระบุ)

(๗) ปริมาณตะกอนส่วนเกินจากระบบบำบัดน้ำเสียที่นำไปกำจัด (ลบ.ม.)

(๘) ปัญหา อุปสรรค และแนวทางแก้ไข

คำเตือน **๑. เจ้าของหรือผู้ครอบครองแหล่งกำเนิดมลพิษ ผู้ควบคุมระบบบำบัดน้ำเสีย หรือผู้รับจ้างให้บริการบำบัดน้ำเสียผู้ใดไม่จัดเก็บสถิติ ข้อมูล หรือไม่ทำบันทึกหรือรายงานตามมาตรา ๘๐ ต้องระวางโทษจำคุกไม่เกินหนึ่งเดือน หรือปรับไม่เกินหนึ่งหมื่นบาท หรือทั้งจำทั้งปรับตามมาตรา ๑๐๖**

๒. ผู้ควบคุมระบบบำบัดน้ำเสียหรือผู้รับจ้างให้บริการบำบัดน้ำเสียผู้ใดทำบันทึกหรือรายงานโดยแสดงข้อความอันเป็นเท็จ ต้องระวางโทษจำคุกไม่เกินหนึ่งปี หรือปรับไม่เกินหนึ่งแสนบาท หรือทั้งจำทั้งปรับตามมาตรา ๑๐๗

หมายเหตุ **๑. ให้กรอกสถิติและข้อมูลเฉพาะในกรณีที่มีสถิติและข้อมูลนั้น ๆ ในแต่ละวัน**

๒. ในกรณีระบบบำบัดน้ำเสียที่มีการติดตั้งเครื่องตรวจวัดคุณภาพน้ำทิ้งแบบอัตโนมัติ ให้แนบผลการตรวจวัดคุณภาพน้ำทิ้งทุกวันแยกตามพารามิเตอร์ที่ตรวจวัด และทำการสรุปผลเป็นสถิติและข้อมูลรายเดือน

ขอรับรองว่าการบันทึกสถิติและข้อมูลตามตารางข้างต้นถูกต้องทุกประการ

คุณ ...เบญญาดา.....มนทักษิณ...........เจ้าของหรือผู้ครอบครองแหล่งกำเนิดมลพิษ

(...)

คุณ ....ปิยพัชร......ศิริมงคล......................ผู้ควบคุมระบบบำบัดน้ำเสีย

(......ปิยพัชร ศิริมงคล......................................)

ใบอนุญาตเลขที่ ....หมดอายุ ....

ออกให้โดย...กรมควบคุมมลพิษ...

.... ผู้รับจ้างให้บริการบำบัดน้ำเสีย

(...)

ใบอนุญาตเลขที่ .... หมดอายุ ....

ออกให้โดย ....

รายงานสรุปผลการทำงานของระบบบำบัดน้ำเสีย

updated 1 Jan 2016

1. ข้อมูลทั่วไป

ชื่อผู้ใช้ : **นิติบุคคลอาคารชุดโคโค่ พาร์ค** แหล่งกำเนิดมลพิษ : **นิติบุคคลอาคารชุดโคโค่พาร์ค**

แหล่งกำเนิดมลพิษ ตั้งอยู่เลขที่ : 1188 หมู่ที่ :

ซอย : ถนน : **พระราม 4**

แขวง/ตำบล : **คลองเตย** เขต/อำเภอ : **เขตคลองเตย**

จังหวัด : **กรุงเทพมหานคร** รหัสไปรษณีย์ : 10110

โทรศัพท์ : 082-374-6688 โทรสาร :

อีเมล : cocoparc.concierge@dusit.com

โดยมี : **นิติบุคคลอาคารชุดโคโค่ พาร์ค** เป็นเจ้าของหรือผู้ครอบครองแหล่งกำเนิดมลพิษ

เขตปกครอง : **เขตคลองเตย**

ประกอบกิจการประเภท : อาคารชุด

ประเภทย่อย : ประเภท ข ตั้งแต่ 100 ห้องแต่ไม่ถึง 500 ห้อง จำนวนห้อง : 444

สังกัด : อื่นๆ

2. ข้อมูลเกี่ยวกับระบบน้ำเสีย และแหล่งรองรับน้ำทิ้ง

(1) ประเภท/ ชนิดของระบบบำบัดน้ำเสีย	ความสามารถในการบำบัดน้ำเสีย	
1. < ระบบบำบัด >	350.00	ลบ.ม./วัน
2. < ระบบบำบัด >	0.00	ลบ.ม./วัน
3. < ระบบบำบัด >	0.00	ลบ.ม./วัน
4. < ระบบบำบัด >	0.00	ลบ.ม./วัน
5. < ระบบบำบัด >	0.00	ลบ.ม./วัน

(2) การทำงานของระบบบำบัดน้ำเสีย
- (●) แบบต่อเนื่อง 24 ชั่วโมง/วัน
- ( ) แบบไม่ต่อเนื่อง (ระบุ)

(3) อุปกรณ์และเครื่องมือที่ใช้ในระบบบำบัดน้ำเสีย
- [x] เครื่องสูบน้ำ
- [x] ระบบเติมอากาศ
- [ ] เครื่องกวน/ผสมน้ำเสีย
- [ ] เครื่องกวน/ผสมสารเคมี
- [x] เครื่องสูบตะกอน
- [ ] อื่นๆ
- [ ] อื่นๆ (2)
- [ ] อื่นๆ (3)

(4) แหล่งรองรับน้ำทิ้ง (ระบุ) **ท่อน้ำทิ้งของกรุงเทพมหานคร**

(5) วิธีกำจัดตะกอนที่เกิดขึ้นจากระบบบำบัดน้ำเสียและวิธีการกำจัด **จัดจ้างกทมสูบทุกปี ปีละ 1 ครั้ง**

3. สรุปผลการทำงานของระบบบำบัดน้ำเสียเป็นรายเดือน

(1) ปริมาณการใช้ไฟฟ้าของระบบบำบัดน้ำเสีย	13,331.000	หน่วย
(2) ปริมาณน้ำใช้ในทุกกิจกรรมของแหล่งกำเนิดมลพิษ	851.000	ลบ.ม.
(3) ปริมาณน้ำเสียที่เข้าระบบบำบัดน้ำเสีย	680.800	ลบ.ม.

(4) การระบายน้ำทิ้งจากระบบบำบัดน้ำเสีย
- (●) ระบายทุกวัน
- ( ) ระบายบางวัน (ระบุจำนวนวันที่ระบาย) วัน
- ( ) ไม่ระบายเลย

(5) ปริมาณสารเคมี หรือสารสกัดชีวภาพที่ใช้

ชื่อสารเคมี หรือสารสกัดชีวภาพ	ปริมาณที่ใช้	หน่วย
1.	0.000	กิโลกรัม

(6) การทำงานของระบบบำบัดน้ำเสีย

ระบบบำบัดน้ำเสีย	◉ ปกติ	○ ผิดปกติ
เครื่องสูบน้ำ	◉ ปกติ	○ ผิดปกติ
ระบบเติมอากาศ	◉ ปกติ	○ ผิดปกติ
เครื่องสูบตะกอน	◉ ปกติ	○ ผิดปกติ

(7) ปริมาณตะกอนส่วนเกินที่เกิดขึ้นจากระบบบำบัดน้ำเสียที่นำไปกำจัด 0.00 กิโลกรัม

(8) ปัญหา อุปสรรค และแนวทางแก้ไข

ในการนี้ขอรายงานสรุปผลการทำงานของระบบบำบัดน้ำเสียของแหล่งกำเนิดมลพิษสำหรับ เดือน: ธันวาคม พ.ศ. 2566 ตามที่ได้กำหนดในมาตรา 80 แห่งพระราชบัญญัติส่งเสริมและรักษาคุณภาพสิ่งแวดล้อมแห่งชาติ พ.ศ. 2535 ในฐานะ

ลงชื่อ **คุณ เมญญาลา มนทักษิณ** เจ้าของหรือผู้ครอบครองแหล่งกำเนิดมลพิษ

พิมพ์ | กลับรายการหลัก

แบบ ทส. ๑

แบบบันทึกรายละเอียดของสถิติและข้อมูลซึ่งแสดงผลการทำงานของระบบบำบัดน้ำเสีย ของแหล่งกำเนิดมลพิษ

แหล่งกำเนิดมลพิษ ตั้งอยู่เลขที่ 1188 หมู่ที่ - ซอย

ถนน พระราม 4 แขวง/ตำบล คลองเตย เขต/อำเภอ คลองเตย จังหวัด กรุงเทพมหานคร

โทรศัพท์ 082-374-6688 โทรสาร มี คุณ เบญญาดา มนทักษิณ เป็น

เจ้าของหรือผู้ครอบครองหล่งกำเนิดมลพิษ ประกอบกิจการประเภท อาคารชุดห้องพักอาศัย

ใบอนุญาตเลขที่ (ถ้ามี) ออกให้โดย หมดอายุ

ซึ่งมีแผนผังแสดงการทำงานของระบบบำบัดน้ำเสีย ดังนี้

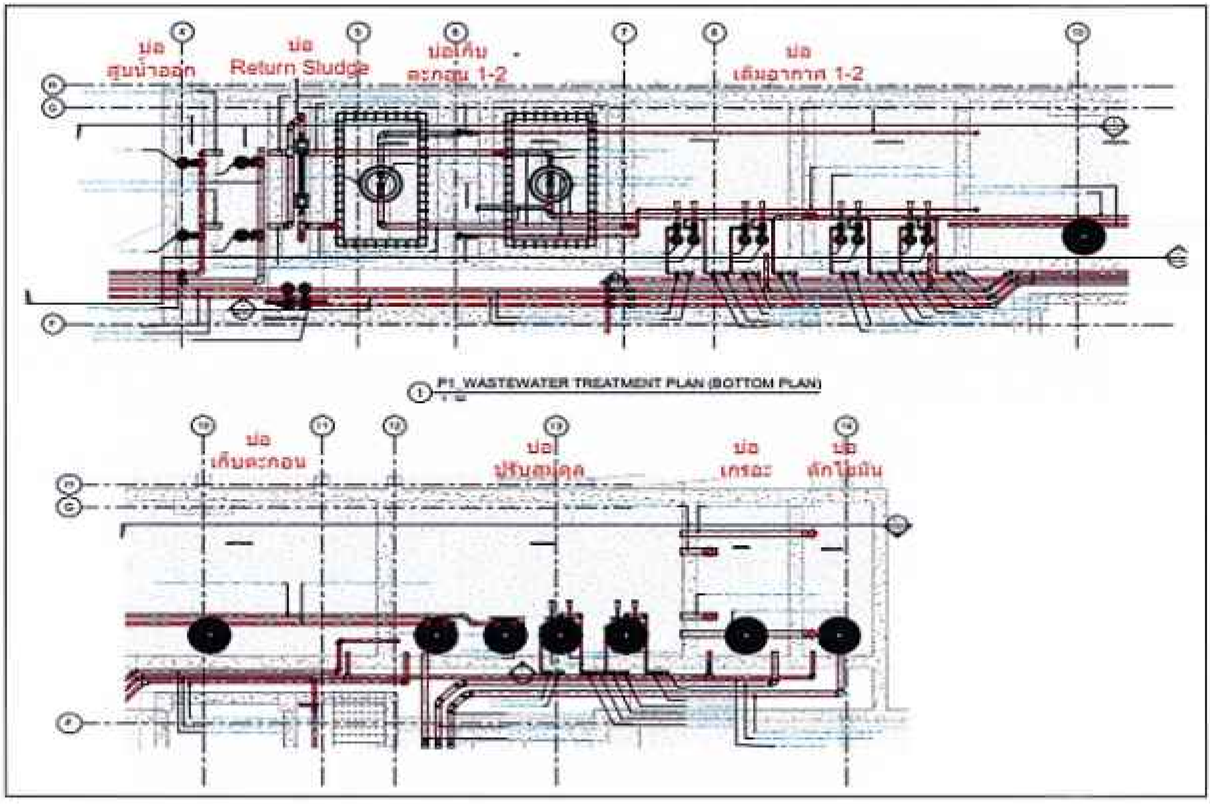

ได้จัดเก็บสถิติและข้อมูลแสดงผลการทำงานของระบบบำบัดน้ำเสียปรากฏตามตาราง ดังนี้

สถิติและข้อมูลที่เก็บจากแหล่งกำเนิดมลพิษ North Wastewater Treatment

วัน เดือน ปี	ปริมาณการใช้ไฟฟ้าของระบบบำบัดน้ำเสีย (หน่วย)	ปริมาณน้ำใช้ในทุกกิจกรรมของแหล่งกำเนิดมลพิษ (ลบ.ม.)	ปริมาณน้ำเสียที่เข้าระบบบำบัดน้ำเสีย (ลบ.ม.)	การระบายน้ำทิ้งจากระบบบำบัดน้ำเสีย (ระบาย/ไม่ระบาย)	ปริมาณสารเคมีหรือสารสกัดชีวภาพที่ใช้ (ชื่อ/ปริมาณ) (ลิตรหรือกิโลกรัม)	การทำงานของระบบบำบัดน้ำเสีย: ระบบบำบัดน้ำเสีย (ปกติ/ผิดปกติ)	เครื่องสูบน้ำ (ปกติ/ผิดปกติ)	เครื่องเติมอากาศ (ปกติ/ผิดปกติ)	เครื่องกวน/ผสมน้ำเสีย (ปกติ/ผิดปกติ)	เครื่องกวน/ผสมสารเคมี (ปกติ/ผิดปกติ)	เครื่องสูบตะกอน (ปกติ/ผิดปกติ)	อื่นๆ (ระบุ) (ปกติ/ผิดปกติ)	ปริมาณตะกอนส่วนเกินที่เกิดขึ้นจากระบบบำบัดน้ำเสียที่นำไปกำจัด (ลบ.ม.)	ปัญหาอุปสรรคและแนวทางแก้ไข	ลายมือชื่อผู้บันทึก
1/12/66	461	24	19.2	ระบาย	-	ปกติ	ปกติ	ปกติ	ปกติ	-	ปกติ	ปกติ	100	-	ปิยพัชร
2/12/66	455	32	25.6	ระบาย	-	ปกติ	ปกติ	ปกติ	ปกติ	-	ปกติ	ปกติ	100	-	ปิยพัชร
3/1266	410	20	16	ระบาย	-	ปกติ	ปกติ	ปกติ	ปกติ	-	ปกติ	ปกติ	100	-	ปิยพัชร
4/12/66	430	19	15.2	ระบาย	-	ปกติ	ปกติ	ปกติ	ปกติ	-	ปกติ	ปกติ	100	-	ปิยพัชร
5/12/66	482	19	15.2	ระบาย	-	ปกติ	ปกติ	ปกติ	ปกติ	-	ปกติ	ปกติ	100	-	ปิยพัชร
6/12/66	444	19	15.2	ระบาย	-	ปกติ	ปกติ	ปกติ	ปกติ	-	ปกติ	ปกติ	100	-	ปิยพัชร
7/12/66	409	21	16.8	ระบาย	-	ปกติ	ปกติ	ปกติ	ปกติ	-	ปกติ	ปกติ	100	-	ปิยพัชร
8/12/66	451	23	18.4	ระบาย	-	ปกติ	ปกติ	ปกติ	ปกติ	-	ปกติ	ปกติ	100	-	ปิยพัชร
9/12/66	461	36	28.8	ระบาย	-	ปกติ	ปกติ	ปกติ	ปกติ	-	ปกติ	ปกติ	100	-	ปิยพัชร
10/12/66	461	21	16.8	ระบาย	-	ปกติ	ปกติ	ปกติ	ปกติ	-	ปกติ	ปกติ	100	-	ปิยพัชร
11/12/66	423	19	15.2	ระบาย	-	ปกติ	ปกติ	ปกติ	ปกติ	-	ปกติ	ปกติ	100	-	ปิยพัชร
12/12/66	428	20	16	ระบาย	-	ปกติ	ปกติ	ปกติ	ปกติ	-	ปกติ	ปกติ	100	-	ปิยพัชร
13/12/66	451	20	16	ระบาย	-	ปกติ	ปกติ	ปกติ	ปกติ	-	ปกติ	ปกติ	100	-	ปิยพัชร
14/12/66	445	33	26.4	ระบาย	-	ปกติ	ปกติ	ปกติ	ปกติ	-	ปกติ	ปกติ	100	-	ปิยพัชร
15/12/66	468	26	20.8	ระบาย	-	ปกติ	ปกติ	ปกติ	ปกติ	-	ปกติ	ปกติ	100	-	ปิยพัชร
16/12/66	393	19	15.2	ระบาย	-	ปกติ	ปกติ	ปกติ	ปกติ	-	ปกติ	ปกติ	100	-	ปิยพัชร

วัน เดือน ปี	สถิติและข้อมูลที่เก็บจากแหล่งกำเนิดมลพิษ North Wastewater Treatment														ลายมือชื่อผู้บันทึก
	ปริมาณการใช้ไฟฟ้าของระบบบำบัดน้ำเสีย (หน่วย)	ปริมาณน้ำใช้ในทุกกิจกรรมของแหล่งกำเนิดมลพิษ (ลบ.ม.)	ปริมาณน้ำเสียที่เข้าระบบบำบัดน้ำเสีย (ลบ.ม.)	การระบายน้ำทิ้งจากระบบบำบัดน้ำเสีย (ระบาย/ไม่ระบาย)	ปริมาณสารเคมีหรือสารสกัดชีวภาพที่ใช้ (ชื่อ/ปริมาณ) (ลิตรหรือกิโลกรัม)	การทำงานของระบบบำบัดน้ำเสีย							ปริมาณตะกอนส่วนเกินที่เกิดขึ้นจากระบบบำบัดน้ำเสียที่นำไปกำจัด (ลบ.ม.)	ปัญหาอุปสรรคและแนวทางแก้ไข	
						ระบบบำบัดน้ำเสีย (ปกติ/ผิดปกติ)	เครื่องสูบน้ำ (ปกติ/ผิดปกติ)	เครื่องเติมอากาศ (ปกติ/ผิดปกติ)	เครื่องกวน/ผสมน้ำเสีย (ปกติ/ผิดปกติ)	เครื่องกวน/ผสมสารเคมี (ปกติ/ผิดปกติ)	เครื่องสูบตะกอน (ปกติ/ผิดปกติ)	อื่นๆ (ระบุ) (ปกติ/ผิดปกติ)			
17/12/66	492	37	29.6	ระบาย	-	ปกติ	ปกติ	ปกติ	ปกติ	-	ปกติ	ปกติ	100	-	ปิยพัชร
18/12/66	429	39	31.2	ระบาย	-	ปกติ	ปกติ	ปกติ	ปกติ	-	ปกติ	ปกติ	100	-	ปิยพัชร
19/12/66	454	37	29.6	ระบาย	-	ปกติ	ปกติ	ปกติ	ปกติ	-	ปกติ	ปกติ	100	-	ปิยพัชร
20/12/66	433	34	27.2	ระบาย	-	ปกติ	ปกติ	ปกติ	ปกติ	-	ปกติ	ปกติ	100	-	ปิยพัชร
21/12/66	424	43	34.4	ระบาย	-	ปกติ	ปกติ	ปกติ	ปกติ	-	ปกติ	ปกติ	100	-	ปิยพัชร
22/12/66	497	27	21.6	ระบาย	-	ปกติ	ปกติ	ปกติ	ปกติ	-	ปกติ	ปกติ	100	-	ปิยพัชร
23/12/66	459	31	24.8	ระบาย	-	ปกติ	ปกติ	ปกติ	ปกติ	-	ปกติ	ปกติ	100	-	ปิยพัชร
24/12/66	430	36	28.8	ระบาย	-	ปกติ	ปกติ	ปกติ	ปกติ	-	ปกติ	ปกติ	100	-	ปิยพัชร
25/12/66	411	18	14.4	ระบาย	-	ปกติ	ปกติ	ปกติ	ปกติ	-	ปกติ	ปกติ	100	-	ปิยพัชร
26/12/66	442	22	17.6	ระบาย	-	ปกติ	ปกติ	ปกติ	ปกติ	-	ปกติ	ปกติ	100	-	ปิยพัชร
27/12/66	465	20	16	ระบาย	-	ปกติ	ปกติ	ปกติ	ปกติ	-	ปกติ	ปกติ	100	-	ปิยพัชร
28/12/66	440	39	31.2	ระบาย	-	ปกติ	ปกติ	ปกติ	ปกติ	-	ปกติ	ปกติ	100	-	ปิยพัชร
29/12/66	433	37	29.6	ระบาย	-	ปกติ	ปกติ	ปกติ	ปกติ	-	ปกติ	ปกติ	100	-	ปิยพัชร
30/12/66	450	31	24.8	ระบาย	-	ปกติ	ปกติ	ปกติ	ปกติ	-	ปกติ	ปกติ	100	-	ปิยพัชร
31/12/66	432	29	23.2	ระบาย	-	ปกติ	ปกติ	ปกติ	ปกติ	-	ปกติ	ปกติ	100	-	ปิยพัชร

แบบ ทส. ๒

รายงานสรุปผลการทำงานของระบบบำบัดน้ำเสีย

๑. ข้อมูลทั่วไป

แหล่งกำเนิดมลพิษ ตั้งอยู่เลขที่ 1188 หมู่ที่ .... ซอย........
ถนน พระราม 4 แขวง/ตำบล คลองเตย เขต/อำเภอ คลองเตย
จังหวัด กรุงเทพมหานคร โทรศัพท์ 082-374-6688 โทรสาร
มี คุณ เบญญาดา มนทักษิณ เป็นเจ้าของหรือผู้ครอบครองแหล่งกำเนิดมลพิษ
ประกอบกิจการประเภท คอนโดสำหรับที่พักอาศัย
ใบอนุญาต (ถ้ามี)........ออกให้โดย........หมดอายุ........

ในการนี้ขอรายงานสรุปผลการทำงานของระบบบำบัดน้ำเสียของแหล่งกำเนิดมลพิษสำหรับเดือน พฤศจิกายน พ.ศ. 2566 ตามที่ได้กำหนดในมาตรา ๘๐ แห่งพระราชบัญญัติส่งเสริมและรักษาคุณภาพสิ่งแวดล้อมแห่งชาติ พ.ศ. ๒๕๓๕ ในฐานะ

คุณ เบญญาดา มนทักษิณ เจ้าของหรือผู้ครอบครองแหล่งกำเนิดมลพิษ
(คุณ เบญญาดา มนทักษิณ)
นาย ปิยพัชร ศิริมงคล ผู้ควบคุมระบบบำบัดน้ำเสีย
(นาย ปิยพัชร ศิริมงคล)
ใบอนุญาตเลขที่ ....หมดอายุ ....
ออกให้โดย ....
.... ผู้รับจ้างให้บริการบำบัดน้ำเสีย
(........)
ใบอนุญาตเลขที่ .... หมดอายุ ....
ออกให้โดย ....

๒. ข้อมูลเกี่ยวกับระบบบำบัดน้ำเสีย และแหล่งรองรับน้ำทิ้ง

(๑) ประเภท/ชนิดของระบบบำบัดน้ำเสีย บ่อเติมอากาศ สูบตะกอนวนกลับ
ความสามารถในการรองรับน้ำเสียของระบบบำบัดน้ำเสีย 350 ลบ.ม./วัน

(๒) การทำงานของระบบบำบัดน้ำเสีย (x) แบบต่อเนื่อง 24 ชั่วโมง/วัน
☐ แบบไม่ต่อเนื่อง (ระบุ)........

(๓) อุปกรณ์และเครื่องมือที่ใช้ในระบบบำบัดน้ำเสีย / เครื่องสูบน้ำ / เครื่องเติมอากาศ
☐ เครื่องกวน/ผสมน้ำเสีย ☐ เครื่องกวน/ผสมสารเคมี
/ เครื่องสูบตะกอน อื่น ๆ (ระบุ) ....

(๔) แหล่งรองรับน้ำทิ้ง (ระบุ) สูบลงบ่อน้ำทิ้งของกรุงเทพมหานคร

(๕) วิธีจัดการตะกอนที่เกิดขึ้นจากระบบบำบัดน้ำเสียและวิธีการกำจัด จัดจ้างผู้รับเหมาสูบทิ้ง ปีละ 1 ครั้ง

๓. **สรุปผลการทำงานของระบบบำบัดน้ำเสียเป็นรายเดือน**

(๑) ปริมาณการใช้ไฟฟ้าของระบบบำบัดน้ำเสีย (หน่วย) 13,385 หน่วย

(๒) ปริมาณน้ำใช้ทุกกิจกรรมในแหล่งกำเนิดมลพิษ (ลบ.ม.) 794 ลบ.ม

(๓) ปริมาณน้ำเสียที่เข้าระบบบำบัดน้ำเสีย (ลบ.ม.) 635.2 ลบ.ม

(๔) การระบายน้ำทิ้งจากระบบบำบัดน้ำเสีย ระบายทุกวัน

(๕) ปริมาณสารเคมีหรือสารสกัดชีวภาพที่ใช้ (ลิตรหรือกิโลกรัม) ไม่มี

(๖) การทำงานของระบบบำบัดน้ำเสียและอุปกรณ์

- ระบบบำบัดน้ำเสีย / ปกติ ☐ ผิดปกติ (ระบุ)
- เครื่องสูบน้ำ / ปกติ ☐ ผิดปกติ (ระบุ)
- เครื่องเติมอากาศ / ปกติ ☐ ผิดปกติ (ระบุ)
- เครื่องกวนผสมน้ำเสีย ☐ ปกติ ☐ ผิดปกติ (ระบุ)
- เครื่องกวนผสมสารเคมี ☐ ปกติ ☐ ผิดปกติ (ระบุ)
- เครื่องสูบตะกอน /ปกติ ☐ ผิดปกติ (ระบุ)
- อื่นๆ ☐ ปกติ ☐ ผิดปกติ (ระบุ)

(๗) ปริมาณตะกอนส่วนเกินจากระบบบำบัดน้ำเสียที่นำไปกำจัด (ลบ.ม.)

(๘) ปัญหา อุปสรรค และแนวทางแก้ไข

คำเตือน **๑. เจ้าของหรือผู้ครอบครองแหล่งกำเนิดมลพิษ ผู้ควบคุมระบบบำบัดน้ำเสีย หรือผู้รับจ้างให้บริการบำบัดน้ำเสียผู้ใดไม่จัดเก็บสถิติ ข้อมูล หรือไม่ทำบันทึกหรือรายงานตามมาตรา ๘๐ ต้องระวางโทษจำคุกไม่เกินหนึ่งเดือน หรือปรับไม่เกินหนึ่งหมื่นบาท หรือทั้งจำทั้งปรับตามมาตรา ๑๐๖**

๒. ผู้ควบคุมระบบบำบัดน้ำเสียหรือผู้รับจ้างให้บริการบำบัดน้ำเสียผู้ใดทำบันทึกหรือรายงานโดยแสดงข้อความอันเป็นเท็จ ต้องระวางโทษจำคุกไม่เกินหนึ่งปี หรือปรับไม่เกินหนึ่งแสนบาท หรือทั้งจำทั้งปรับตามมาตรา ๑๐๗

หมายเหตุ **๑. ให้กรอกสถิติและข้อมูลเฉพาะในกรณีที่มีสถิติและข้อมูลนั้น ๆ ในแต่ละวัน**

๒. ในกรณีระบบบำบัดน้ำเสียที่มีการติดตั้งเครื่องตรวจวัดคุณภาพน้ำทิ้งแบบอัตโนมัติ ให้แนบผลการตรวจวัดคุณภาพน้ำทิ้งทุกวันแยกตามพารามิเตอร์ที่ตรวจวัด และทำการสรุปผลเป็นสถิติและข้อมูลรายเดือน

ขอรับรองว่าการบันทึกสถิติและข้อมูลตามตารางข้างต้นถูกต้องทุกประการ

คุณ ...เบญญาดา.....มนทักษิณ..........เจ้าของหรือผู้ครอบครองแหล่งกำเนิดมลพิษ

(..)

คุณ ....ปิยพัชร......ศิริมงคล.......................ผู้ควบคุมระบบบำบัดน้ำเสีย

(.........ปิยพัชร ศิริมงคล.........................)

ใบอนุญาตเลขที่ ....หมดอายุ ....

ออกให้โดย...กรมควบคุมมลพิษ...

.... ผู้รับจ้างให้บริการบำบัดน้ำเสีย

(...)

ใบอนุญาตเลขที่ .... หมดอายุ ....

ออกให้โดย ....

ภาคผนวก 2

2.2 เอกสารการตรวจการบำรุงรักษาเชิงป้องกันระบบบำบัดน้ำเสีย ประจำเดือน กรกฎาคม - ธันวาคม 2566

เอกสารบันทึกผลการบำรุงรักษาเครื่อง Sewage Pump พ.ศ. 2566

ชื่อเครื่อง Sewage Pump (SWP 01)รหัสเครื่องจักร .... ความถี่การบำรุงรักษา 1 เดือน / ครั้ง สถานที่ติดตั้ง ชั้น B1 แผนก วิศวกรรม

ลำดับ	รายละเอียด	ความถี่	ค่ามาตรฐาน	เดือน												หมายเหตุ
				ม.ค.	ก.พ.	มี.ค.	เม.ย.	พ.ค.	มิ.ย.	ก.ค.	ส.ค.	ก.ย.	ต.ค.	พ.ย.	ธ.ค.	
1	ตรวจสอบฝาเปิด-ปิดตู้คอนโทรล	1	ปกติ						/	/	/	/	/	/	/	
2	ตรวจสอบความผิดปกติของสายไฟฟ้า ฉนวน ความร้อน จุดต่อสาย	1	ปกติ						/	/	/	/	/	/	/	
3	ทำความสะอาดเป่าฝุ่นโดยรวม (ตู้คอนโทรล)	1	สะอาด						/	/	/	/	/	/	/	
4	หลอดไฟแสดงสภาวะการทำงานต่าง ๆ	1	ปกติ						/	/	/	/	/	/	/	
5	ทดสอบกลไกการทริปและการตั้งค่าของ Trip unit	1	ปกติ						/	/	/	/	/	/	/	
6	ตรวจขันขั้วต่อสายให้แน่น	1	ปกติ						/	/	/	/	/	/	/	
7	ตรวจเช็ครอยรั่วซึมของน้ำตามจุดต่าง ๆ	1	ปกติ						/	/	/	/	/	/	/	
8	กระแสไฟฟ้าของมอเตอร์ L-1	1	Amp						10.9A	11.1 A	11.1A	11.3A	11.1A	11.2A	11.0A	
9	กระแสไฟฟ้าของมอเตอร์ L-2	1	Amp						10.9A	11.2A	10.0A	10.1A	11.2A	11.1A	11.1A	
10	กระแสไฟฟ้าของมอเตอร์ L-3	1	Amp						11.1A	10.9A	10.1A	10.1A	10.9A	10.8A	11.1A	
11	ตรวจสอบตำแหน่ง Valve ให้ถูกต้อง	1	ปกติ						/	/	/	/	/	/	/	
12	ตรวจสอบความสะอาดและความปลอดภัยรอบพื้นที่เครื่อง	1	ปกติ						/	/	/	/	/	/	/	
			วัน / เดือน / ปี						21/6/66	21/7/66	21/8/66	25/9/66	25/10/66	27/11/66	27/12/66	
			ผู้ตรวจเช็ค 1						[signature]	[signature]	[signature]	[signature]	[signature]	[signature]	[signature]	
			ผู้ตรวจเช็ค 2													
			ผู้ตรวจเช็ค 3													
			ผู้ตรวจรับ						[signature]	[signature]	[signature]	[signature]	[signature]	[signature]	[signature]	

หมายเหตุ : ระยะ 1 ปีแผนกวิศวกรรมขออนุมัติจ่ายงาน

ผู้ตรวจเช็ค เจ้าหน้าที่ช่างเทคนิค/ผู้ตรวจรับ เจ้าหน้าที่แผนกผู้ใช้เครื่อง

เอกสารบันทึกผลการบำรุงรักษาเครื่อง Sewage Pump พ.ศ. 2566

ชื่อเครื่อง Sewage Pump (SWP 02)รหัสเครื่องจักร .... ความถี่การบำรุงรักษา 1 เดือน / ครั้ง สถานที่ติดตั้ง ชั้น B1 แผนก วิศวกรรม

ลำดับ	รายละเอียด	ความถี่	ค่ามาตรฐาน	เดือน												หมายเหตุ
				ม.ค.	ก.พ.	มี.ค.	เม.ย.	พ.ค.	มิ.ย.	ก.ค.	ส.ค.	ก.ย.	ต.ค.	พ.ย.	ธค.	
1	ตรวจสอบฝาเปิด-ปิดตู้คอนโทรล	1	ปกติ						✓	✓	✓	✓	✓	✓	✓	
2	ตรวจสอบความผิดปกติของสายไฟฟ้า ฉนวน ความร้อน จุดต่อสาย	1	ปกติ						✓	✓	✓	✓	✓	✓	✓	
3	ทำความสะอาดฝุ่นโดยรวม (ตู้คอนโทรล)	1	สะอาด						✓	✓	✓	✓	✓	✓	✓	
4	หลอดไฟแสดงสภาวะการทำงานต่าง ๆ	1	ปกติ						✓	✓	✓	✓	✓	✓	✓	
5	ทดสอบกลไกการทริปและการตั้งค่าของ Trip unit	1	ปกติ						✓	✓	✓	✓	✓	✓	✓	
6	ตรวจขันขั้วต่อสายให้แน่น	1	ปกติ						✓	✓	✓	✓	✓	✓	✓	
7	ตรวจเช็คระบบรั่วซึมของน้ำตามจุดต่าง ๆ	1	ปกติ						✓	✓	✓	✓	✓	✓	✓	
8	กระแสไฟฟ้าของมอเตอร์ L-1	1	Amp						11.2A	11.1A	11.0A	11.1A	10.9A	10.9A	11.0A	
9	กระแสไฟฟ้าของมอเตอร์ L-2	1	Amp						11.3A	11.0A	10.3A	11.0A	11.0A	11.1A	11.1A	
10	กระแสไฟฟ้าของมอเตอร์ L-3	1	Amp						11.1A	11.2A	10.4A	11.A	11.1A	11.0A	11.1A	
11	ตรวจสอบตำแหน่ง Valve ให้ถูกต้อง	1	ปกติ						✓	✓	✓	✓	✓	✓	✓	
12	ตรวจสอบความสะอาดและความปลอดภัยรอบพื้นที่เครื่อง	1	ปกติ						✓	✓	✓	✓	✓	✓	✓	
			วัน / เดือน / ปี						26/6/66	21/7/66	21/8/66	28/9/66	27/10/66	29/11/66	27/12/66	
			ผู้ตรวจเช็ค 1						[signature]	[signature]	[signature]	[signature]	[signature]	[signature]	[signature]	
			ผู้ตรวจเช็ค 2													
			ผู้ตรวจเช็ค 3													
			ผู้ตรวจรับ						[signature]	[signature]	[signature]	[signature]	[signature]	[signature]	[signature]	

หมายเหตุ : ระยะ 1 ปีแผนกวิศวกรรมตรวจสอบคู่มือทำงาน

ผู้ตรวจเช็ค เจ้าหน้าที่ช่างเทคนิค/ผู้ตรวจรับ เจ้าหน้าที่แผนกผู้ใช้เครื่อง

เอกสารบันทึกผลการบำรุงรักษาเครื่อง Ultraviolet พ.ศ. 2566

ชื่อเครื่อง Ultraviolet(UV 01) รหัสเครื่องจักร .... ความถี่การบำรุงรักษา 1 เดือน / ครั้ง สถานที่ติดตั้ง ชั้น B1 แผนก วิศวะกรรม

ลำดับ	รายละเอียด	ความถี่	ค่ามาตรฐาน	เดือน												หมายเหตุ
				ม.ค.	ก.พ.	มี.ค.	เม.ย.	พ.ค.	มิ.ย.	ก.ค.	ส.ค.	ก.ย.	ต.ค.	พ.ย.	ธ.ค.	
1	ตรวจสอบการเปิด-ปิดตู้คอนโทรล	1	ปกติ						/	/	/					
2	ตรวจสอบความผิดปกติของสายไฟฟ้า ฉนวน ความร้อน จุดต่อสาย	1	ปกติ						/	/	/					
3	ทำความสะอาดฝุ่นโดยรวม (ชุดคอนโทรล)	1	สะอาด						/	/	/					
4	หลอดไฟแสดงสภาวะการทำงานต่าง ๆ	1	ปกติ						/	/	/					
5	ทดสอบกลไกการทริปและการตั้งค่าของ Trip unit	1	ปกติ						/	/	/	[illegible]	[illegible]	[illegible]	[illegible]	
6	ตรวจขันขั้วต่อสายไฟแน่น	1	ปกติ						/	/	/	[illegible]	[illegible]	[illegible]	[illegible]	
7	ตรวจเช็คหารั่วซึมของน้ำตามจุดต่างๆ	1	ปกติ						/	/	/					
8	กระแสไฟฟ้าของมอเตอร์	1	Amp						1.0A	0.90A	0.80A					
9	ตรวจสอบตำแหน่ง Valve ให้ถูกต้อง	1	ปกติ						/	/	/					
10	ตรวจสอบความสะอาดและความปลอดภัยรอบพื้นที่เครื่อง	1	ปกติ						/	/	/					
			วัน / เดือน / ปี						27/6/66	21/7/66	21/8/66	25/9/66	27/10/66	24/11/66	22/12/66	
			ผู้ตรวจเช็ค 1						[illegible]	[illegible]	[illegible]	[illegible]	[illegible]	[illegible]	[illegible]	
			ผู้ตรวจเช็ค 2													
			ผู้ตรวจเช็ค 3													
			ผู้ตรวจรับ						[illegible]	[illegible]	[illegible]	[illegible]	[illegible]	[illegible]	[illegible]	

หมายเหตุ : ระยะ 1 ปีแผนกวิศวกรรมของมูลนิธิทำงาน

ผู้ตรวจเช็ค เจ้าหน้าที่ช่างเทคนิค ผู้ตรวจรับ เจ้าหน้าที่แผนกผู้ใช้เครื่อง

เอกสารบันทึกผลการบำรุงรักษาเครื่อง Aerator Ejector พ.ศ. 2566

ชื่อเครื่อง Aerator Ejector(ATEJ 01) รหัสเครื่องจักร .... ความถี่การบำรุงรักษา 1 เดือน / ครั้ง สถานที่ติดตั้ง ชั้น B1 แผนก วิศวกรรม

ลำดับ	รายละเอียด	ความถี่	ค่ามาตรฐาน	เดือน												หมายเหตุ
				ม.ค.	ก.พ.	มี.ค.	เม.ย.	พ.ค.	มิ.ย.	ก.ค.	ส.ค.	ก.ย.	ต.ค.	พ.ย.	ธ.ค.	
1	ตรวจสอบฝาเปิด-ปิดตู้คอนโทรล	1	ปกติ						/	/	/	/	/	/	/	
2	ตรวจสอบความผิดปกติของสายไฟฟ้า ฉนวน ความร้อน จุดต่อสาย	1	ปกติ						/	/	/	/	/	/	/	
3	ทำความสะอาดเป่าฝุ่นโดยรวม (ตู้คอนโทรล)	1	สะอาด						/	/	/	/	/	/	/	
4	หลอดไฟแสดงสถานะการทำงานต่าง ๆ	1	ปกติ						/	/	/	/	/	/	/	
5	ทดสอบกลไกการทริปและการตั้งค่าของ Trip unit	1	ปกติ						/	/	/	/	/	/	/	
6	ตรวจขันขั้วต่อสายให้แน่น	1	ปกติ						/	/	/	/	/	/	/	
7	ตรวจเช็ครอยรั่วซึมของน้ำตามจุดต่าง ๆ	1	ปกติ						/	/	/	/	/	/	/	
8	กระแสไฟฟ้าของมอเตอร์ L-1	1	Amp						10.1A	10.9A	10 A	10.8A	10.1A	10.2A	10.1A	
9	กระแสไฟฟ้าของมอเตอร์ L-2	1	Amp						9.9A	9.8A	9.2A	9.9A	10.1A	9.8A	9.7A	
10	กระแสไฟฟ้าของมอเตอร์ L-3	1	Amp						9.8A	9.9A	9.7A	9.7A	9.9A	10.0A	9.9A	
11	ตรวจสอบตำแหน่ง Valve ให้ถูกต้อง	1	ปกติ						/	/	/	/	/	/	/	
12	ตรวจสอบความสะอาดและความปลอดภัยรอบพื้นที่เครื่อง	1	ปกติ						/	/	/	/	/	/	/	
			วัน / เดือน / ปี						21/6/66	21/7/66	01/8/66	26/9/66	27/10/66	09/11/66	27/12/66	
			ผู้ตรวจเช็ค 1						[illegible]	[illegible]	[illegible]	[illegible]	[illegible]	[illegible]	[illegible]	
			ผู้ตรวจเช็ค 2													
			ผู้ตรวจเช็ค 3													
			ผู้ตรวจรับ						[illegible]	[illegible]	[illegible]	[illegible]	[illegible]	[illegible]	[illegible]	

หมายเหตุ : ระยะ 1 ปีแผนกวิศวกรรมขออนุมัติทำลาย

ผู้ตรวจเช็ค เจ้าหน้าที่ช่างเทคนิคผู้ตรวจรับ เจ้าหน้าที่แผนกผู้ใช้เครื่อง

เอกสารบันทึกผลการบำรุงรักษาเครื่อง Aerator Ejector พ.ศ. 2566

ชื่อเครื่อง Aerator Ejector(ATEJ 02) รหัสเครื่องจักร .... ความถี่การบำรุงรักษา 1 เดือน / ครั้ง สถานที่ติดตั้ง ชั้น B1 แผนก วิศวกรรม

ลำดับ	รายละเอียด	ความถี่	ค่ามาตรฐาน	เดือน												หมายเหตุ
				ม.ค.	ก.พ.	มี.ค.	เม.ย.	พ.ค.	มิ.ย.	ก.ค.	ส.ค.	ก.ย.	ต.ค.	พ.ย.	ธค.	
1	ตรวจสอบฝาเปิด-ปิดตู้คอนโทรล	1	ปกติ						/	/	/	/	/	/	/	
2	ตรวจสอบความผิดปกติของสายไฟฟ้า ฉนวน ความร้อน จุดต่อสาย	1	ปกติ						/	/	/	/	/	/	/	
3	ทำความสะอาดเป่าฝุ่นโดยรวม (ชุดคอนโทรล)	1	สะอาด						/	/	/	/	/	/	/	
4	หลอดไฟแสดงสถานะการทำงานต่าง ๆ	1	ปกติ						/	/	/	/	/	/	/	
5	ทดสอบกลไกการทริปและการตั้งค่าของ Trip unit	1	ปกติ						/	/	/	/	/	/	/	
6	ตรวจขันขั้วต่อสายให้แน่น	1	ปกติ						/	/	/	/	/	/	/	
7	ตรวจเช็คการรั่วซึมของน้ำตามจุดต่าง ๆ	1	ปกติ						/	/	/	/	/	/	/	
8	กระแสไฟฟ้าของมอเตอร์ L-1	1	Amp						10.2A	10.1A	10.1A	10.4A	9.9A	9.9A	9.8A	
9	กระแสไฟฟ้าของมอเตอร์ L-2	1	Amp						9.9A	10.1A	9.9A	9.8A	10.0A	10.0A	9.9A	
10	กระแสไฟฟ้าของมอเตอร์ L-3	1	Amp						9.9A	10.2A	10 A	10.1A	9.9A	9.9A	10.0A	
11	ตรวจสอบตำแหน่ง Valve ให้ถูกต้อง	1	ปกติ						/	/	/	/	/	/	/	
12	ตรวจสอบความสะอาดและความปลอดภัยรอบพื้นที่เครื่อง	1	ปกติ						/	/	/	/	/	/	/	
			วัน / เดือน / ปี						21/6/66	21/7/66	11/8/66	26/9/66	27/10/66	29/11/66	27/12/66	
			ผู้ตรวจเช็ค 1						[illegible]	[illegible]	[illegible]	[illegible]	[illegible]	[illegible]	[illegible]	
			ผู้ตรวจเช็ค 2													
			ผู้ตรวจเช็ค 3													
			ผู้ตรวจรับ						[illegible]	[illegible]	[illegible]	[illegible]	[illegible]	[illegible]	[illegible]	

หมายเหตุ : ระยะ 1 ปีแผนกวิศวกรรมขออนุมัติทำลาย

ผู้ตรวจเช็ค เจ้าหน้าที่ช่างเทคนิคผู้ตรวจรับ เจ้าหน้าที่แผนกผู้ใช้เครื่อง

เอกสารบันทึกผลการบำรุงรักษาเครื่อง Aerator Ejector พ.ศ. 2566

ชื่อเครื่อง Aerator Ejector(ATEJ 03) รหัสเครื่องจักร .... ความถี่การบำรุงรักษา 1 เดือน / ครั้ง สถานที่ติดตั้ง ชั้น B1 แผนก วิศวกรรม

ลำดับ	รายละเอียด	ความถี่	ค่ามาตรฐาน	เดือน												หมายเหตุ
				ม.ค.	ก.พ.	มี.ค.	เม.ย.	พ.ค.	มิ.ย.	ก.ค.	ส.ค.	ก.ย.	ต.ค.	พ.ย.	ธ.ค.	
1	ตรวจสอบฝาเปิด-ปิดตู้คอนโทรล	1	ปกติ						/	/	/	/	/	/	/	
2	ตรวจสอบความผิดปกติของสายไฟฟ้า ฉนวน ความร้อน จุดต่อสาย	1	ปกติ						/	/	/	/	/	/	/	
3	ทำความสะอาดเป่าฝุ่นโดยรวม (จุดคอนโทรล)	1	สะอาด						/	/	/	/	/	/	/	
4	หลอดไฟแสดงสถานะการทำงานต่าง ๆ	1	ปกติ						/	/	/	/	/	/	/	
5	ทดสอบกลไกการทริปและการตั้งค่าของ Trip unit	1	ปกติ						/	/	/	/	/	/	/	
6	ตรวจขันขั้วต่อสายให้แน่น	1	ปกติ						/	/	/	/	/	/	/	
7	ตรวจเช็ครอยรั่วซึมของน้ำตามจุดต่าง ๆ	1	ปกติ						/	/	/	/	/	/	/	
8	กระแสไฟฟ้าของมอเตอร์ L-1	1	Amp						10.1A	10.2A	10.1A	10.4A	10.1A	10.1A	10.1A	
9	กระแสไฟฟ้าของมอเตอร์ L-2	1	Amp						10.2A	10.3A	10.1A	9.8A	10.2A	10.8A	10.1A	
10	กระแสไฟฟ้าของมอเตอร์ L-3	1	Amp						10.3A	10.1A	10A	10.1A	10.0A	10.1A	10.0A	
11	ตรวจสอบตำแหน่ง Valve ให้ถูกต้อง	1	ปกติ						/	/	/	/	/	/	/	
12	ตรวจสอบความสะอาดและความปลอดภัยรอบพื้นที่เครื่อง	1	ปกติ						/	/	/	/	/	/	/	
			วัน / เดือน / ปี						26/6/66	21/7/66	4/8/66	21/9/66	27/10/66	29/11/66	27/12/66	
			ผู้ตรวจเช็ค 1						[signature]	[signature]	[signature]	[signature]	[signature]	[signature]	[signature]	
			ผู้ตรวจเช็ค 2													
			ผู้ตรวจเช็ค 3													
			ผู้ตรวจรับ						[signature]	[signature]	[signature]	[signature]	[signature]	[signature]	[signature]	

หมายเหตุ : ระยะ 1 ปีแผนกวิศวกรรมขออนุมัติทำลาย

ผู้ตรวจเช็ค เจ้าหน้าที่ช่างเทคนิค ผู้ตรวจรับ เจ้าหน้าที่แผนกผู้ใช้เครื่อง

เอกสารบันทึกผลการบำรุงรักษาเครื่อง Aerator Ejector พ.ศ. 2566

ชื่อเครื่อง Aerator Ejector(ATEJ 04) รหัสเครื่องจักร .... ความถี่การบำรุงรักษา 1 เดือน / ครั้ง สถานที่ติดตั้ง ชั้น B1 แผนก วิศวกรรม

ลำดับ	รายละเอียด	ความถี่	ค่ามาตรฐาน	เดือน												หมายเหตุ
				ม.ค.	ก.พ.	มี.ค.	เม.ย.	พ.ค.	มิ.ย.	ก.ค.	ส.ค.	ก.ย.	ต.ค.	พ.ย.	ธ.ค.	
1	ตรวจสอบฝาเปิด-ปิดตู้คอนโทรล	1	ปกติ						/	/	/	/	/	/	/	
2	ตรวจสอบความผิดปกติของสายไฟฟ้า ฉนวน ความร้อน จุดต่อสาย	1	ปกติ						/	/	/	/	/	/	/	
3	ทำความสะอาดเป่าฝุ่นโดยรวม (ชุดคอนโทรล)	1	สะอาด						/	/	/	/	/	/	/	
4	หลอดไฟแสดงสภาวะการทำงานต่าง ๆ	1	ปกติ						/	/	/	/	/	/	/	
5	ทดสอบกลไกการทริปและการตั้งค่าของ Trip unit	1	ปกติ						/	/	/	/	/	/	/	
6	ตรวจขันขั้วต่อสายไฟแน่น	1	ปกติ						/	/	/	/	/	/	/	
7	ตรวจเช็ครอยรั่วซึมของน้ำตามจุดต่าง ๆ	1	ปกติ						/	/	/	/	/	/	/	
8	กระแสไฟฟ้าของมอเตอร์ L-1	1	Amp						10.1A	10.2A	10.1A	10.1A	9.8A	10.1A	10.1A	
9	กระแสไฟฟ้าของมอเตอร์ L-2	1	Amp						10.2A	10.1A	10.1A	9.6A	10.1A	9.5A	10.1A	
10	กระแสไฟฟ้าของมอเตอร์ L-3	1	Amp						10.1A	10.1A	10.2A	9.9A	10A	10A	9.9A	
11	ตรวจสอบตำแหน่ง Valve ให้ถูกต้อง	1	ปกติ						/	/	/	/	/	/	/	
12	ตรวจสอบความสะอาดและความปลอดภัยรอบพื้นที่เครื่อง	1	ปกติ						/	/	/	/	/	/	/	

	วัน / เดือน / ปี						26/6/66	24/7/66	31/8/66	28/9/66	23/10/66	29/11/66	22/12/66
	ผู้ตรวจเช็ค 1						[signature]	[signature]	[signature]	[signature]	[signature]	[signature]	[signature]
	ผู้ตรวจเช็ค 2												
	ผู้ตรวจเช็ค 3												
	ผู้ตรวจรับ						[signature]	[signature]	[signature]	[signature]	[signature]	[signature]	[signature]

หมายเหตุ : ระยะ 1 ปีแผนกวิศวกรรมขอดูแลฝ่ายสาย

ผู้ตรวจเช็ค เจ้าหน้าที่ช่างเทคนิค ผู้ตรวจรับ เจ้าหน้าที่แผนกผู้ใช้เครื่อง

เอกสารบันทึกผลการบำรุงรักษาเครื่อง Aerator Ejector พ.ศ. 2566

ชื่อเครื่อง Aerator Ejector(ATEJ 05) รหัสเครื่องจักร .... ความถี่การบำรุงรักษา 1 เดือน / ครั้ง สถานที่ติดตั้ง ชั้น B1 แผนก วิศวกรรม

ลำดับ	รายละเอียด	ความถี่	ค่ามาตรฐาน	เดือน												หมายเหตุ
				ม.ค.	ก.พ.	มี.ค.	เม.ย.	พ.ค.	มิ.ย.	ก.ค.	ส.ค.	ก.ย.	ต.ค.	พ.ย.	ธ.ค.	
1	ตรวจสอบการเปิด-ปิดตู้คอนโทรล	1	ปกติ						/	/	/	/	/	/	/	
2	ตรวจสอบความผิดปกติของสายไฟฟ้า ฉนวน ความร้อน จุดต่อสาย	1	ปกติ						/	/	/	/	/	/	/	
3	ทำความสะอาดเป่าฝุ่นโดยรวม (ตู้คอนโทรล)	1	สะอาด						/	/	/	/	/	/	/	
4	หลอดไฟแสดงสภาวะการทำงานต่าง ๆ	1	ปกติ						/	/	/	/	/	/	/	
5	ทดสอบกลไกการทริปและการตั้งค่าของ Trip unit	1	ปกติ						/	/	/	/	/	/	/	
6	ตรวจขันขั้วต่อสายให้แน่น	1	ปกติ						/	/	/	/	/	/	/	
7	ตรวจเช็คร่องรอยการรั่วซึมของน้ำตามจุดต่าง ๆ	1	ปกติ						/	/	/	/	/	/	/	
8	กระแสไฟฟ้าของมอเตอร์ L-1	1	Amp						9.8A	10.1A	10.0A	9A	9.9A	10.1A	9.9A	
9	กระแสไฟฟ้าของมอเตอร์ L-2	1	Amp						9.9A	9.9A	9.5A	8.5A	9.0A	9.0A	9.0A	
10	กระแสไฟฟ้าของมอเตอร์ L-3	1	Amp						9.8A	9.7A	9.9A	9.1A	9.5A	10.0A	10.1A	
11	ตรวจสอบตำแหน่ง Valve ให้ถูกต้อง	1	ปกติ						/	/	/	/	/	/	/	
12	ตรวจสอบความสะอาดและความปลอดภัยรอบพื้นที่เครื่อง	1	ปกติ						/	/	/	/	/	/	/	
			วัน / เดือน / ปี						21/6/66	21/7/66	01/8/66	26/9/66	23/10/66	24/11/66	27/12/66	
			ผู้ตรวจเช็ค 1						[signature]	[signature]	[signature]	[signature]	[signature]	[signature]	[signature]	
			ผู้ตรวจเช็ค 2													
			ผู้ตรวจเช็ค 3													
			ผู้ตรวจรับ						[signature]	[signature]	[signature]	[signature]	[signature]	[signature]	[signature]	

หมายเหตุ ระยะ 1 ปีแผนกวิศวกรรมขออนุมัติทำลาย

ผู้ตรวจเช็ค เจ้าหน้าที่ช่างเทคนิค/ผู้ตรวจรับ เจ้าหน้าที่แผนกผู้ดูแลเครื่อง

เอกสารบันทึกผลการบำรุงรักษาเครื่อง Aerator Ejector พ.ศ. 2566

ชื่อเครื่อง Aerator Ejector(ATEJ 06) รหัสเครื่องจักร .... ความถี่การบำรุงรักษา 1 เดือน / ครั้ง สถานที่ติดตั้ง ชั้น B1 แผนก วิศวกรรม

ลำดับ	รายละเอียด	ความถี่	ค่ามาตรฐาน	เดือน												หมายเหตุ
				ม.ค.	ก.พ.	มี.ค.	เม.ย.	พ.ค.	มิ.ย.	ก.ค.	ส.ค.	ก.ย.	ต.ค.	พ.ย.	ธ.ค.	
1	ตรวจสอบฝาเปิด-ปิดตู้คอนโทรล	1	ปกติ						✓	✓	✓	✓	✓	✓	✓	
2	ตรวจสอบความผิดปกติของสายไฟฟ้า ฉนวน ความร้อน จุดต่อสาย	1	ปกติ						✓	✓	✓	✓	✓	✓	✓	
3	ทำความสะอาดฝุ่นโดยรวม (ตู้คอนโทรล)	1	สะอาด						✓	✓	✓	✓	✓	✓	✓	
4	หลอดไฟแสดงสภาวะการทำงานต่าง ๆ	1	ปกติ						✓	✓	✓	✓	✓	✓	✓	
5	ทดสอบกลไกการทริปและการตั้งค่าของ Trip unit	1	ปกติ						✓	✓	✓	✓	✓	✓	✓	
6	ตรวจขันขั้วต่อสายไฟแน่น	1	ปกติ						✓	✓	✓	✓	✓	✓	✓	
7	ตรวจเช็คการรั่วซึมของน้ำตามจุดต่างๆ	1	ปกติ						✓	✓	✓	✓	✓	✓	✓	
8	กระแสไฟฟ้าของมอเตอร์ L-1	1	Amp						10.1A	10.1A	9.9A	10.2A	10.1A	10.1A	10.1A	
9	กระแสไฟฟ้าของมอเตอร์ L-2	1	Amp						๙.๗A	๙.๕A	10.1A	9.8A	10.0A	10.1A	9.9A	
10	กระแสไฟฟ้าของมอเตอร์ L-3	1	Amp						๙.๕A	๙.๗A	9.7A	10.4A	10.1A	10.0A	10.3A	
11	ตรวจสอบตำแหน่ง Valve ให้ถูกต้อง	1	ปกติ						✓	✓	✓	✓	✓	✓	✓	
12	ตรวจสอบความสะอาดและความปลอดภัยรอบพื้นที่เครื่อง	1	ปกติ						✓	✓	✓	✓	✓	✓	✓	
			วัน / เดือน / ปี						๒๒/๖/๖๖	๒๑/๗/๖๖	21/8/66	20/9/66	27/10/66	29/11/66	22/12/66	
			ผู้ตรวจเช็ค 1						[signature]	[signature]	[signature]	[signature]	[signature]	[signature]	[signature]	
			ผู้ตรวจเช็ค 2													
			ผู้ตรวจเช็ค 3													
			ผู้ตรวจรับ						[signature]	[signature]	[signature]	[signature]	[signature]	[signature]	[signature]	

หมายเหตุ : ระยะ 1 ปีแผนกวิศวกรรมขออนุมัติทำลาย

ผู้ตรวจเช็ค เจ้าหน้าที่ช่างเทคนิค/ผู้ตรวจรับ เจ้าหน้าที่แผนกผู้ใช้เครื่อง

เอกสารบันทึกผลการบำรุงรักษาเครื่อง Aerator Ejector พ.ศ. 2566

ชื่อเครื่อง Aerator Ejector(ATEJ 07) รหัสเครื่องจักร .... ความถี่การบำรุงรักษา 1 เดือน / ครั้ง สถานที่ติดตั้ง ชั้น B1 แผนก วิศวกรรม

ลำดับ	รายละเอียด	ความถี่	ค่ามาตรฐาน	เดือน												หมายเหตุ
				ม.ค.	ก.พ.	มี.ค.	เม.ย.	พ.ค.	มิ.ย.	ก.ค.	ส.ค.	ก.ย.	ต.ค.	พ.ย.	ธ.ค.	
1	ตรวจสอบฝาเปิด-ปิดตู้คอนโทรล	1	ปกติ						/	/	/	/	/	/	/	
2	ตรวจสอบความผิดปกติของสายไฟฟ้า ฉนวน ความร้อน จุดต่อสาย	1	ปกติ						/	/	/	/	/	/	/	
3	ทำความสะอาดฝาตู้โดยรวม (ตู้คอนโทรล)	1	สะอาด						/	/	/	/	/	/	/	
4	หลอดไฟแสดงสถานะการทำงานต่าง ๆ	1	ปกติ						/	/	/	/	/	/	/	
5	ทดสอบกลไกการทริปและการตั้งค่าของ Trip unit	1	ปกติ						/	/	/	/	/	/	/	
6	ตรวจขันขั้วต่อสายให้แน่น	1	ปกติ						/	/	/	/	/	/	/	
7	ตรวจเช็คระบบรั่วซึมของน้ำตามจุดต่างๆ	1	ปกติ						/	/	/	/	/	/	/	
8	กระแสไฟฟ้าของมอเตอร์ L-1	1	Amp						10.1A	10.2A	9.9A	10.3A	10.1A	10.1A	10.0A	
9	กระแสไฟฟ้าของมอเตอร์ L-2	1	Amp						9.8A	10.1A	10.1A	10.0A	10.1A	10.1A	9.9A	
10	กระแสไฟฟ้าของมอเตอร์ L-3	1	Amp						9.9A	9.9A	9.9A	10.8A	10.2A	10.1A	10.8A	
11	ตรวจสอบตำแหน่ง Valve ให้ถูกต้อง	1	ปกติ						/	/	/	/	/	/	/	
12	ตรวจสอบความสะอาดและความปลอดภัยรอบพื้นที่เครื่อง	1	ปกติ						/	/	/	/	/	/	/	
			วัน / เดือน / ปี						27/6/66	21/7/66	21/8/66	26/9/66	27/10/66	29/11/66	28/12/66	
			ผู้ตรวจเช็ค 1						[signature]	[signature]	[signature]	[signature]	[signature]	[signature]	[signature]	
			ผู้ตรวจเช็ค 2													
			ผู้ตรวจเช็ค 3													
			ผู้ตรวจรับ						[signature]	[signature]	[signature]	[signature]	[signature]	[signature]	[signature]	

หมายเหตุ : ระยะ 1 ปีแผนกวิศวกรรม[illegible]

ผู้ตรวจเช็ค เจ้าหน้าที่ช่างเทคนิค ผู้ตรวจรับ เจ้าหน้าที่แผนกผู้ใช้เครื่อง

เอกสารบันทึกผลการบำรุงรักษาเครื่อง Aerator Ejector พ.ศ. 2566

ชื่อเครื่อง Aerator Ejector(ATEJ 08) รหัสเครื่องจักร .... ความถี่การบำรุงรักษา 1 เดือน / ครั้ง สถานที่ติดตั้ง ชั้น B1 แผนก วิศวกรรม

ลำดับ	รายละเอียด	ความถี่	ค่ามาตรฐาน	เดือน												หมายเหตุ
				ม.ค.	ก.พ.	มี.ค.	เม.ย.	พ.ค.	มิ.ย.	ก.ค.	ส.ค.	ก.ย.	ต.ค.	พ.ย.	ธ.ค.	
1	ตรวจสอบฝาเปิด-ปิดตู้คอนโทรล	1	ปกติ						/	/	/	/	/	/	/	
2	ตรวจสอบความผิดปกติของสายไฟฟ้า ฉนวน ความร้อน จุดต่อสาย	1	ปกติ						/	/	/	/	/	/	/	
3	ทำความสะอาดฝุ่นโดยรวม (ตู้คอนโทรล)	1	สะอาด						/	/	/	/	/	/	/	
4	หลอดไฟแสดงสถานะการทำงานต่าง ๆ	1	ปกติ						/	/	/	/	/	/	/	
5	ทดสอบกลไกการทริปและการตั้งค่าของ Trip unit	1	ปกติ						/	/	/	/	/	/	/	
6	ตรวจขันขั้วต่อสายให้แน่น	1	ปกติ						/	/	/	/	/	/	/	
7	ตรวจเช็ครอยรั่วซึมของน้ำตามจุดต่างๆ	1	ปกติ						/	/	/	/	/	/	/	
8	กระแสไฟฟ้าของมอเตอร์ L-1	1	Amp						10.1A	10.1A	10.1A	10.4A	10.3A	10.8A	10.1A	
9	กระแสไฟฟ้าของมอเตอร์ L-2	1	Amp						10.1A	10.1A	10.1A	10.2A	10.2A	10.1A	10.3A	
10	กระแสไฟฟ้าของมอเตอร์ L-3	1	Amp						10.2A	10.4	10A	10.6A	10.1A	10.2A	10.1A	
11	ตรวจสอบตำแหน่ง Valve ให้ถูกต้อง	1	ปกติ						/	/	/	/	/	/	/	
12	ตรวจสอบความสะอาดและความปลอดภัยรอบพื้นที่เครื่อง	1	ปกติ						/	/	/	/	/	/	/	

วัน / เดือน / ปี						23/6/66	21/7/66	21/8/66	26/9/66	23/10/66	29/11/66	27/12/66
ผู้ตรวจเช็ค 1						[illegible]	[illegible]	[illegible]	[illegible]	[illegible]	[illegible]	[illegible]
ผู้ตรวจเช็ค 2												
ผู้ตรวจเช็ค 3												
ผู้ตรวจรับ						[illegible]	[illegible]	[illegible]	[illegible]	[illegible]	[illegible]	[illegible]

หมายเหตุ : ระยะ 1 ปีแผนกวิศวกรรมจะสรุปผลการทำงาน

ผู้ตรวจเช็ค เจ้าหน้าที่ช่างเทคนิค ผู้ตรวจรับ เจ้าหน้าที่แผนกผู้ใช้เครื่อง

เอกสารบันทึกผลการบำรุงรักษาเครื่อง Equalization Pump พ.ศ. 2566

ชื่อเครื่อง Equalization Pump (EQP 01) รหัสเครื่องจักร .... ความถี่การบำรุงรักษา 1 เดือน / ครั้ง สถานที่ติดตั้ง ชั้น B1 แผนก วิศวกรรม

ลำดับ	รายละเอียด	ความถี่	ค่ามาตรฐาน	เดือน												หมายเหตุ
				ม.ค.	ก.พ.	มี.ค.	เม.ย.	พ.ค.	มิ.ย.	ก.ค.	ส.ค.	ก.ย.	ต.ค.	พ.ย.	ธ.ค.	
1	ตรวจสอบฝาเปิด-ปิดตู้คอนโทรล	1	ปกติ						/	/	/	/	/	/	/	
2	ตรวจสอบความผิดปกติของสายไฟฟ้า ฉนวน ความร้อน จุดต่อสาย	1	ปกติ						/	/	/	/	/	/	/	
3	ทำความสะอาดเป่าฝุ่นโดยรวม (ตู้คอนโทรล)	1	สะอาด						/	/	/	/	/	/	/	
4	หลอดไฟแสดงสถานะการทำงานต่าง ๆ	1	ปกติ						/	/	/	/	/	/	/	
5	ทดสอบกลไกการทริปและการตั้งค่าของ Trip unit	1	ปกติ						/	/	/	/	/	/	/	
6	ตรวจขันขั้วต่อสายให้แน่น	1	ปกติ						/	/	/	/	/	/	/	
7	ตรวจเช็ครอยรั่วซึมของน้ำตามจุดต่าง ๆ	1	ปกติ						/	/	/	/	/	/	/	
8	กระแสไฟฟ้ามอเตอร์ L-1	1	Amp						1.6A	1.7A	1.5A	1.5A	1.5A	1.5A	1.4A	
9	กระแสไฟฟ้ามอเตอร์ L-2	1	Amp						1.6A	1.4A	1.3A	1.3A	1.3A	1.4A	1.3A	
10	กระแสไฟฟ้ามอเตอร์ L-3	1	Amp						1.5A	1.3A	1.4A	1.3A	1.4A	1.4A	1.[illegible]A	
11	ตรวจสอบตำแหน่ง Valve ให้ถูกต้อง	1	ปกติ						/	/	/	/	/	/	/	
12	ตรวจสอบความสะอาดและความปลอดภัยรอบพื้นที่เครื่อง	1	ปกติ						/	/	/	/	/	/	/	
			วัน / เดือน / ปี						26/6/66	21/7/66	31/8/66	26/9/66	27/10/66	29/11/66	27/12/66	
			ผู้ตรวจเช็ค 1						[signature]	[signature]	[signature]	[signature]	[signature]	[signature]	[signature]	
			ผู้ตรวจเช็ค 2													
			ผู้ตรวจเช็ค 3													
			ผู้ตรวจรับ						[signature]	[signature]	[signature]	[signature]	[signature]	[signature]	[signature]	

หมายเหตุ : ระยะ 1 ปีแผนกวิศวกรรมขออนุมัติทำลาย

ผู้ตรวจเช็ค เจ้าหน้าที่ช่างเทคนิค ผู้ตรวจรับ เจ้าหน้าที่แผนกผู้ใช้เครื่อง

เอกสารบันทึกผลการบำรุงรักษาเครื่อง Equalization Pump พ.ศ. 2566

ชื่อเครื่อง Equalization Pump (EQP 02) รหัสเครื่องจักร .... ความถี่การบำรุงรักษา 1 เดือน / ครั้ง สถานที่ติดตั้ง ชั้น B1 แผนก วิศวกรรม

ลำดับ	รายละเอียด	ความถี่	ค่ามาตรฐาน	เดือน												หมายเหตุ
				ม.ค.	ก.พ.	มี.ค.	เม.ย.	พ.ค.	มิ.ย.	ก.ค.	ส.ค.	ก.ย.	ต.ค.	พ.ย.	ธ.ค.	
1	ตรวจสอบฝาเปิด-ปิดตู้คอนโทรล	1	ปกติ						/	/	/	/	/	/	/	
2	ตรวจสอบความผิดปกติของสายไฟฟ้า ฉนวน ความร้อน จุดต่อสาย	1	ปกติ						/	/	/	/	/	/	/	
3	ทำความสะอาดเป่าฝุ่นโดยรวม (ชุดคอนโทรล)	1	สะอาด						/	/	/	/	/	/	/	
4	หลอดไฟแสดงสภาวะการทำงานต่าง ๆ	1	ปกติ						/	/	/	/	/	/	/	
5	ทดสอบกลไกการทริปและการตั้งค่าของ Trip unit	1	ปกติ						/	/	/	/	/	/	/	
6	ตรวจขันขั้วต่อสายให้แน่น	1	ปกติ						/	/	/	/	/	/	/	
7	ตรวจเช็ครอยรั่วซึมของน้ำตามจุดต่าง ๆ	1	ปกติ						/	/	/	/	/	/	/	
8	กระแสไฟฟ้าของมอเตอร์ L-1	1	Amp						1.2A	1.3A	1.4A	1.3A	1.2A	1.2A	1.3A	
9	กระแสไฟฟ้าของมอเตอร์ L-2	1	Amp						1.3A	1.2A	1.2A	1.2A	1.2A	1.3A	1.2A	
10	กระแสไฟฟ้าของมอเตอร์ L-3	1	Amp						1.3A	1.2A	1.2A	1.2A	1.3A	1.2A	1.2A	
11	ตรวจสอบตำแหน่ง Valve ให้ถูกต้อง	1	ปกติ						/	/	/	/	/	/	/	
12	ตรวจสอบความสะอาดและความปลอดภัยรอบพื้นที่เครื่อง	1	ปกติ						/	/	/	/	/	/	/	
			วัน / เดือน / ปี						๒๖/๖/๖๖	๒๑/๗/๖๖	๒๑/๘/๖๖	16/9/66	๒๗/๑๐/๖๖	27/11/66	28/12/66	
			ผู้ตรวจเช็ค 1						[illegible]	[illegible]	[illegible]	[illegible]	[illegible]	[illegible]	[illegible]	
			ผู้ตรวจเช็ค 2													
			ผู้ตรวจเช็ค 3													
			ผู้ตรวจรับ						[illegible]	[illegible]	[illegible]	[illegible]	[illegible]	[illegible]	[illegible]	

หมายเหตุ : ระยะ 1 ปีแผนกวิศวกรรมขออนุมัติทำลาย

ผู้ตรวจเช็ค เจ้าหน้าที่ช่างเทคนิค/ผู้ตรวจรับ เจ้าหน้าที่แผนกผู้ใช้เครื่อง

เอกสารบันทึกผลการบำรุงรักษาเครื่อง Equalization Pump พ.ศ. 2566

ชื่อเครื่อง Equalization Pump (EQP 03) รหัสเครื่องจักร .... ความถี่การบำรุงรักษา 1 เดือน / ครั้ง สถานที่ติดตั้ง ชั้น B1 แผนก วิศวกรรม

ลำดับ	รายละเอียด	ความถี่	ค่ามาตรฐาน	เดือน												หมายเหตุ
				ม.ค.	ก.พ.	มี.ค.	เม.ย.	พ.ค.	มิ.ย.	ก.ค.	ส.ค.	ก.ย.	ต.ค.	พ.ย.	ธ.ค.	
1	ตรวจสอบฝาเปิด-ปิดตู้คอนโทรล	1	ปกติ						/	/	/	/	/	/	/	
2	ตรวจสอบความผิดปกติของสายไฟฟ้า ฉนวน ความร้อน จุดต่อสาย	1	ปกติ						/	/	/	/	/	/	/	
3	ทำความสะอาดเป่าฝุ่นโดยรวม (ตู้คอนโทรล)	1	สะอาด						/	/	/	/	/	/	/	
4	หลอดไฟแสดงสภาวะการทำงานต่าง ๆ	1	ปกติ						/	/	/	/	/	/	/	
5	ทดสอบกลไกการทริปและการตั้งค่าของ Trip unit	1	ปกติ						/	/	/	/	/	/	/	
6	ตรวจขันขั้วต่อสายให้แน่น	1	ปกติ						/	/	/	/	/	/	/	
7	ตรวจเช็ครอยรั่วซึมของน้ำตามจุดต่าง ๆ	1	ปกติ						/	/	/	/	/	/	/	
8	กระแสไฟฟ้าของมอเตอร์ L-1	1	Amp						1.8A	1.7A	1.8A	1.7A	1.7A	1.7A	1.6A	
9	กระแสไฟฟ้าของมอเตอร์ L-2	1	Amp						1.7A	1.6A	1.6A	1.6A	1.7A	1.7A	1.6A	
10	กระแสไฟฟ้าของมอเตอร์ L-3	1	Amp						1.6A	1.6A	1.6A	1.6A	1.6A	1.7A	1.7A	
11	ตรวจสอบตำแหน่ง Valve ให้ถูกต้อง	1	ปกติ						/	/	/	/	/	/	/	
12	ตรวจสอบความสะอาดและความปลอดภัยรอบพื้นที่เครื่อง	1	ปกติ						/	/	/	/	/	/	/	
			วัน / เดือน / ปี						22/6/66	21/7/66	21/8/66	26/9/66	27/10/66	27/11/66	27/12/66	
			ผู้ตรวจเช็ค 1						[signature]	[signature]	[signature]	[signature]	[signature]	[signature]	[signature]	
			ผู้ตรวจเช็ค 2													
			ผู้ตรวจเช็ค 3													
			ผู้ตรวจรับ						[signature]	[signature]	[signature]	[signature]	[signature]	[signature]	[signature]	

หมายเหตุ : ระยะ 1 ปีแผนกวิศวกรรมขออนุมัติทำลาย

ผู้ตรวจเช็ค เจ้าหน้าที่ช่างเทคนิค ผู้ตรวจรับ เจ้าหน้าที่แผนกผู้ใช้เครื่อง

เอกสารบันทึกผลการบำรุงรักษาเครื่อง Equalization Pump พ.ศ. 2566

ชื่อเครื่อง Equalization Pump (EQP 04) รหัสเครื่องจักร .... ความถี่การบำรุงรักษา 1 เดือน / ครั้ง สถานที่ติดตั้ง ชั้น B1 แผนก วิศวกรรม

ลำดับ	รายละเอียด	ความถี่	ค่ามาตรฐาน	เดือน												หมายเหตุ
				ม.ค.	ก.พ.	มี.ค.	เม.ย.	พ.ค.	มิ.ย.	ก.ค.	ส.ค.	ก.ย.	ต.ค.	พ.ย.	ธ.ค.	
1	ตรวจสอบฝาเปิด-ปิดตู้คอนโทรล	1	ปกติ						✓	✓	✓	✓	✓	✓	✓	
2	ตรวจสอบความผิดปกติของสายไฟฟ้า ฉนวน ความร้อน จุดต่อสาย	1	ปกติ						✓	✓	✓	✓	✓	✓	✓	
3	ทำความสะอาดฝุ่นโดยรวม (ตู้คอนโทรล)	1	สะอาด						✓	✓	✓	✓	✓	✓	✓	
4	หลอดไฟแสดงสภาวะการทำงานต่าง ๆ	1	ปกติ						✓	✓	✓	✓	✓	✓	✓	
5	ทดสอบกลไกการทริปและการตั้งค่าของ Trip unit	1	ปกติ						✓	✓	✓	✓	✓	✓	✓	
6	ตรวจขันขั้วต่อสายให้แน่น	1	ปกติ						✓	✓	✓	✓	✓	✓	✓	
7	ตรวจเช็คระบบรั่วซึมของน้ำตามจุดต่าง ๆ	1	ปกติ						✓	✓	✓	✓	✓	✓	✓	
8	กระแสไฟฟ้าของมอเตอร์ L-1	1	Amp						1.8A	1.9A	1.9A	1.4A	1.7A	1.7A	1.4A	
9	กระแสไฟฟ้าของมอเตอร์ L-2	1	Amp						1.7A	1.8A	1.8A	1.5A	1.6A	1.7A	1.6A	
10	กระแสไฟฟ้าของมอเตอร์ L-3	1	Amp						1.8A	1.8A	1.9A	1.5A	1.6A	1.6A	1.4A	
11	ตรวจสอบตำแหน่ง Valve ให้ถูกต้อง	1	ปกติ						✓	✓	✓	✓	✓	✓	✓	
12	ตรวจสอบความสะอาดและความปลอดภัยรอบพื้นที่เครื่อง	1	ปกติ						✓	✓	✓	✓	✓	✓	✓	
			วัน / เดือน / ปี						26/6/66	21/7/66	21/8/66	26/9/66	27/10/66	29/11/66	24/12/66	
			ผู้ตรวจเช็ค 1						[illegible]	[illegible]	[illegible]	[illegible]	[illegible]	[illegible]	[illegible]	
			ผู้ตรวจเช็ค 2													
			ผู้ตรวจเช็ค 3													
			ผู้ตรวจรับ						[illegible]	[illegible]	[illegible]	[illegible]	[illegible]	[illegible]	[illegible]	

หมายเหตุ : ระยะ 1 ปี แผนกวิศวกรรมขออนุมัติทำลาย

ผู้ตรวจเช็ค เจ้าหน้าที่ช่างเทคนิค/ผู้ตรวจรับ เจ้าหน้าที่แผนกผู้ใช้เครื่อง

เอกสารบันทึกผลการบำรุงรักษาเครื่อง Effuent Pump พ.ศ. 2566

ชื่อเครื่อง Effuent Pump(EFP 01) รหัสเครื่องจักร .... ความถี่การบำรุงรักษา 1 เดือน / ครั้ง สถานที่ติดตั้ง ชั้น B1 แผนก วิศวกรรม

ลำดับ	รายละเอียด	ความถี่	ค่ามาตรฐาน	เดือน												หมายเหตุ
				ม.ค.	ก.พ.	มี.ค.	เม.ย.	พ.ค.	มิ.ย.	ก.ค.	ส.ค.	ก.ย.	ต.ค.	พ.ย.	ธ.ค.	
1	ตรวจสอบฝาเปิด-ปิดตู้คอนโทรล	1	ปกติ						/	/	/	/	/	/	/	
2	ตรวจสอบความผิดปกติของสายไฟฟ้า ฉนวน ความร้อน จุดต่อสาย	1	ปกติ						/	/	/	/	/	/	/	
3	ทำความสะอาดฝุ่นโดยรวม (ชุดคอนโทรล)	1	สะอาด						/	/	/	/	/	/	/	
4	หลอดไฟแสดงสถานะการทำงานต่าง ๆ	1	ปกติ						/	/	/	/	/	/	/	
5	ทดสอบกลไกการทริปและการตั้งค่าของ Trip unit	1	ปกติ						/	/	/	/	/	/	/	
6	ตรวจขันขั้วต่อสายให้แน่น	1	ปกติ						/	/	/	/	/	/	/	
7	ตรวจเช็คการรั่วซึมของน้ำตามจุดต่าง ๆ	1	ปกติ						/	/	/	/	/	/	/	
8	กระแสไฟฟ้าของมอเตอร์ L-1	1	Amp						14.1A	14.2A	[illegible]	14.1A	14.5A	14.1A	14.1A	
9	กระแสไฟฟ้าของมอเตอร์ L-2	1	Amp						14.2A	14.1A	[illegible]	14.2A	14.1A	14.3A	14.1A	
10	กระแสไฟฟ้าของมอเตอร์ L-3	1	Amp						14.1A	14.1A	14.1A	14.1A	14.2A	14.3A	14.3A	
11	ตรวจสอบตำแหน่ง Valve ให้ถูกต้อง	1	ปกติ						/	/	/	/	/	/	/	
12	ตรวจสอบความสะอาดและความปลอดภัยรอบพื้นที่เครื่อง	1	ปกติ						/	/	/	/	/	/	/	
			วัน / เดือน / ปี						26/6/66	21/7/66	11/8/66	25/9/66	27/10/66	27/11/66	20/12/66	
			ผู้ตรวจเช็ค 1						[signature]	[signature]	[signature]	[signature]	[signature]	อภท.	อภท.	
			ผู้ตรวจเช็ค 2													
			ผู้ตรวจเช็ค 3													
			ผู้ตรวจรับ						[signature]	[signature]	[signature]	[signature]	[signature]	[signature]	[signature]	

หมายเหตุ : ระยะ 1 ปี แผนกวิศวกรรมขออนุมัติทำลาย

ผู้ตรวจเช็ค เจ้าหน้าที่ช่างเทคนิค ผู้ตรวจรับ เจ้าหน้าที่แผนกผู้ใช้เครื่อง

เอกสารบันทึกผลการบำรุงรักษาเครื่อง Effuent Pump พ.ศ. 2566

ชื่อเครื่อง Effuent Pump(EFP 02) รหัสเครื่องจักร .... ความถี่การบำรุงรักษา 1 เดือน / ครั้ง สถานที่ติดตั้ง ชั้น B1 แผนก วิศวกรรม

ลำดับ	รายละเอียด	ความถี่	ค่ามาตรฐาน	เดือน												หมายเหตุ
				ม.ค.	ก.พ.	มี.ค.	เม.ย.	พ.ค.	มิ.ย.	ก.ค.	ส.ค.	ก.ย.	ต.ค.	พ.ย.	ธ.ค.	
1	ตรวจสอบฝาเปิด-ปิดตู้คอนโทรล	1	ปกติ						/	/	/	/	/	/	/	
2	ตรวจสอบความผิดปกติของสายไฟฟ้า ฉนวน ความร้อน จุดต่อสาย	1	ปกติ						/	/	/	/	/	/	/	
3	ทำความสะอาดฝุ่นโดยรวม (ชุดคอนโทรล)	1	สะอาด						/	/	/	/	/	/	/	
4	หลอดไฟแสดงสภาวะการทำงานต่าง ๆ	1	ปกติ						/	/	/	/	/	/	/	
5	ทดสอบกลไกการทริปและการตั้งค่าของ Trip unit	1	ปกติ						/	/	/	/	/	/	/	
6	ตรวจขันขั้วต่อสายไฟแน่น	1	ปกติ						/	/	/	/	/	/	/	
7	ตรวจเช็ครอยรั่วซึมของน้ำตามจุดต่างๆ	1	ปกติ						/	/	/	/	/	/	/	
8	กระแสไฟฟ้าของมอเตอร์ L-1	1	Amp						๑๔.๑A	๑๔.๒A	14.1A	๑๔.๑A	๑๔.๑A	14.1A	14.1A	
9	กระแสไฟฟ้าของมอเตอร์ L-2	1	Amp						๑๔.๐A	๑๔.๑A	13.9A	๑๓.๙A	๑๔.๒A	14.2A	14.2A	
10	กระแสไฟฟ้าของมอเตอร์ L-3	1	Amp						๑๔.๑A	๑๔.๑A	14.2A	๑๔.๑A	๑๔.๑A	14.2A	14.1A	
11	ตรวจสอบตำแหน่ง Valve ให้ถูกต้อง	1	ปกติ						/	/	/	/	/	/	/	
12	ตรวจสอบความสะอาดและความปลอดภัยรอบพื้นที่เครื่อง	1	ปกติ						/	/	/	/	/	/	/	
			วัน / เดือน / ปี						๒๖/๖/๖๖	๒๑/๗/๖๖	21/8/66	๒๕/๙/๖๖	๒๗/๑๐/๖๖	29/11/66	27/12/66	
			ผู้ตรวจเช็ค 1						[signature]	[signature]	[signature]	[signature]	[signature]	[signature]	[signature]	
			ผู้ตรวจเช็ค 2													
			ผู้ตรวจเช็ค 3													
			ผู้ตรวจรับ						[signature]	[signature]	[signature]	[signature]	[signature]	[signature]	[signature]	

หมายเหตุ : ระยะ 1 ปีแผนกวิศวกรรมขออนุมัติทำลาย

ผู้ตรวจเช็ค เจ้าหน้าที่ช่างเทคนิค ผู้ตรวจรับ เจ้าหน้าที่แผนกผู้ใช้เครื่อง

เอกสารบันทึกผลการบำรุงรักษาเครื่อง Return Sludge Pump พ.ศ. 2566

ชื่อเครื่อง Return Sludge Pump(RSP 01) รหัสเครื่องจักร .... ความถี่การบำรุงรักษา 1 เดือน / ครั้ง สถานที่ติดตั้ง ชั้น B1 แผนก วิศวกรรม

ลำดับ	รายละเอียด	ความถี่	ค่ามาตรฐาน	เดือน												หมายเหตุ
				ม.ค.	ก.พ.	มี.ค.	เม.ย.	พ.ค.	มิ.ย.	ก.ค.	ส.ค.	ก.ย.	ต.ค.	พ.ย.	ธ.ค.	
1	ตรวจสอบฝาเปิด-ปิดตู้คอนโทรล	1	ปกติ						/	/	/	/	/	/	/	
2	ตรวจสอบความผิดปกติของสายไฟฟ้า ฉนวน ความร้อน จุดต่อสาย	1	ปกติ						/	/	/	/	/	/	/	
3	ทำความสะอาดฝุ่นโดยรวม (ชุดคอนโทรล)	1	สะอาด						/	/	/	/	/	/	/	
4	หลอดไฟแสดงสภาวะการทำงานต่าง ๆ	1	ปกติ						/	/	/	/	/	/	/	
5	ทดสอบกลไกการทริปและการตั้งค่าของ Trip unit	1	ปกติ						/	/	/	/	/	/	/	
6	ตรวจขันขั้วต่อสายไฟแน่น	1	ปกติ						/	/	/	/	/	/	/	
7	ตรวจเช็ครอยรั่วซึมของน้ำตามจุดต่างๆ	1	ปกติ						/	/	/	/	/	/	/	
8	กระแสไฟฟ้าของมอเตอร์ L-1	1	Amp						1.7A	1.6A	1.7A	1.6A	1.7A	1.6A	1.6A	
9	กระแสไฟฟ้าของมอเตอร์ L-2	1	Amp						1.6A	1.6A	1.6A	1.6A	1.6A	1.7A	1.6A	
10	กระแสไฟฟ้าของมอเตอร์ L-3	1	Amp						1.6A	1.7A	1.7A	1.6A	1.6A	1.6A	1.7A	
11	ตรวจสอบตำแหน่ง Valve ให้ถูกต้อง	1	ปกติ						/	/	/	/	/	/	/	
12	ตรวจสอบความสะอาดและความปลอดภัยรอบพื้นที่เครื่อง	1	ปกติ						/	/	/	/	/	/	/	
			วัน / เดือน / ปี						27/6/66	21/7/66	31/8/66	26/9/66	27/10/66	29/11/66	19/12/66	
			ผู้ตรวจเช็ค 1						[signature]	[signature]	[signature]	[signature]	[signature]	[signature]	[signature]	
			ผู้ตรวจเช็ค 2													
			ผู้ตรวจเช็ค 3													
			ผู้ตรวจรับ						[signature]	[signature]	[signature]	[signature]	[signature]	[signature]	[signature]	

หมายเหตุ : ระยะ 1 ปีและตามวิศวกรรมตามคู่มือผู้ผลิต

ผู้ตรวจเช็ค เจ้าหน้าที่ช่างเทคนิคผู้ตรวจรับ เจ้าหน้าที่แผนกผู้ใช้เครื่อง

เอกสารบันทึกผลการบำรุงรักษาเครื่อง Return Sludge Pump พ.ศ. 2566

ชื่อเครื่อง Return Sludge Pump(RSP 02) รหัสเครื่องจักร .... ความถี่การบำรุงรักษา 1 เดือน / ครั้ง สถานที่ติดตั้ง ชั้น B1 แผนก วิศวกรรม

ลำดับ	รายละเอียด	ความถี่	ค่ามาตรฐาน	เดือน												หมายเหตุ
				ม.ค.	ก.พ.	มี.ค.	เม.ย.	พ.ค.	มิ.ย.	ก.ค.	ส.ค.	ก.ย.	ต.ค.	พ.ย.	ธ.ค.	
1	ตรวจสอบฝาเปิด-ปิดตู้คอนโทรล	1	ปกติ						/	/	/	/	/	/	/	
2	ตรวจสอบความผิดปกติของสายไฟฟ้า ฉนวน ความร้อน จุดต่อสาย	1	ปกติ						/	/	/	/	/	/	/	
3	ทำความสะอาดฝุ่นโดยรวม (ตู้คอนโทรล)	1	สะอาด						/	/	/	/	/	/	/	
4	หลอดไฟแสดงสภาวะการทำงานต่าง ๆ	1	ปกติ						/	/	/	/	/	/	/	
5	ทดสอบกลไกการปรับและการตั้งค่าของ Trip unit	1	ปกติ						/	/	/	/	/	/	/	
6	ตรวจขันขั้วต่อสายไฟแน่น	1	ปกติ						/	/	/	/	/	/	/	
7	ตรวจเช็ครอยรั่วซึมของน้ำตามจุดต่าง ๆ	1	ปกติ						/	/	/	/	/	/	/	
8	กระแสไฟฟ้าของมอเตอร์ L-1	1	Amp						1.8A	1.7A	1.4A	1.4A	1.6A	1.6A	1.4A	
9	กระแสไฟฟ้าของมอเตอร์ L-2	1	Amp						1.7A	1.7A	1.6A	1.6A	1.6A	1.6A	1.6A	
10	กระแสไฟฟ้าของมอเตอร์ L-3	1	Amp						1.4A	1.6A	1.4A	1.6A	1.6A	1.6A	1.4A	
11	ตรวจสอบตำแหน่ง Valve ให้ถูกต้อง	1	ปกติ						/	/	/	/	/	/	/	
12	ตรวจสอบความสะอาดและความปลอดภัยรอบพื้นที่เครื่อง	1	ปกติ						/	/	/	/	/	/	/	
			วัน / เดือน / ปี						21/6/66	21/7/66	21/8/66	26/9/66	27/10/66	29/11/66	22/12/66	
			ผู้ตรวจเช็ค 1						[signature]	[signature]	[signature]	[signature]	[signature]	[signature]	[signature]	
			ผู้ตรวจเช็ค 2													
			ผู้ตรวจเช็ค 3													
			ผู้ตรวจรับ						[signature]	[signature]	[signature]	[signature]	[signature]	[signature]	[signature]	

หมายเหตุ : ระยะ 1 ปีแผนกวิศวกรรมขออนุมัติทำลาย

ผู้ตรวจเช็ค เจ้าหน้าที่ช่างเทคนิค ผู้ตรวจรับ เจ้าหน้าที่แผนกผู้ใช้เครื่อง

เอกสารบันทึกผลการบำรุงรักษาเครื่อง Irrigation Pump พ.ศ. 2566

ชื่อเครื่อง Irrigation Pump (IRRP 01) รหัสเครื่องจักร .... ความถี่การบำรุงรักษา 1 เดือน / ครั้ง สถานที่ติดตั้ง ชั้น B1 แผนก วิศวกรรม

ลำดับ	รายละเอียด	ความถี่	ค่ามาตรฐาน	เดือน												หมายเหตุ
				ม.ค.	ก.พ.	มี.ค.	เม.ย.	พ.ค.	มิ.ย.	ก.ค.	ส.ค.	ก.ย.	ต.ค.	พ.ย.	ธ.ค.	
1	ตรวจสอบฝาเปิด-ปิดตู้คอนโทรล	1	ปกติ						/	/	/	/	/	/	/	
2	ตรวจสอบความผิดปกติของสายไฟฟ้า ฉนวน ความร้อน จุดต่อสาย	1	ปกติ						/	/	/	/	/	/	/	
3	ทำความสะอาดฝุ่นในตู้ควบคุม (ชุดคอนโทรล)	1	สะอาด						/	/	/	/	/	/	/	
4	หลอดไฟแสดงสภาวะการทำงานต่าง ๆ	1	ปกติ						/	/	/	/	/	/	/	
5	ทดสอบกลไกการทริปและการตั้งค่าของ Trip แต่	1	ปกติ						/	/	/	/	/	/	/	
6	ตรวจขันขั้วต่อสายให้แน่น	1	ปกติ						/	/	/	/	/	/	/	
7	ตรวจเช็ครอยรั่วซึมของน้ำตามจุดต่าง ๆ	1	ปกติ						/	/	/	/	/	/	/	
8	กระแสไฟฟ้าของมอเตอร์ L-1	1	Amp						10.1A	10.1A	10.1A	10.1A	10.1A	10.1A	10.2A	
9	กระแสไฟฟ้าของมอเตอร์ L-2	1	Amp						10.1A	10A	9.4A	9.6A	10.2A	10.2A	10.2A	
10	กระแสไฟฟ้าของมอเตอร์ L-3	1	Amp						10.1A	9.9A	9.8A	10.0A	10.1A	10.2A	10.1A	
11	ตรวจสอบตำแหน่ง Valve ให้ถูกต้อง	1	ปกติ						/	/	/	/	/	/	/	
12	ตรวจสอบความสะอาดและความปลอดภัยรอบพื้นที่เครื่อง	1	ปกติ						/	/	/	/	/	/	/	

วัน / เดือน / ปี						24/6/66	20/7/66	21/8/66	26/9/66	27/10/66	29/11/66	27/12/66
ผู้ตรวจเช็ค 1						[signature]	[signature]	[signature]	[signature]	[signature]	[signature]	[signature]
ผู้ตรวจเช็ค 2												
ผู้ตรวจเช็ค 3												
ผู้ตรวจรับ						[signature]	[signature]	[signature]	[signature]	[signature]	[signature]	[signature]

หมายเหตุ : ระยะ 1 ปีแผนกวิศวกรรมจะอนุมัติทำลาย

ผู้ตรวจเช็ค เจ้าหน้าที่ช่างเทคนิค/ผู้ตรวจรับ เจ้าหน้าที่แผนกผู้ใช้เครื่อง

เอกสารบันทึกผลการบำรุงรักษาเครื่อง Irrigation Pump พ.ศ. 2566

ชื่อเครื่อง Irrigation Pump (IRRP 02) รหัสเครื่องจักร .... ความถี่การบำรุงรักษา 1 เดือน / ครั้ง สถานที่ติดตั้ง ชั้น B1 แผนก วิศวกรรม

ลำดับ	รายละเอียด	ความถี่	ค่ามาตรฐาน	เดือน												หมายเหตุ
				ม.ค.	ก.พ.	มี.ค.	เม.ย.	พ.ค.	มิ.ย.	ก.ค.	ส.ค.	ก.ย.	ต.ค.	พ.ย.	ธ.ค.	
1	ตรวจสอบฝาเปิด-ปิดตู้คอลโทรล	1	ปกติ						/	/	/	/	/	/	/	
2	ตรวจสอบความผิดปกติของสายไฟฟ้า ฉนวน ความร้อน จุดต่อสาย	1	ปกติ						/	/	/	/	/	/	/	
3	ทำความสะอาดฝุ่นโดยรวม (ชุดคอนโทรล)	1	สะอาด						/	/	/	/	/	/	/	
4	หลอดไฟแสดงสภาวะการทำงานต่าง ๆ	1	ปกติ						/	/	/	/	/	/	/	
5	ทดสอบกลไกการทริปและการตั้งค่าของ Trip unit	1	ปกติ						/	/	/	/	/	/	/	
6	ตรวจขันขั้วต่อสายไฟแน่น	1	ปกติ						/	/	/	/	/	/	/	
7	ตรวจเช็ครอยรั่วซึมของน้ำตามจุดต่างๆ	1	ปกติ						/	/	/	/	/	/	/	
8	กระแสไฟฟ้าของมอเตอร์ L-1	1	Amp						๙.๗ A	๙.๙A	10 A	10.2A	10.1A	10.1A	10A	
9	กระแสไฟฟ้าของมอเตอร์ L-2	1	Amp						๙.8A	๙.๗A	9.9A	9.8A	10.2A	10.1A	10.2A	
10	กระแสไฟฟ้าของมอเตอร์ L-3	1	Amp						๙.๙A	๙.๗A	9.9A	10.2A	10.1A	9.9A	10.1A	
11	ตรวจสอบตำแหน่ง Valve ให้ถูกต้อง	1	ปกติ						/	/	/	/	/	/	/	
12	ตรวจสอบความสะอาดและความปลอดภัยรอบพื้นที่เครื่อง	1	ปกติ						/	/	/	/	/	/	/	
			วัน / เดือน / ปี						26/6/66	21/7/66	21/8/66	20/9/66	23/10/66	27/11/66	27/12/66	
			ผู้ตรวจเช็ค 1						[signature]	[signature]	[signature]	[signature]	[signature]	[signature]	[signature]	
			ผู้ตรวจเช็ค 2													
			ผู้ตรวจเช็ค 3													
			ผู้ตรวจรับ						[signature]	[signature]	[signature]	[signature]	[signature]	[signature]	[signature]	

หมายเหตุ : ระยะ 1 ปีผลการวิศวกรรมของอนุมัติทำลาย

ผู้ตรวจเช็ค เจ้าหน้าที่ช่างเทคนิค ผู้ตรวจรับ เจ้าหน้าที่แผนกผู้ใช้เครื่อง

เอกสารบันทึกผลการบำรุงรักษาเครื่อง Drainage Pump พ.ศ. 2566

ชื่อเครื่อง Drainage Pump (DNP 01) รหัสเครื่องจักร .... ความถี่การบำรุงรักษา 1 เดือน / ครั้ง สถานที่ติดตั้ง ชั้น B1 แผนก วิศวกรรม

ลำดับ	รายละเอียด	ความถี่	ค่ามาตรฐาน	เดือน												หมายเหตุ
				ม.ค.	ก.พ.	มี.ค.	เม.ย.	พ.ค.	มิ.ย.	ก.ค.	ส.ค.	ก.ย.	ต.ค.	พ.ย.	ธ.ค.	
1	ตรวจสอบฝาเปิด-ปิดตู้คอนโทรล	1	ปกติ						/	/	/	/	/	/	/	
2	ตรวจสอบความผิดปกติของสายไฟฟ้า ฉนวน ความร้อน จุดต่อสาย	1	ปกติ						/	/	/	/	/	/	/	
3	ทำความสะอาดฝุ่นโดยรวม (ชุดคอนโทรล)	1	สะอาด						/	/	/	/	/	/	/	
4	หลอดไฟแสดงสภาวะการทำงานต่าง ๆ	1	ปกติ						/	/	/	/	/	/	/	
5	ทดสอบกลไกการทริปและการตั้งค่าของ Trip unit	1	ปกติ						/	/	/	/	/	/	/	
6	ตรวจขันขั้วต่อสายไฟแน่น	1	ปกติ						/	/	/	/	/	/	/	
7	ตรวจเช็คระบบรีเลย์ของน้ำตามจุดต่างๆ	1	ปกติ						/	/	/	/	/	/	/	
8	กระแสไฟฟ้าของมอเตอร์ L-1	1	Amp						/	/	/	/	/	/	/	
9	กระแสไฟฟ้าของมอเตอร์ L-2	1	Amp						11.1A	10.7A	11.1A	12.5A	11.1A	11.4A	12.1A	
10	กระแสไฟฟ้าของมอเตอร์ L-3	1	Amp						11.2A	10.9A	10.6A	12.1A	11.2A	11.2A	11.1A	
11	ตรวจสอบตำแหน่ง Valve ให้ถูกต้อง	1	ปกติ						11.2A	11.0A	11.0A	12.4A	11.1A	11.3A	11.7A	
12	ตรวจสอบความสะอาดและความปลอดภัยรอบพื้นที่เครื่อง	1	ปกติ						/	/	/	/	/	/	/	
			วัน / เดือน / ปี						21/6/66	21/7/66	21/8/66	28/9/66	27/10/66	29/11/66	27/12/66	
			ผู้ตรวจเช็ค 1						[illegible]	[illegible]	[illegible]	[illegible]	[illegible]	[illegible]	[illegible]	
			ผู้ตรวจเช็ค 2													
			ผู้ตรวจเช็ค 3													
			ผู้ตรวจรับ						[illegible]	[illegible]	[illegible]	[illegible]	[illegible]	[illegible]	[illegible]	

หมายเหตุ : ระยะ 1 ปีแผนกวิศวกรรมขออนุมัติค่าจ่าย

ผู้ตรวจเช็ค เจ้าหน้าที่ช่างเทคนิค/ผู้ตรวจรับ เจ้าหน้าที่แผนกผู้ใช้เครื่อง

เอกสารบันทึกผลการบำรุงรักษาเครื่อง Drainage Pump พ.ศ. 2566

ชื่อเครื่อง Drainage Pump (DNP 02) รหัสเครื่องจักร .... ความถี่การบำรุงรักษา 1 เดือน / ครั้ง สถานที่ติดตั้ง ชั้น B1 แผนก วิศวกรรม

ลำดับ	รายละเอียด	ความถี่	ค่ามาตรฐาน	เดือน												หมายเหตุ
				ม.ค.	ก.พ.	มี.ค.	เม.ย.	พ.ค.	มิ.ย.	ก.ค.	ส.ค.	ก.ย.	ต.ค.	พ.ย.	ธ.ค.	
1	ตรวจสอบฝาเปิด-ปิดตู้คอนโทรล	1	ปกติ						✓	✓	✓	✓	✓	✓	✓	
2	ตรวจสอบความผิดปกติของสายไฟฟ้า ฉนวน ความร้อน จุดต่อสาย	1	ปกติ						✓	✓	✓	✓	✓	✓	✓	
3	ทำความสะอาดเป่าฝุ่นโดยรวม (ชุดคอนโทรล)	1	สะอาด						✓	✓	✓	✓	✓	✓	✓	
4	หลอดไฟแสดงสภาวะการทำงานต่าง ๆ	1	ปกติ						✓	✓	✓	✓	✓	✓	✓	
5	ทดสอบกลไกการทริปและการตั้งค่าของ Trip unit	1	ปกติ						✓	✓	✓	✓	✓	✓	✓	
6	ตรวจขันขั้วต่อสายไฟแน่น	1	ปกติ						✓	✓	✓	✓	✓	✓	✓	
7	ตรวจเช็ครอยรั่วซึมของน้ำตามจุดต่าง ๆ	1	ปกติ						✓	✓	✓	✓	✓	✓	✓	
8	กระแสไฟฟ้าของมอเตอร์ L-1	1	Amp						11.1A	11.0A	11.1A	11.1A	11.2A	11.3A	11.1A	
9	กระแสไฟฟ้าของมอเตอร์ L-2	1	Amp						11.2A	11.2A	11.2A	10.7A	11.0A	11.0A	11.2A	
10	กระแสไฟฟ้าของมอเตอร์ L-3	1	Amp						11.4A	11.3A	11.0A	11.0A	11.1A	11.[illegible]A	11.2A	
11	ตรวจสอบตำแหน่ง Valve ให้ถูกต้อง	1	ปกติ						✓	✓	✓	✓	✓	✓	✓	
12	ตรวจสอบความสะอาดและความปลอดภัยรอบพื้นที่เครื่อง	1	ปกติ						✓	✓	✓	✓	✓	✓	✓	
			วัน / เดือน / ปี						21/6/66	21/7/66	21/8/66	20/9/66	22/10/66	29/11/66	22/12/66	
			ผู้ตรวจเช็ค 1						[signature]	[signature]	[signature]	[signature]	[signature]	[signature]	[signature]	
			ผู้ตรวจเช็ค 2													
			ผู้ตรวจเช็ค 3													
			ผู้ตรวจรับ						[signature]	[signature]	[signature]	[signature]	[signature]	[signature]	[signature]	

หมายเหตุ : ระยะ 1 ปีแผนกวิศวกรรมขออนุมัติทำลาย

ผู้ตรวจเช็ค เจ้าหน้าที่ช่างเทคนิค/ผู้ตรวจรับ เจ้าหน้าที่แผนกผู้ใช้เครื่อง

เอกสารบันทึกผลการบำรุงรักษาเครื่อง Drainage Pump พ.ศ. 2566

ชื่อเครื่อง Drainage Pump (DNP 03) รหัสเครื่องจักร .... ความถี่การบำรุงรักษา 1 เดือน / ครั้ง สถานที่ติดตั้ง ชั้น B1 แผนก วิศวกรรม

ลำดับ	รายละเอียด	ความถี่	ค่ามาตรฐาน	เดือน												หมายเหตุ
				ม.ค.	ก.พ.	มี.ค.	เม.ย.	พ.ค.	มิ.ย.	ก.ค.	ส.ค.	ก.ย.	ต.ค.	พ.ย.	ธ.ค.	
1	ตรวจสอบฝาเปิด-ปิดตู้คอนโทรล	1	ปกติ						✓	✓	✓	✓	✓	✓	✓	
2	ตรวจสอบความผิดปกติของสายไฟฟ้า ฉนวน ความร้อน จุดต่อสาย	1	ปกติ						✓	✓	✓	✓	✓	✓	✓	
3	ทำความสะอาดฝุ่นในตู้ควบคุม (ตู้คอนโทรล)	1	สะอาด						✓	✓	✓	✓	✓	✓	✓	
4	หลอดไฟแสดงสถานะการทำงานต่าง ๆ	1	ปกติ						✓	✓	✓	✓	✓	✓	✓	
5	ทดสอบกลไกการทริปและการตั้งค่าของ Trip unit	1	ปกติ						✓	✓	✓	✓	✓	✓	✓	
6	ตรวจขันขั้วต่อสายให้แน่น	1	ปกติ						✓	✓	✓	✓	✓	✓	✓	
7	ตรวจเช็คระบบรั่วซึมของน้ำตามจุดต่างๆ	1	ปกติ						✓	✓	✓	✓	✓	✓	✓	
8	กระแสไฟฟ้าของมอเตอร์ L-1	1	Amp						11.2 A	11.3 A	11.1 A	10.8 A	10.1 A	10.1 A	10.2 A	
9	กระแสไฟฟ้าของมอเตอร์ L-2	1	Amp						11.0 A	11.3 A	11.2 A	10.3 A	10.3 A	10.4 A	10.4 A	
10	กระแสไฟฟ้าของมอเตอร์ L-3	1	Amp						11.2 A	11.3 A	11.1 A	10.7 A	10.3 A	10.3 A	10.2 A	
11	ตรวจสอบตำแหน่ง Valve ให้ถูกต้อง	1	ปกติ						✓	✓	✓	✓	✓	✓	✓	
12	ตรวจสอบความสะอาดและความปลอดภัยรอบพื้นที่เครื่อง	1	ปกติ						✓	✓	✓	✓	✓	✓	✓	
			วัน / เดือน / ปี						26/6/66	24/7/66	21/8/66	26/9/66	23/10/66	29/11/66	22/12/66	
			ผู้ตรวจเช็ค 1						[signature]	[signature]	[signature]	[signature]	[signature]	[signature]	[signature]	
			ผู้ตรวจเช็ค 2													
			ผู้ตรวจเช็ค 3													
			ผู้ตรวจรับ						[signature]	[signature]	[signature]	[signature]	[signature]	[signature]	[signature]	

หมายเหตุ : ระยะ 1 ปีแผนกวิศวกรรมขออนุมัติทำลาย

ผู้ตรวจเช็ค เจ้าหน้าที่ช่างเทคนิค ผู้ตรวจรับ เจ้าหน้าที่แผนกผู้ใช้เครื่อง

เอกสารบันทึกผลการบำรุงรักษาเครื่อง Drainage Pump พ.ศ. 2566

ชื่อเครื่อง Drainage Pump (DNP 04) รหัสเครื่องจักร .... ความถี่การบำรุงรักษา 1 เดือน / ครั้ง สถานที่ติดตั้ง ชั้น B1 แผนก วิศวกรรม

ลำดับ	รายละเอียด	ความถี่	ค่ามาตรฐาน	เดือน												หมายเหตุ
				ม.ค.	ก.พ.	มี.ค.	เม.ย.	พ.ค.	มิ.ย.	ก.ค.	ส.ค.	ก.ย.	ต.ค.	พ.ย.	ธ.ค.	
1	ตรวจสอบฝาเปิด-ปิดตู้คอนโทรล	1	ปกติ						/	/	/	/	/	/	/	
2	ตรวจสอบความผิดปกติของสายไฟฟ้า ฉนวน ความร้อน จุดต่อสาย	1	ปกติ						/	/	/	/	/	/	/	
3	ทำความสะอาดเป่าฝุ่นในตู้ควบคุม (ตู้คอนโทรล)	1	สะอาด						/	/	/	/	/	/	/	
4	หลอดไฟแสดงสภาวะการทำงานต่าง ๆ	1	ปกติ						/	/	/	/	/	/	/	
5	ทดสอบกลไกการปรับและการตั้งค่าของ Trip unit	1	ปกติ						/	/	/	/	/	/	/	
6	ตรวจขันขั้วต่อสายไฟแน่น	1	ปกติ						/	/	/	/	/	/	/	
7	ตรวจเช็ครอยรั่วซึมของน้ำตามจุดต่างๆ	1	ปกติ						/	/	/	/	/	/	/	
8	กระแสไฟฟ้าของมอเตอร์ L-1	1	Amp						11.8A	12.5A	11.5A	13.1A	13.1A	11.5A	11.5A	
9	กระแสไฟฟ้าของมอเตอร์ L-2	1	Amp						11.1A	11.2A	13.6A	12.6A	13.0A	11.3A	12.3A	
10	กระแสไฟฟ้าของมอเตอร์ L-3	1	Amp						11.2A	11.3A	12.7A	13.8A	12.9A	11.8A	13.0A	
11	ตรวจสอบตำแหน่ง Valve ให้ถูกต้อง	1	ปกติ						/	/	/	/	/	/	/	
12	ตรวจสอบความสะอาดและความปลอดภัยรอบพื้นที่เครื่อง	1	ปกติ						/	/	/	/	/	/	/	
			วัน / เดือน / ปี						๒๖/๖/๖๖	๓๑/๗/๖๖	๓๑/๘/66	26/9/66	๒๗/๑๐/๖๖	29/11/66	22/12/66	
			ผู้ตรวจเช็ค 1						[illegible]	[illegible]	[illegible]	[illegible]	[illegible]	[illegible]	[illegible]	
			ผู้ตรวจเช็ค 2													
			ผู้ตรวจเช็ค 3													
			ผู้ตรวจรับ						[illegible]	[illegible]	[illegible]	[illegible]	[illegible]	[illegible]	[illegible]	

หมายเหตุ : ระยะ 1 ปีแผนกวิศวกรรมขออนุมัติทำลาย

ผู้ตรวจเช็ค เจ้าหน้าที่ช่างเทคนิคผู้ตรวจรับ เจ้าหน้าที่แผนกผู้ใช้เครื่อง

เอกสารบันทึกผลการบำรุงรักษาเครื่อง Drainage Pump พ.ศ. 2566

ชื่อเครื่อง Drainage Pump (DNP 05) รหัสเครื่องจักร .... ความถี่การบำรุงรักษา 1 เดือน / ครั้ง สถานที่ติดตั้ง ชั้น B1 แผนก วิศวกรรม

ลำดับ	รายละเอียด	ความถี่	ค่ามาตรฐาน	เดือน												หมายเหตุ
				ม.ค.	ก.พ.	มี.ค.	เม.ย.	พ.ค.	มิ.ย.	ก.ค.	ส.ค.	ก.ย.	ต.ค.	พ.ย.	ธ.ค.	
1	ตรวจสอบฝาเปิด-ปิดตู้คอนโทรล	1	ปกติ						✓	✓	✓	✓	✓	✓	✓	
2	ตรวจสอบความผิดปกติของสายไฟฟ้า ฉนวน ความร้อน จุดต่อสาย	1	ปกติ						✓	✓	✓	✓	✓	✓	✓	
3	ทำความสะอาดฝุ่นโดยรวม (จุดต่อขั้วสาย)	1	สะอาด						✓	✓	✓	✓	✓	✓	✓	
4	ทดสอบไฟแสดงสถานะการทำงานต่าง ๆ	1	ปกติ						✓	✓	✓	✓	✓	✓	✓	
5	ทดสอบกลไกการทริปและการตั้งค่าของ Trip unit	1	ปกติ						✓	✓	✓	✓	✓	✓	✓	
6	ตรวจขันขั้วต่อสายไฟให้แน่น	1	ปกติ						✓	✓	✓	✓	✓	✓	✓	
7	ตรวจเช็คการรั่วซึมของน้ำตามจุดต่างๆ	1	ปกติ						✓	✓	✓	✓	✓	✓	✓	
8	กระแสไฟฟ้าของมอเตอร์ L-1	1	Amp						✓	✓	✓	✓	✓	✓	✓	
9	กระแสไฟฟ้าของมอเตอร์ L-2	1	Amp						11.1A	11.2A	11.1A	11.1A	11.0A	11.0A	11.0A	
10	กระแสไฟฟ้าของมอเตอร์ L-3	1	Amp						11.0A	11.3A	11.2A	11.3A	11.2A	11.1A	11.0A	
11	ตรวจสอบตำแหน่ง Valve ให้ถูกต้อง	1	ปกติ						11.1A	11.2A	11.0A	11.1A	11.0A	11.0A	11.2A	
12	ตรวจสอบความสะอาดและความปลอดภัยรอบพื้นที่เครื่อง	1	ปกติ						✓	✓	✓	✓	✓	✓	✓	
			วัน / เดือน / ปี						21/6/66	21/7/66	21/8/66	25/9/66	23/10/66	29/11/66	28/12/66	
			ผู้ตรวจเช็ค 1						[signature]	[signature]	[signature]	[signature]	[signature]	[signature]	[signature]	
			ผู้ตรวจเช็ค 2													
			ผู้ตรวจเช็ค 3													
			ผู้ตรวจรับ						[signature]	[signature]	[signature]	[signature]	[signature]	[signature]	[signature]	

หมายเหตุ ระยะ 1 ปีแผนกวิศวกรรมขออนุมัติจำหน่าย

ผู้ตรวจเช็ค เจ้าหน้าที่ช่างเทคนิค ผู้ตรวจรับ เจ้าหน้าที่แผนกผู้ใช้เครื่อง

เอกสารบันทึกผลการบำรุงรักษาเครื่อง Drainage Pump พ.ศ. 2566

ชื่อเครื่อง Drainage Pump (DNP 06) รหัสเครื่องจักร .... ความถี่การบำรุงรักษา 1 เดือน / ครั้ง สถานที่ติดตั้ง ชั้น B1 แผนก วิศวะกรรม

ลำดับ	รายละเอียด	ความถี่	ค่ามาตรฐาน	เดือน												หมายเหตุ
				ม.ค.	ก.พ.	มี.ค.	เม.ย.	พ.ค.	มิ.ย.	ก.ค.	ส.ค.	ก.ย.	ต.ค.	พ.ย.	ธ.ค.	
1	ตรวจสอบฝาเปิด-ปิดตู้คอนโทรล	1	ปกติ						/	/	/	/	/	/	/	
2	ตรวจสอบความผิดปกติของสายไฟฟ้า ฉนวน ความร้อน จุดต่อสาย	1	ปกติ						/	/	/	/	/	/	/	
3	ทำความสะอาดฝุ่นโดยรวม (ตู้คอนโทรล)	1	สะอาด						/	/	/	/	/	/	/	
4	หลอดไฟแสดงสภาวะการทำงานต่าง ๆ	1	ปกติ						/	/	/	/	/	/	/	
5	ทดสอบกลไกการทริปและการตั้งค่าของ Trip unit	1	ปกติ						/	/	/	/	/	/	/	
6	ตรวจขันขั้วต่อสายให้แน่น	1	ปกติ						/	/	/	/	/	/	/	
7	ตรวจเช็คระบบรั่วซึมของน้ำตามจุดต่างๆ	1	ปกติ						/	/	/	/	/	/	/	
8	กระแสไฟฟ้าของมอเตอร์ L-1	1	Amp						/	/	/	/	/	/	/	
9	กระแสไฟฟ้าของมอเตอร์ L-2	1	Amp						11.1A	11.2A	11.1A	11.3A	11.2A	11.2A	11.3A	
10	กระแสไฟฟ้าของมอเตอร์ L-3	1	Amp						11.2A	11.2A	11.2A	11.3A	11.1A	11.2A	11.2A	
11	ตรวจสอบตำแหน่ง Valve ให้ถูกต้อง	1	ปกติ						11.3A	11.3A	11.0A	11.2A	11.2A	11.1A	11.2A	
12	ตรวจสอบความสะอาดและความปลอดภัยรอบพื้นที่เครื่อง	1	ปกติ						/	/	/	/	/	/	/	
			วัน / เดือน / ปี						21/6/66	07/7/66	21/8/66	25/9/66	27/10/66	29/11/66	22/12/66	
			ผู้ตรวจเช็ค 1						[signature]	[signature]	[signature]	[signature]	[signature]	[signature]	[signature]	
			ผู้ตรวจเช็ค 2													
			ผู้ตรวจเช็ค 3													
			ผู้ตรวจรับ						[signature]	[signature]	[signature]	[signature]	[signature]	[signature]	[signature]	

<u>หมายเหตุ</u> : ระยะ 1 ปีแผนงานวิศวกรรมขออนุมัติทำลาย

ผู้ตรวจเช็ค เจ้าหน้าที่ช่างเทคนิค ผู้ตรวจรับ เจ้าหน้าที่แผนกผู้ใช้เครื่อง

เอกสารบันทึกผลการบำรุงรักษาเครื่อง Drainage Pump พ.ศ. 2566

ชื่อเครื่อง Drainage Pump (DNP 07) รหัสเครื่องจักร .... ความถี่การบำรุงรักษา 1 เดือน / ครั้ง สถานที่ติดตั้ง ชั้น B1 แผนก วิศวกรรม

ลำดับ	รายละเอียด	ความถี่	ค่ามาตรฐาน	เดือน												หมายเหตุ
				ม.ค.	ก.พ.	มี.ค.	เม.ย.	พ.ค.	มิ.ย.	ก.ค.	ส.ค.	ก.ย.	ต.ค.	พ.ย.	ธ.ค.	
1	ตรวจสอบฝาเปิด-ปิดตู้คอนโทรล	1	ปกติ						/	/	/	/	/	/	/	
2	ตรวจสอบความผิดปกติของสายไฟฟ้า ฉนวน ความร้อน จุดต่อสาย	1	ปกติ						/	/	/	/	/	/	/	
3	ทำความสะอาดฝุ่นโดยรวม (ตู้คอนโทรล)	1	สะอาด						/	/	/	/	/	/	/	
4	หลอดไฟแสดงสถานะการทำงานต่าง ๆ	1	ปกติ						/	/	/	/	/	/	/	
5	ทดสอบกลไกการทริปและการตั้งค่าของ Trip unit	1	ปกติ						/	/	/	/	/	/	/	
6	ตรวจขันขั้วต่อสายไฟแน่น	1	ปกติ						/	/	/	/	/	/	/	
7	ตรวจเช็คร่องรอยรั่วซึมของน้ำตามจุดต่าง ๆ	1	ปกติ						/	/	/	/	/	/	/	
8	กระแสไฟฟ้าของมอเตอร์ L-1	1	Amp						11.6A	11.5A	11.5A	11.5A	11.6A	11.8A	11.5A	
9	กระแสไฟฟ้าของมอเตอร์ L-2	1	Amp						11.6A	11.5A	11.6A	11.6A	11.3A	11.3A	11.6A	
10	กระแสไฟฟ้าของมอเตอร์ L-3	1	Amp						11.5A	11.5A	11.1A	11.6A	11.2A	11.3A	11.6A	
11	ตรวจสอบตำแหน่ง Valve ให้ถูกต้อง	1	ปกติ						/	/	/	/	/	/	/	
12	ตรวจสอบความสะอาดและความปลอดภัยรอบพื้นที่เครื่อง	1	ปกติ						/	/	/	/	/	/	/	
			วัน / เดือน / ปี						[illegible]	[illegible]	31/8/66	[illegible]	[illegible]	29/11/66	22/12/66	
			ผู้ตรวจเช็ค 1						[illegible]	[illegible]	[illegible]	[illegible]	[illegible]	[illegible]	[illegible]	
			ผู้ตรวจเช็ค 2													
			ผู้ตรวจเช็ค 3													
			ผู้ตรวจรับ						[illegible]	[illegible]	[illegible]	[illegible]	[illegible]	[illegible]	[illegible]	

หมายเหตุ : ระยะ 1 ปี [illegible]

ผู้ตรวจเช็ค เจ้าหน้าที่ช่างเทคนิค/ผู้ตรวจรับ เจ้าหน้าที่แผนกผู้ใช้เครื่อง

เอกสารบันทึกผลการบำรุงรักษาเครื่อง Drainage Pump พ.ศ. 2566

ชื่อเครื่อง Drainage Pump (DNP 08) รหัสเครื่องจักร .... ความถี่การบำรุงรักษา 1 เดือน / ครั้ง สถานที่ติดตั้ง ชั้น B1 แผนก วิศวกรรม

ลำดับ	รายละเอียด	ความถี่	ค่ามาตรฐาน	เดือน ม.ค.	ก.พ.	มี.ค.	เม.ย.	พ.ค.	มิ.ย.	ก.ค.	ส.ค.	ก.ย.	ต.ค.	พ.ย.	ธ.ค.	หมายเหตุ
1	ตรวจสอบฝาเปิด-ปิดตู้คอนโทรล	1	ปกติ						/	/	/	/	/	/	/	
2	ตรวจสอบความผิดปกติของสายไฟฟ้า ฉนวน ความร้อน จุดต่อสาย	1	ปกติ						/	/	/	/	/	/	/	
3	ทำความสะอาดเป่าฝุ่นโดยรวม (ชุดคอนโทรล)	1	สะอาด						/	/	/	/	/	/	/	
4	หลอดไฟแสดงสภาวะการทำงานต่าง ๆ	1	ปกติ						/	/	/	/	/	/	/	
5	ทดสอบกลไกการปรับและการตั้งค่าของ Trip unit	1	ปกติ						/	/	/	/	/	/	/	
6	ตรวจขันขั้วต่อสายไฟแน่น	1	ปกติ						/	/	/	/	/	/	/	
7	ตรวจเช็คระบบรั่วซึมของน้ำตามจุดต่าง ๆ	1	ปกติ						/	/	/	/	/	/	/	
8	กระแสไฟฟ้าของมอเตอร์ L-1	1	Amp						11.2A	11.3A	11.6A	11.6A	11.2A	11.2A	11.2A	
9	กระแสไฟฟ้าของมอเตอร์ L-2	1	Amp						11.0A	11.2A	11.0A	11.7A	11.3A	11.4A	11.3A	
10	กระแสไฟฟ้าของมอเตอร์ L-3	1	Amp						11.1A	11.3A	11.2A	11.2A	11.4A	11.3A	11.3A	
11	ตรวจสอบตำแหน่ง Valve ให้ถูกต้อง	1	ปกติ						/	/	/	/	/	/	/	
12	ตรวจสอบความสะอาดและความปลอดภัยรอบพื้นที่เครื่อง	1	ปกติ						/	/	/	/	/	/	/	
			วัน / เดือน / ปี						26/6/66	21/7/66	21/8/66	25/9/66	27/10/66	27/11/66	27/12/66	
			ผู้ตรวจเช็ค 1						[signature]	[signature]	[signature]	[signature]	[signature]	[signature]	[signature]	
			ผู้ตรวจเช็ค 2													
			ผู้ตรวจเช็ค 3													
			ผู้ตรวจรับ						[signature]	[signature]	[signature]	[signature]	[signature]	[signature]	[signature]	

หมายเหตุ : ระยะ 1 ปีแผนกวิศวกรรมขออนุมัติทำลาย

ผู้ตรวจเช็ค เจ้าหน้าที่ช่างเทคนิค ผู้ตรวจรับ เจ้าหน้าที่แผนกผู้ใช้เครื่อง

เอกสารบันทึกผลการบำรุงรักษาเครื่อง Drainage Pump พ.ศ. 2566

ชื่อเครื่อง Drainage Pump (DNP 09) รหัสเครื่องจักร .... ความถี่การบำรุงรักษา 1 เดือน / ครั้ง สถานที่ติดตั้ง ชั้น B1 แผนก วิศวกรรม

ลำดับ	รายละเอียด	ความถี่	ค่ามาตรฐาน	เดือน												หมายเหตุ
				ม.ค.	ก.พ.	มี.ค.	เม.ย.	พ.ค.	มิ.ย.	ก.ค.	ส.ค.	ก.ย.	ต.ค.	พ.ย.	ธ.ค.	
1	ตรวจสอบฝาเปิด-ปิดตู้คอนโทรล	1	ปกติ						/	/	/	/	/	/	/	
2	ตรวจสอบความผิดปกติของสายไฟฟ้า ฉนวน ความร้อน จุดต่อสาย	1	ปกติ						/	/	/	/	/	/	/	
3	ทำความสะอาดเป่าฝุ่นโดยรวม (ชุดคอนโทรล)	1	สะอาด						/	/	/	/	/	/	/	
4	หลอดไฟแสดงสภาวะการทำงานต่าง ๆ	1	ปกติ						/	/	/	/	/	/	/	
5	ทดสอบกลไกการทริปและการตั้งค่าของ Trip unit	1	ปกติ						/	/	/	/	/	/	/	
6	การขันขั้วต่อสายให้แน่น	1	ปกติ						/	/	/	/	/	/	/	
7	ตรวจเช็คระบบรั่วซึมของน้ำตามจุดต่าง ๆ	1	ปกติ						/	/	/	/	/	/	/	
8	กระแสไฟฟ้าของมอเตอร์ L-1	1	Amp						11.1A	11.8A	11.1A	11.8A	11.6A	11.3A	11.6A	
9	กระแสไฟฟ้าของมอเตอร์ L-2	1	Amp						11.5A	11.1A	11.2A	11.2A	11.9A	11.8A	11.8A	
10	กระแสไฟฟ้าของมอเตอร์ L-3	1	Amp						11.3A	11.3A	11.3A	11.3A	11.8A	11.8A	11.8A	
11	ตรวจสอบตำแหน่ง Valve ให้ถูกต้อง	1	ปกติ						/	/	/	/	/	/	/	
12	ตรวจสอบความสะอาดและความปลอดภัยรอบพื้นที่เครื่อง	1	ปกติ						/	/	/	/	/	/	/	
			วัน / เดือน / ปี						๒๖/๖/๖๖	๒๑/๗/๖๖	21/8/66	๒๕/๙/๖๖	๒๓/๑๐/๖๖	27/11/66	24/12/66	
			ผู้ตรวจเช็ค 1						[illegible]	[illegible]	[illegible]	[illegible]	[illegible]	[illegible]	[illegible]	
			ผู้ตรวจเช็ค 2													
			ผู้ตรวจเช็ค 3													
			ผู้ตรวจรับ						[illegible]	[illegible]	[illegible]	[illegible]	[illegible]	[illegible]	[illegible]	

หมายเหตุ : ระยะ 1 ปีแผนกวิศวกรรมขออนุมัติทำลาย

ผู้ตรวจเช็ค เจ้าหน้าที่ช่างเทคนิคผู้ตรวจรับ เจ้าหน้าที่แผนกผู้ใช้เครื่อง

เอกสารบันทึกผลการบำรุงรักษาเครื่อง Drainage Pump พ.ศ. 2566

ชื่อเครื่อง Drainage Pump (DNP 10) รหัสเครื่องจักร .... ความถี่การบำรุงรักษา 1 เดือน / ครั้ง สถานที่ติดตั้ง ชั้น B1 แผนก วิศวกรรม

ลำดับ	รายละเอียด	ความถี่	ค่ามาตรฐาน	เดือน												หมายเหตุ
				ม.ค.	ก.พ.	มี.ค.	เม.ย.	พ.ค.	มิ.ย.	ก.ค.	ส.ค.	ก.ย.	ต.ค.	พ.ย.	ธ.ค.	
1	ตรวจสอบฝาเปิด-ปิดตู้คอนโทรล	1	ปกติ						/	/	/	/	/	/	/	
2	ตรวจสอบความผิดปกติของสายไฟฟ้า ฉนวน ความร้อน จุดต่อสาย	1	ปกติ						/	/	/	/	/	/	/	
3	ทำความสะอาดฝุ่นโดยรวม (ตู้คอนโทรล)	1	สะอาด						/	/	/	/	/	/	/	
4	หลอดไฟแสดงสถานะการทำงานต่าง ๆ	1	ปกติ						/	/	/	/	/	/	/	
5	ทดสอบกลไกการปรับและการตั้งค่าของ Trip unit	1	ปกติ						/	/	/	/	/	/	/	
6	ตรวจขันขั้วต่อสายให้แน่น	1	ปกติ						/	/	/	/	/	/	/	
7	ตรวจเช็ครอยรั่วซึมของน้ำตามจุดต่างๆ	1	ปกติ						/	/	/	/	/	/	/	
8	กระแสไฟฟ้าของมอเตอร์ L-1	1	Amp						11.3A	11.3A	11.5A	11.5A	11.1A	11.1A	11.0A	
9	กระแสไฟฟ้าของมอเตอร์ L-2	1	Amp						11.3A	11.0A	11.3A	11.5A	11.1A	11.1A	11.1A	
10	กระแสไฟฟ้าของมอเตอร์ L-3	1	Amp						11.2A	11.3A	11.0A	11.1A	11.0A	11.0A	11.A	
11	ตรวจสอบตำแหน่ง Valve ให้ถูกต้อง	1	ปกติ						/	/	/	/	/	/	/	
12	ตรวจสอบความสะอาดและความปลอดภัยรอบพื้นที่เครื่อง	1	ปกติ						/	/	/	/	/	/	/	
			วัน / เดือน / ปี						26/6/66	28/7/66	21/8/66	25/9/66	27/10/66	29/11/66	24/12/66	
			ผู้ตรวจเช็ค 1						[signature]	[signature]	[signature]	[signature]	[signature]	[signature]	[signature]	
			ผู้ตรวจเช็ค 2													
			ผู้ตรวจเช็ค 3													
			ผู้ตรวจรับ						[signature]	[signature]	[signature]	[signature]	[signature]	[signature]	[signature]	

หมายเหตุ : ระยะ 1 ปีแผนกวิศวกรรมขออนุมัติทำลาย

ผู้ตรวจเช็ค เจ้าหน้าที่ช่างเทคนิค/ผู้ตรวจรับ เจ้าหน้าที่แผนกผู้ใช้เครื่อง

ภาคผนวก 2

2.3 รายงานการบำรุงรักษาระบบประจำปี (ครั้งที่1) ได้แก่ ระบบสุขาภิบาล ระบบดับเพลิง ระบำบัดน้ำเสีย ระบบสระว่ายน้ำ

PRE-BUILT

เลขที่ PB/AGP/A BUILD/HANDOVER-516/2566

วันที่ 27 กันยายน 2566

เรื่อง ส่งมอบรายงานการบำรุงรักษาประจำปี (ครั้งที่ 1)
โครงการ COCO PARC

เรียน ผู้จัดการอาคาร
บริษัท ดุสิต ฮอสปิตัลลิตี้ เซอร์วิส จำกัด

สิ่งที่ส่งมาด้วย 1. รายงานการบำรุงรักษาประจำปี (ครั้งที่ 1) จำนวน 1 ชุด

ตามที่บริษัท พรีบิลท์ จำกัด (มหาชน) ได้รับความไว้วางใจเป็นผู้ดำเนินการก่อสร้างงานโครงสร้าง งานสถาปัตย์ประกอบอาคาร โครงการ COCO PARC 37 ชั้น สัญญาเลขที่ CW2226155 ควบคุมการก่อสร้างโดย บริษัท เอบิวด์ แมเนจเมนท์ จำกัด เจ้าของโครงการ บริษัท เอดีซี-เจวี 10 จำกัด

ทางบริษัทฯ ขอส่งมอบรายงานการบำรุงรักษาประจำปี (ครั้งที่ 1) ให้กับทางโครงการฯ เพื่อดำเนินการต่อไป

จึงเรียนมาเพื่อทราบและโปรดดำเนินการ

ขอแสดงความนับถือ	รับทราบ
(นายอนุกานต์ สืบนุการวัฒนา)	ผู้จัดการอาคาร
ผู้จัดการโครงการ	บริษัท ดุสิต ฮอสปิตัลลิตี้ เซอร์วิส จำกัด

Pre-Built Public Company Limited
503 Muang Thong Thanee 3, Bond Street Road, Bangpood, Pakkred, Nonthaburi, 11120
T +66 (2) 960 1380 - 9 F +66 (2) 960 1390
www.prebuilt.co.th

CTW
CHANTIWAN 1999
CO., LTD.

CHANTIWAN 1999 COMPANY LIMITED
2/142 KARNJANAPISEK 005, BANGKAE, BANGKAE
BANGKOK. THAILAND 10160. T: + 66 (0) 2-802-8542
E-MAIL: ctw_2010@hotmail.com

เลขที่ CTW/COCO/PB/MM/GER/093-2023
วันที่ 22 กันยายน 2566

เรื่อง : รายงานการบำรุงรักษาประจำปี (ครั้งที่ 1)

เรียน คุณ กฤษฎ์กร ชูตันติสุข
ผู้จัดการโครงการ
บริษัท พรีบิลท์ จำกัด (มหาชน)
สิ่งที่แนบมาด้วย : รายงานจำนวน 27 แผ่น

บริษัท ชาญติวัน 1999 จำกัด ผู้รับเหมางานระบบสุขาภิบาล ระบบดับเพลิง ระบบปรับอากาศและ ระบายอากาศ โครงการ COCO PARC ขอขอส่งผลรายงานการบำรุงรักษาประจำปี (ครั้งที่ 1) ตามรายละเอียดแนบ ดังนี้

จึงเรียนมาเพื่อทราบ

ขอแสดงความนับถือ

(สุภาพ (แทน))

นาย สุภาพ ยิ้มเขียว
ผู้จัดการโครงการ

CTW

CHANTIWAN 1999 CO., LTD.

MAINTENANCE SCHEDULE

หมวดงาน ระบบสุขาภิบาล

โครงการ COCO PARC

ITEM	DESCRIPTION	เดือนที่ 4	เดือนที่ 6	เดือนที่ 8	เดือนที่ 12	เดือนที่ 16	เดือนที่ 18	เดือนที่ 20	เดือนที่ 24	หมายเหตุ
1	Water Supply Pump		Jun-23		Dec-23		Jun-24		Dec-24	
	-ดูดฝุ่นทำความสะอาดเครื่องจักร		●		●		●		●	
	-ตรวจสอบเช็ค น็อตยึดต่าง ๆ		●		●		●		●	
	-วัดค่ากระแสของมอเตอร์		●		●		●		●	
	-ทำความสะอาดตู้ Control		●		●		●		●	
	เช็คแรงดันน้ำเข้า-น้ำออก		●		●		●		●	
2	Booster Pump		Jun-23		Dec-23		Jun-24		Dec-24	
	-ดูดฝุ่นทำความสะอาดเครื่องจักร		●		●		●		●	
	-ตรวจสอบเช็ค น็อตยึดต่าง ๆ		●		●		●		●	
	-ตรวจสอบแรงดันลมในถัง Pressure Diaphragm Tank		●		●		●		●	
	-วัดค่ากระแสของมอเตอร์		●		●		●		●	
	-ทำความสะอาดตู้ Control		●		●		●		●	
3	Submersible Pump		Jun-23		Dec-23		Jun-24		Dec-24	
	-วัดค่ากระแสของมอเตอร์		●		●		●		●	
	-ทำความสะอาดตู้ Control		●		●		●		●	
	-ตรวจสอบระดับของตัวควบคุม		●		●		●		●	
	-ตรวจสอบโซ่สำหรับการยก		●		●		●		●	
4	Swimming Pool		Jun-23		Dec-23		Jun-24		Dec-24	
	-ตรวจสอบการทำงานของปั๊ม		●		●		●		●	
	-ตรวจสอบการรั่วซึมของวาล์ว		●		●		●		●	
	-ตรวจสอบการทำงานของชุดผลิตคลอรีนจากเกลือ		●		●		●		●	
	-ตรวจสอบการทำงานของชุดถังกรอง		●		●		●		●	

CTW

CHANTIWAN 1999 CO., LTD.

MAINTENANCE SCHEDULE

แผนงาน ระบบป้องกันอัคคีภัย

โครงการ COCO PARC

ITEM	DESCRIPTION	เดือนที่ 4	เดือนที่ 6	เดือนที่ 8	เดือนที่ 12	เดือนที่ 16	เดือนที่ 18	เดือนที่ 20	เดือนที่ 24	หมายเหตุ
1	Fire Pump & Jockey Pump		Jun-23		Dec-23		Jun-24		Dec-24	
	-ตรวจระบบท่อจ่ายน้ำมันเชื้อเพลิง		●		●		●		●	
	-ตรวจกรองอากาศ		●		●		●		●	มีค่าใช้จ่าย
	-ตรวจชุดควบคุมความเร็วรอบ		●		●		●		●	
	-ตรวจระบบท่อระบายไอเสีย		●		●		●		●	
	-ตรวจชุดชาร์จแบตเตอรี่		●		●		●		●	
	-ตรวจแผงควบคุมเครื่อง		●		●		●		●	
	-เปลี่ยนน้ำมันเครื่อง และกรองน้ำมันเครื่อง				●				●	มีค่าใช้จ่าย
	-เปลี่ยนกรองอากาศ				●				●	มีค่าใช้จ่าย
	-เปลี่ยนกรองน้ำมันเชื้อเพลิง				●				●	มีค่าใช้จ่าย

ข้อควรปฏิบัติ

1. การทดสอบเดินเครื่องสูบน้ำดับเพลิงขับเคลื่อนด้วยเครื่องยนต์ดีเซลให้ทำเป็นประจำอย่างน้อยสัปดาห์ละหนึ่งครั้ง (วสท 3002-51 หมวดที่ 5)
2. เครื่องสูบน้ำดับเพลิงที่ใช้เครื่องยนต์ดีเซลขับเคลื่อน (Diesel Engine Driver) ให้ทำการเดินเครื่องต่อเนื่องเป็นเวลา ไม่น้อยกว่า 30 นาที

(ข้อ 11.6.1.1 NFPA 20 Edition 2019)

PRE-BUILT

MAINTENANCE

COCO PARC

ครั้งที่ ......1..........

วันที่ .....7/7/2023....

ลำดับ	รายการ	วันที่	เวลา		MAINTENANCE	หมายเหตุ
			เริ่ม	จบ		
1	ระบบสุขาภิบาล					
	Water Supply Pump	25-7-2023	9.30	17.00	SUPPILER	
	Booster Pump	25-7-2023	9.30	17.00	SUPPILER	
2	ระบบดับเพลิง					
	Fire Pump & Jockey Pump	25-7-2023	9.30	17.00	SUPPILER	เลื่อนเป็น 24/8/66
3	ระบบน้ำเสีย					
	Submersible Pump	11/7/2023	13.00	17.00	SUPPILER	
4	ระบบสระว่ายน้ำ					
	Swimming Pool	19-7-2023	10.00	12.00	CTW	

Remark:

CHANTIWAN 1999 Corp., Ltd.	PRE-BUILT Pub Co., Ltd	DUSIT THANI Pub Co., Ltd
TESTED BY: [signature]	TESTED BY: [signature]	APPROVE BY:
Date: 19/9/66	Date:	Date:

ระบบสุขาภิบาล

Water Supply Pump

Booster Pump

รายงานการบำรุงรักษาเครื่องสูบน้ำ (PREVENTIVE MAINTENANCE REPORT)

หน่วยงาน : CO CO PARK

wilo®

ลำดับที่	รายละเอียดการตรวจสอบ		ผลการตรวจสอบ			หมายเหตุ
	Description	: TP	Pump 1	Pump 2	Pump 3	ระบุค่าที่วัดได้หรืออื่นๆ
1	**MOTOR**					
	1.1 BRAND	: WILO	✓	✓	✓	
	1.2 MODEL	: 160L	✓	✓	✓	
	1.3 S/N	: -	-	-	-	
	1.4 KW	: 18.5 KW.	✓	✓	✓	
	1.5 AMP	: 35 A	✓	✓	✓	
	1.6 VOLT	: 400 V	✓	✓	✓	
	1.7 HZ	: 50 Hz	✓	✓	✓	
	1.8 RPM	: 2900 RPM	✓	✓	✓	
2	**PUMP**					
	2.1 BRAND :	: WILO	✓	✓	✓	
	2.2 S/N	: -	-	-	-	
	2.3 GPM	: -	-	-	-	
	2.4 MODEL	: EVO V 3210	✓	✓	✓	
	2.5 HEAD FEET	: -	-	-	-	
	2.6 RPM	: 2900 RPM	✓	✓	✓	
3	**CONTROL PANEL**					
	3.1 BRAND	:				
	3.2 MODEL	:				
	3.3 S/N	:				
4	**OPERATING DATA FOR MOTOR**					
	4.1 VOLTAGE					
	4.1.1 L1-L2	: 395	✓	✓	✓	
	4.1.2 L1-L3	: 398	✓	✓	✓	
	4.1.3 L3-L2	: 394	✓	✓	✓	
	4.2 AMPERE					
	4.2.1 L1	:	31	32	31	
	4.2.2 L2	:	30	33	32	
	4.2.3 L3	:	32	30	31	
	4.3 Over lord set					
	Suction	(PSI.)	4 PSI	4 PSI	4 PSI	
	Discharge	(PSI.)	200 PSI	200 PSI	200 PSI	
	Diff	(PSI.)	196 PSI	196 PSI	196 PSI	

COMMENT : ....

ผู้บันทึก	ผู้ตรวจสอบ
ชาลี	โกญจพร
(24 / 5 / 66)	(29 / 8 / 66)

รายงานการบำรุงรักษาเครื่องสูบน้ำ (PREVENTIVE MAINTENANCE REPORT)

CMTL

หน่วยงาน : CO CO PARK

wilo

ลำดับที่	รายละเอียดการตรวจสอบ	ผลการตรวจสอบ		ระบุค่าที่วัดได้หรืออื่นๆ			หมายเหตุ
	Description : TP	ปกติ	ไม่ปกติ	Pump 1	Pump 2	Pump 3	
1	**การตรวจสอบและบำรุงรักษาทุก 3 เดือน มีดังนี้**						
	- เสียงลูกปืนมอเตอร์	✓		✓	✓	✓	
	- ความดันทางท่อดูดและท่อจ่าย	✓		✓	✓	✓	
	- วัดแรงดันไฟฟ้า	✓		✓	✓	✓	
	- วัดกระแสของมอเตอร์ไฟฟ้า	✓		✓	✓	✓	
	- ซีลเพลาปั๊มน้ำ	✓		✓	✓	✓	
	- เกจวัดแรงดัน	✓		✓	✓	✓	
	- จาระบีลูกปืนมอเตอร์ - เติมจาระบี	✓		✓	✓	✓	
	- น๊อตยึดฐานเครื่องสูบน้ำ	✓		✓	✓	✓	
»	การทำความสะอาดทุกครั้งที่เข้าบริการบำรุงรักษา						
	- บริเวณเครื่องสูบน้ำและอุปกรณ์	✓		✓	✓	✓	
2	**การตรวจสอบและบำรุงรักษาประจำปี มีดังนี้**						
	- การรั่นตามเพลาและการซ่อมบำรุงกันรั่ว	✓		✓	✓	✓	
	- ตรวจสอบ ลูกยางยอย คัปปลิ้ง	✓		✓	✓	✓	
	- ตรวจสอบ Shaft Alignment	✓		✓	✓	✓	
	- ตรวจสอบชุดสาย POWER ในตู้ควบคุม	✓		✓	✓	✓	
	- ตรวจสอบน๊อตขั้วสายมอเตอร์	✓		✓	✓	✓	
»	การทำความสะอาดทุกครั้งที่เข้าบริการบำรุงรักษา						
	- บริเวณเครื่องสูบน้ำและอุปกรณ์	✓		✓	✓	✓	

CMTL ผู้บันทึก	ผู้ตรวจสอบ
ชาลี	[signature]
(24 / 8 / 66)	(24 / 8 / 66)

CTW CHANTIWAN 1999 CO., LTD.	PICTURE FOR REPORT PROJECT COCO PARC

ตรวจเช็คค่ากระแสของมอเตอร์

ตรวจเช็ค TP-01,02,03

ตรวจเช็ค TP-01,02,03

รายงานการบำรุงรักษาเครื่องสูบน้ำระบบเพิ่มแรงดัน (PREVENTIVE MAINTENANCE REPORT)

หน่วยงาน : CO CO PARK

ลำดับที่	รายละเอียดการตรวจสอบ Description : BP	ผลการตรวจสอบ Pump 1	Pump 2	Pump 3	Pump 4	หมายเหตุ ระบุค่าที่วัดได้หรืออื่นๆ
1	**MOTOR**					
	1.1 BRAND : WILO	✓	✓			
	1.2 MODEL : 100L	✓	✓			
	1.3 S/N : -	-	-			
	1.4 KW : 3 KW	✓	✓			
	1.5 AMP : 7.1 A	✓	✓			
	1.6 VOLT : 400 V	✓	✓			
	1.7 HZ : 50 Hz	✓	✓			
	1.8 RPM : 2900 RPM	✓	✓			
2	**PUMP**					
	2.1 BRAND : WILO	✓	✓			
	2.2N S/N : -	-	-			
	2.3 GPM : -	-	-			
	2.4 MODEL : EVO V 1503	✓	✓			
	2.5 HEAD FEE : -	-	-			
	2.6 RPM : 2900 RPM	✓	✓			
3	**CONTROL PANEL**					
	3.1 BRAND : -	-	-			
	3.2 MODEL : -	-	-			
	3.3 S/N : -	-	-			
4	**OPERATING DATA FOR MOTOR**					
	4.1 VOLTAG					
	4.1.1 L1-L2 : 394	✓	✓			
	4.1.2 L1-L3 : 397	✓	✓			
	4.1.3 L3-L2 : 394	✓	✓			
	4.2 AMPERE :					
	4.2.1 L1 :	4.1	4			
	4.2.2 L2 :	3.3	3.5			
	4.2.3 L3 :	3.7	3.9			
	4.3 Over lord s	7.0	7.0			

ลำดับที่	รายละเอียดการตรวจสอบ Description : BP	ผลการตรวจสอบ Pump 1	Pump 2	Pump 3	Pump 4	หมายเหตุ ระบุค่าที่วัดได้หรืออื่นๆ
5	**SWITCH BOARD CONTROL CHECK**					
	5.1 CONTROL SWITCH :					
	5.2 MANUAL :	✓	✓			
	5.3 OFF :	✓	✓			
	5.4 AUTO :	✓	✓			
6	**OPERATING DATA FOR PUMP**					
	6.1 MANUAL START					
	START :	✓	✓			
	STOP :	✓	✓			
	6.2 AUTO START					
	START AT : 2.0 BAR	✓	✓			
	STOP AT : 2.5 BAR	✓	✓			
	COMMENT :					

ผู้บันทึก	ผู้ตรวจสอบ
ธาลี	ปัญญาภพ
(24 / 8 / 66)	(24 / 8 / 66)

รายงานการบำรุงรักษาเครื่องสูบน้ำระบบเพิ่มแรงดัน (PREVENTIVE MAINTENANCE REPORT)

หน่วยงาน : CO CO PARK

ลำดับที่	รายละเอียดการตรวจสอบ Description : BP	ผลการตรวจสอบ		ระบุค่าที่วัดได้หรืออื่นๆ				หมายเหตุ
		ปกติ	ไม่ปกติ	P1	P2	P3	P4	
1	การตรวจสอบและบำรุงรักษาทุก 3 เดือน มีดังนี้							
	- ความดันทางท่อดูดและท่อจ่าย	✓		✓	✓			
	- วัดกระแสของมอเตอร์ไฟฟ้า	✓		✓	✓			
	- หลอดสัญญาณไฟ	✓		✓	✓			
	- ตรวจสอบระบบการทำงานของตู้ควบคุม	✓		✓	✓			
	- เสียงลูกปืนมอเตอร์	✓		✓	✓			
	- เสียงลูกปืนเครื่องสูบน้ำ	✓		✓	✓			
	- ซีลเพลาปั๊มน้ำ	✓		✓	✓			
	- การทำงานของชุดควบคุมคุมแรงดัน	✓		✓	✓			
	- ระบบอัตโนมัติปั๊มน้ำทำงาน 1 ตัว ที่แรงดัน :...........2.0 Bar...	✓		✓	✓			
	- ระบบอัตโนมัติปั๊มน้ำทำงานพร้อมกัน 2 ตัว ที่แรงดัน :....10 Sec....	✓		✓	✓			
	- ระบบอัตโนมัติปั๊มน้ำหยุดการทำงานที่แรงดัน :.........2.5 Bar......	✓		✓	✓			
	- เกจ์วัดแรงดัน	✓		✓	✓			
	- จาระบีลูกปืนมอเตอร์	✓		✓	✓			
	- จาระบีลูกปืนเครื่องสูบน้ำ	✓		✓	✓			
	- น็อตยึดฐานเครื่องสูบน้ำ	✓		✓	✓			
	- การทำงานของชุดควบคุมคุมแรงดัน	✓		✓	✓			
	- ตรวจสอบแรงดันลมในถัง PRESSURE	✓		✓	✓			
	- ตรวจสอบชุดสาย POWER ในตู้ควบคุม	✓		✓	✓			
	- ตรวจสอบขั้วสายมอเตอร์	✓		✓	✓			
»	การทำความสะอาดทุกครั้งที่เข้าบริการบำรุงรักษา							
	- บริเวณเครื่องสูบน้ำและอุปกรณ์	✓		✓	✓			
	- ตู้ควบคุม	✓		✓	✓			
	- อุปกรณ์ภายในตู้ควบคุม	✓		✓	✓			

ลำดับที่	รายละเอียดการตรวจสอบ Description :	ผลการตรวจสอบ ปกติ	ไม่ปกติ	ระบุค่าที่วัดได้หรืออื่นๆ P1	P2	P3	P4	หมายเหตุ
2	การตรวจสอบและบำรุงรักษาประจำปี มีดังนี้							
	- ตรวจสอบ Shaft Alignment	✓		✓	✓			
	- การรั่วตามเพลาและการซ่อมบำรุงกันรั่ว	✓		✓	✓			
	- ตรวจสอบ จารบีลูกปืนมอเตอร์	✓		✓	✓			
	- ตรวจสอบ จารบีลูกเครื่องสูบน้ำ	✓		✓	✓			
»	การทำความสะอาดทุกครั้งที่เข้าบริการบำรุงรักษา							
	- บริเวณเครื่องสูบน้ำและอุปกรณ์	✓		✓	✓			
	- ตู้ควบคุม	✓		✓	✓			
	- อุปกรณ์ภายในตู้ควบคุม	✓		✓	✓			

ผู้บันทึก	ผู้ตรวจสอบ
ชาลี	[signature]
(24/8/66)	(24/8/66)

CTW CHANTIWAN 1999 CO., LTD.	**PICTURE FOR REPORT** **PROJECT** **COCO PARC**

ตรวจเช็คถังลมและเติมลม

ตรวจเช็คค่ากระแสของมอเตอร์

ตรวจเช็ค BP-01,02,03

ระบบดับเพลิง

Fire pump & Jockey pump

FIRE PUMP PERFORMANCE TEST REPORT

EQUIPMENT DATA JOCKEY PUMP

NFPA

PROJECT. Co Co Park

DATE. 24.08.2023

LOCATION. Fire Pump ใต้ดิน

INSPECTOR BY. ชาลี

Brand :	WILO		UL/FM or NFPA20 :	UL/FM	
Pump Type :	VERTICAL MULTI STAGE		Type of Seal :	Mech Seal	
Pump Model :	EVO V 536-1/25		Series No.:	V2200029881-0013	
Rated Flow :	12.5	US.GPM.	HEAD :	209	M.TDH
Rated RPM. :	2,900	RPM.	Pressure :	296.7	PSI.
Power Supply. :	380	VAC.	Rated HP :	7.5	HP.
Full Load . :	10.8	AMP.	Rated KW :	5.5	KW.

Controller :	Firetrol	UL/FM or NFPA20 :	UL/FM
Model :	FTA550F-A6010F	Series No. :	FZ1152621

Y = Satisfactory , N = Unsatisfactory , N/A = Not applicable

ELECTRIC MOTOR AND CONTROLLER :	
JOCKEY PUMP CONTROL POWER IS "ON"	Y
NORMAL-PHASE ROTATION PILOT LIGHT IS "ON"	Y
BEARING MOTOR LUBRICANT FULL.	Y
BEARING PUMP LUBRICANT FULL.	Y
MECHANICAL SEAL	Y
INSTALL DISCHARGE PRESSURE GAUGE	Y
INSTALL SUCTION PRESSURE GAUGE	Y
MEASURE THE DISTANCE FROM WATER SURFACE TO THE DISCHARGE GAUGE.	Y
CLOSE DISCHARGE VALVE TO SYSTEM.	Y
OPEN DISCHARGE VALVE TO TEST LOOP.	Y
ALL VALVES,FITTING AND PIPE ARE LEAK	Y
PRESSURE-RELIEF VALVE IS FREE OF DAMAGE	Y
WATER TO COMPLETE THE TEST MUST BE PRESENT	Y

FIRE PUMP PERFORMANCE TEST REPORT

EQUIPMENT DATA JOCKEY PUMP - 01 # 2

NFPA®

Y = Satisfactory , N = Unsatisfactory , N/A = Not applicable

ELECTRIC MOTOR PANEL FUNCTIONAL TEST :			
MANUAL START/STOP.			Y
AUTOMATIC START / STOP.			Y
MAGNETIC CONTACTOR START			Y
TIMER OFF RELAY :	10	Sec.	Y
AUTOMATIC START , cut - in	260	PSI.	Y
AUTOMATIC STOP , cut - off	270	PSI.	Y
RELIEF VALVE SETTING	300	PSI.	Y
VOLTAGE (R-S,R-T,S-T) :	396,396,399	VOTL.	Y
RUNNING AMPERAGE (R , S , T) :	10,9,8,	AMP.	Y
MINIMUM RUN TIME.			

Notes.

สรุปผล :

: Continued on reverse if necessary

Refer © 2013 National Fire Protection Association

FIRE PUMP PERFORMANCE TEST REPORT

EQUIPMENT DATA DIESEL ENGINE FIRE PUMP # 1

NFPA

PROJECT.	CO CO PARK	DATE.	24.08.2023
LOCATION.	FIRE PUMP ROOM ใต้ดิน	INSPECTOR BY.	ชาลี

UNIT DATA.

Brand Pump :	Kirloskar		UL/FM or NFPA20 :	UL/FM	
Pump Type :	Horizontal split case		Type of Seal :	Packing Seal	
Pump Model :	I-HT15XE		Series No.:	A022172788	
Rated Flow :	396	US.GPM.	Head :	190	M.TDH
Rated RPM. :	2,950	RPM.	Pressure :	270	PSI.
Engine Brands :	Clarke		UL/FM or NFPA20 :	UL/FM	
Engine Model :	JU6H-NL84		Series No. :	080652U	
Rated RPM. :	2900	RPM.	Rated HP:	300	HP.
Power Supply. :	12	VDC.	Rated KW:	224	KW.
Controller :	Firetrol		UL/FM or NFPA20 :	UL/FM	
Model :	FTA1100-JL12N		Series No. :	FZ1156579	
Power Supply. :	220	VAC.			

Y = Satisfactory , N = Unsatisfactory , N/A = Not applicable

Controller Record		System line pressure is normal.	Y
Power Lamp	Y	Suction reservoir is full.	Y
Manual Start/Stop	Y	Controller pilot light (power on) is illuminated.	Y
Weekly Start	Y	Oil level in vertical motor sight glass is normal.	Y
Batt. # 1 Failure Lamp/Alarm	Y	Diesel fuel tank is at least 2/3 full.	Y
Batt. # 2 Failure Lamp/Alarm	Y	Controller selector switch is in "auto" position.	Y
Low Oil Pressure Lamp/Alarm	Y	Voltage readings for batteries (2) are normal.	Y
Overspeed Lamp/Alarm	Y	Charging current readings are normal for batteries.	Y
Charge Failure Lamp/Alarm	Y	Record engine running time from meter.	Y
Failed to Start Lamp/Alarm	Y	Crank case oil level is normal.	Y
Alarm Reset	Y	Cooling water level is normal.	Y
Pressure Recorder	Y	Electrolyte level in batteries is normal.	Y
Equipment.		Battery terminals are free of corrosion.	Y
suction, discharge, and bypass valves are open.	Y	Examine exhaust system for leaks.	Y
No piping or hoses leak.	Y	Drain condensate trap of cooling system.	Y
Fire pump leaking one drop of water per second	Y	Check for water in diesel fuel tank.	Y
Suction line pressure is normal	Y		

FIRE PUMP PERFORMANCE TEST REPORT

EQUIPMENT DATA DIESEL ENGINE FIRE PUMP # 2

Y = Satisfactory , N = Unsatisfactory , N/A = Not applicable

Manual Starting Crank on Battery # 1		Y	Starts performed 6 times.			
Manual Starting Crank on Battery # 2		Y	Automatic start :	250	PSI.	Y
Automatic start functions properly.		Y	Automatic stop :		PSI.	Y
Manual stop functions properly.		Y	Manual stop :		PSI.	Y
Battery Charger # 1 :	13.7 Volts.	Y	Water Temperature :	60	°C	Y
Battery Charger # 2 :	13.8 Volts.	Y	Low Oil Pressure :	80	PSI.	Y
Engine Over Speed		Y	Indicates total run time :		Min.	Y
Failed to Start			Relief Valve Setting :		Psi.	Y

Notes.

: Continued on reverse if necessary

Refer © 2013 National Fire Protection Association

CTW CHANTIWAN 1999 CO., LTD.	PICTURE FOR REPORT PROJECT COCO PARC

ตรวจเช็ค Fire pump & Jockey pump

ตรวจเช็ค Fire pump & Jockey pump

ตรวจเช็ค Fire pump & Jockey pump

ระบบน้ำเสีย

Submersible Pump

M R M CO., LTD. (Merchandise of Rolling Machine) Tel: 0-2319-0911 (10 Lines Auto)
67 MRM Building, Soi Preeyanuch (Rama IX 19) Rama IX Rd., Bangkapi Huay Kwang Bangkok 10310, Fax: 0-2319-0912
E-Mail: mrmbkkos@samart.co.th (JPN & ENG) ; mrmhoa@samart.co.th (THAI & ENG) ShinMaywa website : http://www.shinmaywa.co.jp/
[illegible]

11-Jul-23

TEST REPORT

PROJECT NAME : COCO PARC **COMPANY NAME : CHANTIWAN CO.,LTD.**

No.	Item	Model	Kw	No.	Rate Current [Amp]	TEST RESULT						Remark
						Voltage (Volt)			Current (Amp)			
						U-V	V-W	W-U	U	V	W	
1	EQP-01	CV501-P50	0.75		2.1	398	398	398	1.5	1.4	1.4	
2	EQP-02					398	398	398	1.6	1.4	1.5	
3	EQP-03					398	398	398	1.7	1.6	1.6	
4	EQP-04					398	398	398	1.7	1.2	1.9	
5	EQEJ-01	JA372	3.7		8.7	398	398	398	7.8	7.4	7.8	
6	EQEJ-02					398	398	398	7.8	7.4	7.9	
7	EQEJ-03					398	398	398	7.9	7.6	7.6	
8	EQEJ-04					398	398	398	7.8	7.2	7.6	
9	ATEJ-01	JA552	5.5		13.2	398	398	398	10.5	10.5	10.5	
10	ATEJ-02					398	398	398	10.3	10.3	10.3	
11	ATEJ-03					398	398	398	10.6	10.6	10.6	
12	ATEJ-04					398	398	398	10.4	10.4	10.4	
13	ATEJ-05					398	398	398	9.3	9.3	9.3	
14	ATEJ-06					398	398	398	10.3	10.3	10.3	
15	ATEJ-07					398	398	398	10.3	10.3	10.3	
16	ATEJ-08					398	398	398	10.1	10.1	10.1	
17	RSP-01	CV501-P50	0.75		2.1	398	398	398	1.7	1.6	1.7	
18	RSP-02					398	398	398	1.7	1.6	1.5	
19	EFP-01	CVC1001-P100B	5.5		13.2	398	398	398	9.9	9.4	9.6	
20	EFP-02					398	398	398	9.8	10.6	9.9	
21	IRRP-01	CVC1001-P100B	5.5		13.2	398	398	398	9.9	9.4	9.6	
22	IRRP-02					398	398	398	9.8	10.6	9.9	
23	1ASWP-01	CN80-P80B	3.7		8.7	398	398	398	4.3	4.3	4.3	
24	1ASWP-02					398	398	398	4.2	4.2	4.2	
25	1DNP-01	CN100-P100B	7.5		17.8	398	398	398	10.8	10.8	10.8	
26	1DNP-02					398	398	398	11.3	11.3	11.3	
27	1DNP-03					398	398	398	11.5	11.5	11.5	
28	1DNP-04					398	398	398	13.2	13.2	13.2	
29	1ADNP-05	CN651-P65	1.5		3.7	398	398	398	2.8	2.8	2.8	
30	1ADNP-06					398	398	398	3	3	3	
31	1ADNP-07					398	398	398	1.3	1.3	1.3	
32	1ADNP-08					398	398	398	2.9	2.9	2.9	
33	B1DNP-01	CN80-P80B	3.7		8.7	398	398	398	10.6	9.9	9.9	
34	B1DNP-02					398	398	398	10.7	10.2	10.2	
35	1SWP-01	CVC1001-P100B	5.5		13.2	398	398	398	10.6	9.9	10.2	
36	1SWP-02					398	398	398	10.7	9.9	10.2	
37	EJ-01	JA152	1.5		3.2	397	397	397	2.9	2.6	2.8	

ได้รับการตรวจเช็คการทำงานปั๊ม เป็นที่เรียบร้อยแล้ว

Taweewat . J
MRM STAFF

[signature]
CHANTIWAN CO.,LTD.

CTW CHANTIWAN 1999 CO., LTD.	PICTURE FOR REPORT PROJECT COCO PARC

ตรวจเช็คการทำงานและกระแสของปั๊มบ่อบำบัด (ลานจอด)

ตรวจเช็คการทำงานและกระแสของปั๊มบ่อบำบัด (ลานจอด)

ตรวจเช็คการทำงานและกระแสของ Sum pump (ห้อง Fire pump และ ห้องน้ำแม่บ้าน)

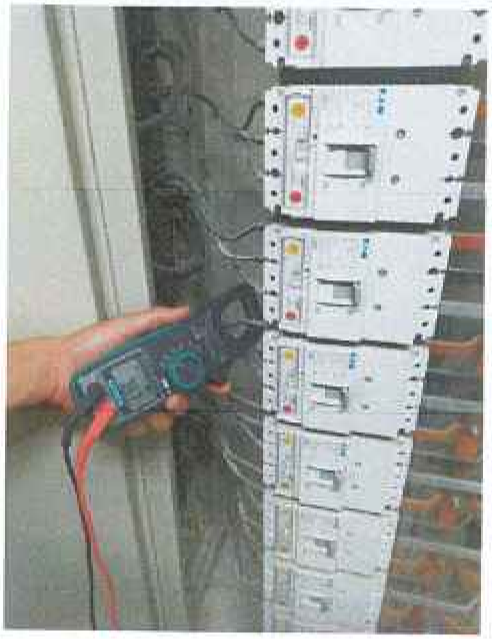

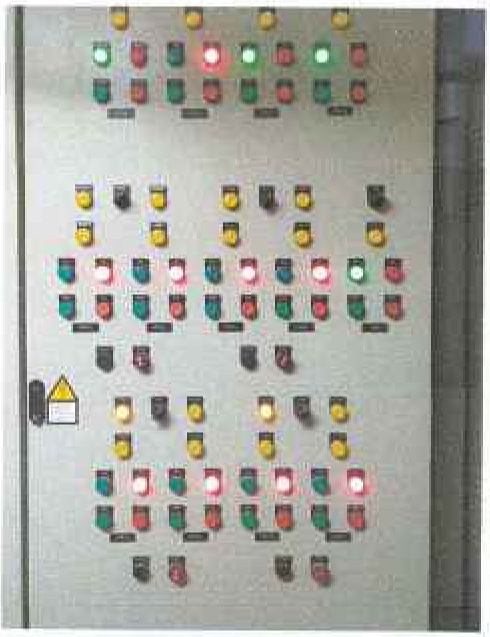

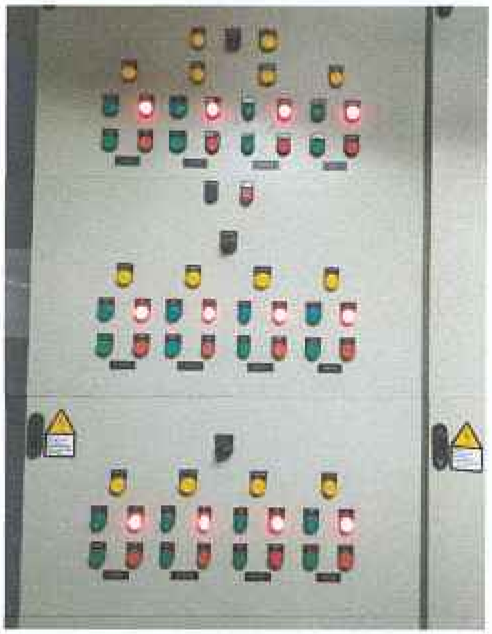

ระบบสระว่ายน้ำ

Swimming Pool

CTW
CHANTIWAN 1999 CO., LTD.

บริษัท ชาญติวัน 1999 จำกัด
CHANTIWAN 1999 COMPANY LIMITED
2/143 KARNJAN APISEK 105, BANGKAE, BANGKAE BANGKOK, THAILAND 10160
T: +66 (0) 2-822-6542 E-MAIL: ctw_2010@hotmail.com

วันที่บริการ / Date 19/7/2023
ชื่อลูกค้า / Customer ไทรอมเร coco Pare
ห้อง / Address หรรวาม 4

รายการที่ตรวจเช็ค / Inspection Item	N	AB	A	NA	รายละเอียด / Discription
ปั๊ม (Pump)					ยี่ห้อ .... รุ่น .... แรงม้า ....
- ค่ากระแสไฟฟ้า (Current electricity)	/				
- ค่าแรงดันไฟฟ้า (Voltage)	/				Astral ASP-65567
- ตรวจสอบฟังเสียงผิดปกติของปั๊มน้ำ (Sound Check)	/				(SWP-1,2,3)
- ตรวจข้อต่อปั๊ม (Check Fitting of Tighten)	/				2HP, 3PH
- ตรวจชุดรับรองท่อ (Check Support of Piping)	/				
- ตรวจทิศทางการหมุนของปั๊ม (Check Rolation of pump)	/				3 ตัว ปกติ
วาล์ว (Valve)					
- ตรวจเช็คการรั่วซึมของวาล์ว (Check leak of valve)	/				
- สภาพของวาล์ว (Appearance of Valve)	/				
ชุดผลิตคลอรีนจากเกลือ (Salt Cholinator)					Zodiac 3 ตัว
- ตรวจสอบชุดควบคุมการทำงาน (Check of control box)	/				
- ตรวจสอบชุดควบคุมการทำงาน (Check of control box)	/				
- ตรวจสอบสภาพสายไฟ (Appearance of Cable)	/				
ชุดถังกรอง (Filter)					
- ตรวจสอบมาตรวัดแรงดัน (Check Pressure)	/				แรงดัน (Pressure) 1, 1.5 PSI
- ตรวจสอบสภาพถังกรอง (Appearance of Filter)	/				
- ตรวจสอบข้อต่อต่างๆ (Connector)	/				

ข้อเสนอแนะ:

* น็อตปั๊มเป็นสนิม แนะนำให้ฉีดน้ำยากันชื้นกันสนิม

รายการที่ตรวจเช็ค / Inspection Item	N	AB	A	NA	รายละเอียด / Discription
หลอดไฟที่แสดงสว่าง (lighting in pool)					
- ตรวจสภาพแสงสว่างหลอด (Appearance of lamp)	/				
- ตรวจสภาพสายไฟในตู้ (Appearance of wiring in box)	/				
- ตรวจสภาพหม้อแปลง (Appearance of transformer)	/				
อุปกรณ์ระบบไฟฟ้า (Electrical System)					
- ตรวจสอบชุดอุปกรณ์ติดตั้งไฟฟ้า (Check Equipment)	/				
- ตรวจสภาพของเทอร์มินอล (Appearance of Terminal)	/				
- ตรวจเช็คความแน่นชุดต่อระบบสายไฟ Check Tight & Terminal)	/				
- ตรวจเช็คปุ่มกดสวิตช์ (Check push button)	/				
รายการตรวจเช็คอื่นๆ (Other)					
- หัวจ่าย (Check of Inlet)	/				
- หัวดูด (Check of vacuum)	/				
- กระดูกระบาย (Check of Maindrain)	/				
- อื่นๆ (etc.)					

หมายเหตุ N= ปกติ , AB=ผิดปกติ, A=ดำเนินการแล้ว , NA=ยังไม่ได้ดำเนินการ

Remark N= Norminal , AB= Abnomal, A=Action , NA= Not Avaliable

ค่ามาตรฐานสระว่ายน้ำ	ค่าที่วัดได้	สรุปผลและข้อเสนอแนะ
pH (7.2-7.8)	7.6	ผ่าน
Cl (1.0-3.0)	1.5	ผ่าน
Salt (4000-7000)	4,300	ผ่าน

ลงชื่อ ....
(......................................)
ผู้รับบริการ / Customer by

ลงชื่อ ....
(......................................)
ผู้ตรวจสอบ / Check by

CTW CHANTIWAN 1999 CO., LTD.	PICTURE FOR REPORT PROJECT COCO PARC

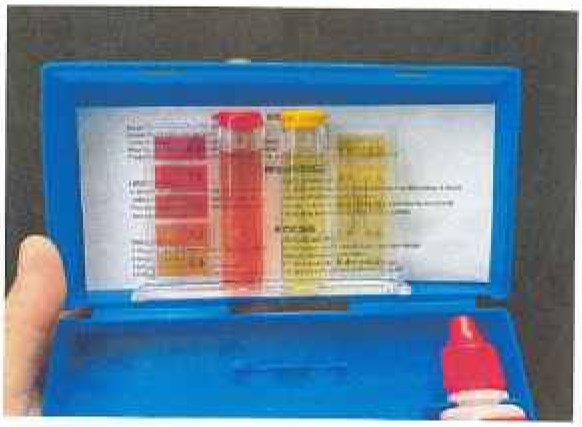

ตรวจเช็ควัดค่าคลอรีน

ตรวจเช็คค่าเกลือและการรั่วซึมของวาล์ว

ตรวจเช็คการทำงานของชุดผลิตคลอรีนจากเกลือและชุดถังกรอง

CTW CHANTIWAN 1999 CO., LTD.	PICTURE FOR REPORT PROJECT COCO PARC

ตรวจเช็กการทำงานของชุดผลิตคลอรีนจากเกลือและปั๊ม

ภาคผนวก 2

2.4 เอกสารการตรวจการบำรุงรักษาเชิงป้องกันระบบป้องกันอัคคีภัย ได้แก่ เครื่องกำเนิดไฟฟ้าสำรอง เครื่องสูบน้ำดับเพลิง ป้ายบอกทางหนีไฟ ไฟฉุกเฉิน ตู้เก็บสายฉีดน้ำดับเพลิง และถังดับเพลิง ประจำเดือนกรกฎาคม - ธันวาคม 2566

88 PARC

Generator Weekly Checklist

แบบฟอร์มการตรวจสอบเครื่องกำเนิดไฟฟ้าสำรองประจำสัปดาห์

เดือน.....กรกฎาคม.................................

รายละเอียด			สัปดาห์ที่ 1	สัปดาห์ที่ 2	สัปดาห์ที่ 3	สัปดาห์ที่ 4	สัปดาห์ที่ 5
			6 / 7 / 23	13 / 7 / 23	20 / 7 / 23	27 / 7 / 23	..../..../....
			การทดสอบเครื่องจักร	การทดสอบเครื่องจักร	การทดสอบเครื่องจักร	การทดสอบเครื่องจักร	การทดสอบเครื่องจักร
			☑ Manual	☑ Manual	☑ Manual	☑ Manual	☐ Manual
			☐ Automatic	☐ Automatic	☐ Automatic	☐ Automatic	☐ Automatic
ก่อนเครื่องยนต์ทำงาน	ความสะอาดภายนอกของเครื่องยนต์และสถานที่ปฏิบัติงาน		/	/	/	/	
	สถานะชุดควบคุมเครื่องกำเนิดไฟฟ้า (Auto)		ปกติ	ปกติ	ปกติ	ปกติ	
	บันทึกค่าชั่วโมงการทำงาน (Hrs)		7h 12 m.	7h 58 m	7h 57m	8h 10 m	
	บันทึกระดับน้ำมันเชื้อเพลิง (%/L)		489 L.	480	480 L	480 L	
	ตรวจสอบระดับน้ำมันเครื่องและตรวจสอบน้ำกลั่นแบตเตอรี่ (L/H)		แบตเตอรี่แห้ง/แบบแห้ง	แบตแห้ง	แบตแห้ง	แบตแห้ง	
	ตรวจสอบระดับน้ำระบายความร้อน		ปกติ	ปกติ	ปกติ	ปกติ	
	ตรวจสอบขั้วและแรงดันของแบตเตอรี่ (V)		13.0V.	13.0V	13.0V	13.0 V	
	บันทึกค่าอุณหภูมิของเครื่องยนต์ (°C)		35°C/95°F	35°C/95°F	35°C/95°F	35°C / 95°F	
	ตรวจสอบรอยรั่วซึมของท่อน้ำมันและตัวเครื่องการสั่นสะเทือนและเสียง		ปกติ	ปกติ	ปกติ	ปกติ	
	บันทึกแรงเคลื่อนไฟฟ้า (Volts)	คู่เฟส RS	404 V.	404 V	404 V	404	
		คู่เฟส ST	404 V.	404 V	404 V	404	
		คู่เฟส TR	404 V.	404 V	404 V	404	
	บันทึกแรงเคลื่อนไฟฟ้า (Volts)	คู่เฟส L1-N	233 V.	233 V	233 V	233	
		คู่เฟส L2-N	233 V.	233 V	233 V	233	
		คู่เฟส L3-N	233 V.	233 V	233 V	233	
	บันทึกความเร็วรอบ (RPM)		1503 RPM.	1503 RPM	1503 RPM	1503 RPM	
	บันทึกความถี่ไฟฟ้า (Hz)		50 Hz.	50 HZ	50 Hz	50Hz	
	บันทึกค่าแรงดันของน้ำมันเครื่อง		5.31 bar / 76 psi	4.90 bar / 69 psi	5.13 bar / 74 psi	4.65 bar / 67 psi	
	บันทึกค่าอุณหภูมิของเครื่องยนต์ (°C)		47°C / 117°F	58°C / 136°F	47°C / 118°F	66°C / 150°F	
หลังเครื่องยนต์ทำงาน	ตรวจสอบขั้วและแรงดันของแบตเตอรี่ (V)		28.2V.	28.3V	28.3V	28.3 V	
	บันทึกค่าอุณหภูมิของเครื่องยนต์ (°C)		58°C / 136°F	58°C / 156°F	58°C / 138°F	67°C / 152°F	
	จำนวนเวลาทดสอบ (นาที)		15 นาที	15 นาที	15 นาที	15 นาที	
	บันทึกระดับน้ำมันเชื้อเพลิง (%/L)		488 L.	480L	480 L.	480 L.	
	ระบบความคุมอยู่ในตำแหน่ง (AUTO)		/	/	/	/	
ผู้จดบันทึก	ช่างอาคาร		[signature]		[signature]	[signature]	
เวลา			14:00 น.	14.30 น.	14.45 น.	14.30 น.	
ผู้ตรวจสอบ	หัวหน้าช่าง/ฝ่ายวิศวกรรม		[signature]	[signature]	[signature]	[signature]	
ทบทวนโดย	ผู้จัดการอาคาร		[signature]	[signature]	[signature]	[signature]	

หมายเหตุ

CO CO
PARO

MANAGED BY
Dusit HOSPITALITY SERVICES

Diesel Engine Fire Pump Weekly Checklist

แบบฟอร์มการตรวจสอบเครื่องสูบน้ำดับเพลิงประจำสัปดาห์(เครื่องยนต์)

เดือน........กรกฎาคม...............................

รายละเอียด		สัปดาห์ที่ 1	สัปดาห์ที่ 2	สัปดาห์ที่ 3	สัปดาห์ที่ 4	สัปดาห์ที่ 5
		....6..../....7..../....23........	....13..../....7..../....23........	....20..../....7..../....23........	....27..../....7..../....23........	........../........../..........
		การทดสอบเครื่องจักร	การทดสอบเครื่องจักร	การทดสอบเครื่องจักร	การทดสอบเครื่องจักร	การทดสอบเครื่องจักร
		☑ Manual	☑ Manual	☑ Manual	☑ Manual	☐ Manual
		☐ Automatic	☐ Automatic	☐ Automatic	☐ Automatic	☐ Automatic
ก่อนเครื่องยนต์ทำงาน	ตรวจสอบความสะอาดของสภาพเครื่องยนต์และพื้นที่ปฏิบัติงาน	/	/	/	/	
	สถานะปุ่มควบคุม (Auto)	/	/	/	/	
	บันทึกค่าชั่วโมงการทำงานของเครื่องยนต์ (Hrs)	2.4 Hrs	2.4 Hrs	3.0 Hrs	3.2 Hrs.	
	บันทึกระดับน้ำมันดีเซล แทงค์........1,300........ลิตร	1128. L.	1080	1,087 L	1050 L	
	ตรวจสอบสภาพระดับน้ำมันเครื่อง (CM)	ปกติ	ปกติ	ปกติ	ปกติ	
	ตรวจสอบสภาพระดับน้ำกลั่นของแบตเตอรี่	ปกติ	ปกติ	ปกติ	ปกติ.	
	ตรวจสอบสภาพระดับน้ำระบายความร้อน	ปกติ	ปกติ	ปกติ	ปกติ	
	ตรวจวัดแรงดันไฟฟ้าของแบตเตอรี่ NO.1 (24 Vdc)	13.5V.	13.9 V	13.9 V	13.9 V	
	ตรวจสอบแรงดันภายในท่อด้านส่ง (Psi)	334 PSI	334 PSI	310 Psi	336 Psi	
	ปิดวาล์วน้ำด้านส่งก่อนเดินเครื่องยนต์ทุกครั้ง	N/A	N/A	N/A	N/A	
ขณะเครื่องยนต์ทำงาน	การสั่นสะเทือนและเสียง	109.4 dBA	109.4 dB	108.9 dB.	109.5 dB	
	ตรวจสอบรอยรั่วซึมของท่อน้ำมันและตัวเครื่อง	/	ปกติ	ปกติ	ปกติ	
	บันทึกความเร็วรอบของเครื่องยนต์..............................RPM	3000 RPM.	3,000 RPM	3,000 RPM	3,000 RPM	
	บันทึกอุณหภูมิน้ำระบายความร้อน (C/F)	180°F 80°C	180F 80F	180°F / 80°C	180°F / 80°C	
	บันทึกอุณหภูมิน้ำมันเครื่อง (C/F)	80°C	80°C	80°C	80°C	
	บันทึกแรงดันของน้ำมันเครื่อง (PSI)	80PSI	80PSI	80 Psi	80 Psi	
	บันทึกแรงดันทางเข้า (PSI)/ บันทึกแรงดันทางออก (PSI)	0PSI / 334 Psi	0 PSI	0 PSI / 330 PSI	0 PSI / 336 Psi	
	สภาพเหม่าควันท่อไอเสีย	N/A	N/A	N/A	N/A	
หลังเครื่องยนต์ทำงาน	สภาพชุดชาร์จแบตเตอรี่สภาพแบตเตอรี่	ปกติ	ปกติ	ปกติ	ปกติ	
	บันทึกระดับน้ำมันดีเซล แทงค์.........................ลิตร	1127 L.	1073 L	1060 L	1047 L	
	บันทึกอุณหภูมิเครื่องยนต์ร้อน (C/F)	60°C / 150°F	60°C / 150F	60°C / 155°F.	61°C / 152°F	
	บันทึกค่าชั่วโมงการทำงานของเครื่องยนต์ (Hrs)	2.7 Hrs.	2.7 Hrs	3.2 Hrs.	3.3 Hrs.	
	เปิดวาล์วน้ำด้านส่งก่อนเดินเครื่องยนต์ทุกครั้ง	/	/	/	/	
	สถานะปุ่มควบคุม (Auto)	/	/	/	/	
ผู้จดบันทึก	ช่างอาคาร	[signature]		[signature]	[signature]	
เวลา		14:30	14.10	14.30 น.	14.15.	
ผู้ตรวจสอบ	หัวหน้าช่าง/ฝ่ายวิศวกรรม	[signature]	[signature]	[signature]	[signature]	
ทบทวนโดย	ผู้จัดการอาคาร	[signature]	[signature]	[signature]	[signature]	

หมายเหตุ

C8 PARO

MANAGED BY Dusit HOSPITALITY SERVICES

Generator Weekly Checklist

แบบฟอร์มการตรวจสอบเครื่องกำเนิดไฟฟ้าสำรองประจำสัปดาห์

เดือน สิงหาคม 66

	รายละเอียด		สัปดาห์ที่ 1	สัปดาห์ที่ 2	สัปดาห์ที่ 3	สัปดาห์ที่ 4	สัปดาห์ที่ 5
			03/08/66	10/08/66	17/08/66	24/08/66	31/08/66
			การทดสอบเครื่องจักร	การทดสอบเครื่องจักร	การทดสอบเครื่องจักร	การทดสอบเครื่องจักร	การทดสอบเครื่องจักร
			☑ Manual	☑ Manual	☑ Manual	☑ Manual	☑ Manual
			☐ Automatic	☐ Automatic	☐ Automatic	☐ Automatic	☐ Automatic
ก่อนเครื่องยนต์ทำงาน	ความสะอาดภายนอกของเครื่องยนต์และสถานที่ปฏิบัติงาน		✓	✓	✓	✓	✓
	สถานะชุดควบคุมเครื่องกำเนิดไฟฟ้า (Auto)		ปกติ	ปกติ	ปกติ	ปกติ	ปกติ
	บันทึกค่าชั่วโมงการทำงาน (Hrs)		84 25m	84.25m	84 45m	84 46m	84.5m
	บันทึกระดับน้ำมันเชื้อเพลิง (%/L)		480 L	480 L	479 L	478 L	478 L
	ตรวจสอบระดับน้ำมันเครื่องและตรวจสอบน้ำกลั่นแบตเตอรี่ (L/H)		แบตแห้ง	แบตแห้ง	แบตแห้ง	แบตแห้ง	แบต 1/4
	ตรวจสอบระดับน้ำระบายความร้อน		ปกติ	ปกติ	ปกติ	ปกติ	ปกติ
	ตรวจสอบขั้วและแรงดันของแบตเตอรี่ (V)		13.0 V	13.0 V	13.0 V	13.6 V	13.0 V
	บันทึกค่าอุณหภูมิของเครื่องยนต์ (°C)		35°C/95°F	35°C/95°F	35°C/95°F	35°C/95°F	35°C/95°F
	ตรวจสอบรอยรั่วซึมของท่อน้ำมันและตัวเครื่องการสั่นสะเทือนและเสียง		ปกติ	ปกติ	ปกติ	ปกติ	ปกติ
	บันทึกแรงเคลื่อนไฟฟ้า (Volts)	คู่เฟส RS	404 V	404 V	404 V	404 V	404 V
		คู่เฟส ST	404 V	404 V	404 V	404 V	404 V
		คู่เฟส TR	404 V	404 V	404 V	404 V	404 V
	บันทึกแรงเคลื่อนไฟฟ้า (Volts)	คู่เฟส L1-N	233 V	233 V	233 V	233 V	233 V
		คู่เฟส L2-N	233 V	233 V	233 V	233 V	233 V
		คู่เฟส L3-N	233 V	233 V	233 V	233 V	233 V
	บันทึกความเร็วรอบ (RPM)		1500 RPM	1503 RPM	1503 RPM	1500 RPM	1503 RPM
	บันทึกความถี่ไฟฟ้า (Hz)		50 Hz	50.1 HZ	50 HZ	50Hz	50 HZ
	บันทึกค่าแรงดันของน้ำมันเครื่อง		5.13 bar/74 Psi	5.25 bar/76 PSI	5.47 bar/77 PSI	5.18 bar/74 PSI	5.07 bar/72 PSI
	บันทึกค่าอุณหภูมิของเครื่องยนต์ (°C)		43°C 109°F	44°C 111°F	44°C/111°F	46°C/114°F	48°C/118°F
หลังเครื่องยนต์ทำงาน	ตรวจสอบขั้วและแรงดันของแบตเตอรี่ (V)		28.3 V	28.2 V	28.3 V	28.3 V	23.8 V
	บันทึกค่าอุณหภูมิของเครื่องยนต์ (°C)		60°C/150°F	60°C/150°F	60°C/150°F	52°C/125°F	52°C/125°F
	จำนวนเวลาทดสอบ (นาที)		15 นาที	5 นาที	5 นาที	5 นาที	5 นาที
	บันทึกระดับน้ำมันเชื้อเพลิง (%/L)		480 L	479 L	478 L	478 L	475 L
	ระบบความคุมอยู่ในตำแหน่ง (AUTO)		✓	✓	✓	✓	✓
ผู้จดบันทึก	ช่างอาคาร		[signature]	[signature]	[signature]	[signature]	[signature]
เวลา							
ผู้ตรวจสอบ	หัวหน้าช่าง/ฝ่ายวิศวกรรม		[signature]	[signature]	[signature]	[signature]	[signature]
ทบทวนโดย	ผู้จัดการอาคาร		[signature]	[signature]	[signature]	[signature]	[signature]

หมายเหตุ

88 PARC

MANAGED BY Dusit HOSPITALITY SERVICES

Diesel Engine Fire Pump Weekly Checklist

แบบฟอร์มการตรวจสอบเครื่องสูบน้ำดับเพลิงประจำสัปดาห์(เครื่องยนต์)

เดือน สิงหาคม 66

	รายละเอียด	สัปดาห์ที่ 1	สัปดาห์ที่ 2	สัปดาห์ที่ 3	สัปดาห์ที่ 4	สัปดาห์ที่ 5
		03 / 08 / 66	10 / 08 / 66	17 / 08 / 66	24 / 08 / 66	31 / 08 / 66
		การทดสอบเครื่องจักร	การทดสอบเครื่องจักร	การทดสอบเครื่องจักร	การทดสอบเครื่องจักร	การทดสอบเครื่องจักร
		☒ Manual	☒ Manual	☒ Manual	☒ Manual	☒ Manual
		☐ Automatic	☐ Automatic	☐ Automatic	☐ Automatic	☐ Automatic
ก่อนเครื่องยนต์ทำงาน	ตรวจสอบความสะอาดของสภาพเครื่องยนต์และพื้นที่ปฏิบัติงาน	/	/	/	/	/
	สถานะปุ่มควบคุม (Auto)	/	/	/	/	/
	บันทึกค่าชั่วโมงการทำงานของเครื่องยนต์ (Hrs)	3.3 Hrs.	3.3 Hrs	3.3 Hrs	3.6 Hrs.	3.8 Hrs
	บันทึกระดับน้ำมันดีเซล แทงค์........1,300........ลิตร	1047 L	1045 L	1040 L	1035 L	1035 L
	ตรวจสอบสภาพระดับน้ำมันเครื่อง (CM)	ปกติ	ปกติ	ปกติ	ปกติ	ปกติ
	ตรวจสอบสภาพระดับน้ำกลั่นของแบตเตอรี่	ปกติ	ปกติ	ปกติ	ปกติ	ปกติ
	ตรวจสอบสภาพระดับน้ำระบายความร้อน	ปกติ	ปกติ	ปกติ	ปกติ	ปกติ
	ตรวจวัดแรงดันไฟฟ้าของแบตเตอรี่ NO.1 (24 Vdc)	13.2V	13.9 V	13.9 V	13.9V	13.9V
	ตรวจสอบแรงดันภายในท่อด้านส่ง (Psi)	332 psi	332 PSI	332 PSI	332 Psi	332 PSI
	ปิดวาล์วน้ำด้านส่งก่อนเดินเครื่องยนต์ทุกครั้ง	/	/	/	/	/
ขณะเครื่องยนต์ทำงาน	การสั่นสะเทือนและเสียง	109.4 dBA	108.5 dBA	108.4 dBA	109.1 dBA	108.9 dBA
	ตรวจสอบรอยรั่วซึมของท่อน้ำมันและตัวเครื่อง	/	/	/	/	/
	บันทึกความเร็วรอบของเครื่องยนต์.............................RPM	3000 RPM	3000 RPM	3000 RPM	3000 RPM	3000 RPM
	บันทึกอุณหภูมิน้ำระบายความร้อน (C/F)	180° F / 80°c	180 F / 80°c	180F 80°C	180°F / 80°c	180°F/80°C
	บันทึกอุณหภูมิน้ำมันเครื่อง (C/F)	80°c	80°c	80°C	80°c	80°C
	บันทึกแรงดันของน้ำมันเครื่อง (PSI)	80 Psi	80PSI	80 PSI	80 Psi	80 PSI
	บันทึกแรงดันทางเข้า (PSI)/ บันทึกแรงดันทางออก (PSI)	0 Psi / 332 Psi	0PSI 340 PSI	0 PSI 340 PSI	0 Psi / 340 Psi	0 / 330 PSI
	สภาพเซฟวาล์วท่อไอเสีย	N/A	N/A	N/A	N/A	N/A
หลังเครื่องยนต์ทำงาน	สภาพชุดชาร์จแบตเตอรี่สภาพแบตเตอรี่	ปกติ	ปกติ	ปกติ	ปกติ	ปกติ
	บันทึกระดับน้ำมันดีเซล แทงค์.......................ลิตร	1045 L	1040 L	1035 L	1035 L	1033 L
	บันทึกอุณหภูมิเครื่องยนต์ร้อน (C/F)	60°c / 151°F	60°C / 151 F	60°C / 151°F	60°c / 151°F	60°C/ 151F
	บันทึกค่าชั่วโมงการทำงานของเครื่องยนต์ (Hrs)	3.4 Hrs	3.4 Hrs	3.4 Hrs		3.4 Hrs
	เปิดวาล์วน้ำด้านส่งก่อนเดินเครื่องยนต์ทุกครั้ง	/	/	/	/	/
	สถานะปุ่มควบคุม (Auto)	/	/	/	/	/
ผู้จดบันทึก	ช่างอาคาร					
เวลา						
ผู้ตรวจสอบ	หัวหน้าช่าง/ฝ่ายวิศวกรรม					
ทบทวนโดย	ผู้จัดการอาคาร					

หมายเหตุ

88 PARC

Generator Weekly Checklist

แบบฟอร์มการตรวจสอบเครื่องกำเนิดไฟฟ้าสำรองประจำสัปดาห์

MANAGED BY Dusit HOSPITALITY SERVICES

เดือน กันยายน 2566

รายละเอียด			สัปดาห์ที่ 1	สัปดาห์ที่ 2	สัปดาห์ที่ 3	สัปดาห์ที่ 4	สัปดาห์ที่ 5
			07/09/66	14/09/66	21/09/66	28/09/66	..../..../....
			การทดสอบเครื่องจักร	การทดสอบเครื่องจักร	การทดสอบเครื่องจักร	การทดสอบเครื่องจักร	การทดสอบเครื่องจักร
			☑ Manual	☑ Manual	☑ Manual	☑ Manual	☐ Manual
			☐ Automatic	☐ Automatic	☐ Automatic	☐ Automatic	☐ Automatic
ก่อนเครื่องยนต์ทำงาน	ความสะอาดภายนอกของเครื่องยนต์และสถานที่ปฏิบัติงาน		ปกติ	ปกติ	ปกติ	ปกติ	
	สถานะชุดควบคุมเครื่องกำเนิดไฟฟ้า (Auto)		ปกติ	ปกติ	ปกติ	ปกติ	
	บันทึกค่าชั่วโมงการทำงาน (Hrs)		84 59M	91 17M	9? /27M	96/48 m.	
	บันทึกระดับน้ำมันเชื้อเพลิง (%/L)		478 L	477 L	476 L	476 L.	
	ตรวจสอบระดับน้ำมันเครื่องและตรวจสอบน้ำกลั่นแบตเตอรี่ (L/H)		แม้ทแห้ง	หลังแห้ง	แม้ทแห้ง	แม้ทแห้ง	
	ตรวจสอบระดับน้ำระบายความร้อน		ปกติ	ปกติ	ปกติ	ปกติ	
	ตรวจสอบขั้วและแรงดันของแบตเตอรี่ (V)		27.6V	27.6V	27.6V	28.3V.	
	บันทึกค่าอุณหภูมิของเครื่องยนต์ (°C)		35°C/95°F	35°C/95°F	35°C/95°F	35°C/95°F	
	ตรวจสอบรอยรั่วซึมของท่อน้ำมันและตัวเครื่องการสั่นสะเทือนและเสียง		99.4 dBA	99.4 dBA	99.4 dBA	99.4 dBA	
	บันทึกแรงเคลื่อนไฟฟ้า (Volts)	คู่เฟส RS	404 V	404 V	404 V	403 V.	
		คู่เฟส ST	404V	404 V	404 V	403 V.	
		คู่เฟส TR	404V	404V	404 V	404 V.	
	บันทึกแรงเคลื่อนไฟฟ้า (Volts)	คู่เฟส L1-N	233V	233 V	233 V	233 V.	
		คู่เฟส L2-N	233V	233 V	233V	235 V.	
		คู่เฟส L3-N	233V	233 V	233V	233 V.	
	บันทึกความเร็วรอบ (RPM)		1506 RPM	1503 RPM	1503 RPM	1503 RPM	
	บันทึกความถี่ไฟฟ้า (Hz)		50HZ	50.1 HZ	50.1 HZ	50.1 Hz	
	บันทึกค่าแรงดันของน้ำมันเครื่อง		5.07 bar, 73psi	5.01 bar 73 psi	5.19 bar, 75 PSI	5.19 bar 73 psi	
	บันทึกค่าอุณหภูมิของเครื่องยนต์ (°C)		50°C/122°F	48°C/118°F	48°C/118°F	48°C/118°F	
หลังเครื่องยนต์ทำงาน	ตรวจสอบขั้วและแรงดันของแบตเตอรี่ (V)		27.6 V	27.6V	27.6V	27.6V	
	บันทึกค่าอุณหภูมิของเครื่องยนต์ (°C)		68°C 154°F	68°C 154°F	68°C 154°F	68°C 154°F	
	จำนวนเวลาทดสอบ (นาที)		15 M	15 m	15 m	15 m	
	บันทึกระดับน้ำมันเชื้อเพลิง (%/L)		477 L	476 L	477 L	478 L.	
	ระบบความคุมอยู่ในตำแหน่ง (AUTO)		/	/	/		
ผู้จดบันทึก	ช่างอาคาร		จีน, Tee	จีน, Tee	จีน, รัฐพล	รัฐพล / ศุภกร	
เวลา			14.30น.	14.30น.	14.31	14:30 น.	
ผู้ตรวจสอบ	หัวหน้าช่างฝ่ายวิศวกรรม		ศุภกร	[illegible]	ศุภกร	ศุภกร	
ทบทวนโดย	ผู้จัดการอาคาร		[illegible]	[illegible]	[illegible]	[illegible]	

หมายเหตุ

88 PARC

MANAGED BY Dusit HOSPITALITY SERVICES

Diesel Engine Fire Pump Weekly Checklist

แบบฟอร์มการตรวจสอบเครื่องสูบน้ำดับเพลิงประจำสัปดาห์(เครื่องยนต์)

เดือน กันยายน 2566

	รายละเอียด	สัปดาห์ที่ 1	สัปดาห์ที่ 2	สัปดาห์ที่ 3	สัปดาห์ที่ 4	สัปดาห์ที่ 5
		07/09/66	14/09/66	21/09/66	28/09/66	..../..../....
		การทดสอบเครื่องจักร	การทดสอบเครื่องจักร	การทดสอบเครื่องจักร	การทดสอบเครื่องจักร	การทดสอบเครื่องจักร
		☑ Manual	☑ Manual	☑ Manual	☑ Manual	☐ Manual
		☐ Automatic	☐ Automatic	☐ Automatic	☐ Automatic	☐ Automatic
ก่อนเครื่องยนต์ทำงาน	ตรวจสอบความสะอาดของสภาพเครื่องยนต์และพื้นที่ปฏิบัติงาน	/	/	/	/	
	สถานะปุ่มควบคุม (Auto)	/	/	/	/	
	บันทึกค่าชั่วโมงการทำงานของเครื่องยนต์ (Hrs)	3.3 Hrs	3.3 Hrs	3.3 Hrs	3.3 Hrs	
	บันทึกระดับน้ำมันดีเซล แทงค์........1,300........ลิตร	1033 L	1015 L	980 L	975	
	ตรวจสอบสภาพระดับน้ำมันเครื่อง (CM)	ปกติ	ปกติ	ปกติ	ปกติ	
	ตรวจสอบสภาพระดับน้ำกลั่นของแบตเตอรี่	ปกติ	ปกติ	ปกติ	ปกติ	
	ตรวจสอบสภาพระดับน้ำระบายความร้อน	ปกติ	ปกติ	ปกติ	ปกติ	
	ตรวจวัดแรงดันไฟฟ้าของแบตเตอรี่ NO.1 (24 Vdc)	13.9V	13.9 V	13.9V	13.9V.	
	ตรวจสอบแรงดันภายในท่อด้านส่ง (Psi)	302 PSI	300 PSI	300PSI	300 PSI	
	ปิดวาล์วน้ำด้านส่งก่อนเดินเครื่องยนต์ทุกครั้ง	/	/	/		
ขณะเครื่องยนต์ทำงาน	การสั่นสะเทือนและเสียง	109 dBA	109 dBA	109dBA	109 dBA	
	ตรวจสอบรอยรั่วซึมของท่อน้ำมันและตัวเครื่อง	/	/	/	/	
	บันทึกความเร็วรอบของเครื่องยนต์..........................RPM	3000 RPM	3000 RPM	3000 RPM	3000 RPM	
	บันทึกอุณหภูมิน้ำระบายความร้อน (C/F)	180°F 80°C	180°F 80°C	180°F 80°C	180°F 80°C	
	บันทึกอุณหภูมิน้ำมันเครื่อง (C/F)	80°C	80°C	80°C	80°C	
	บันทึกแรงดันของน้ำมันเครื่อง (PSI)	80 PSI	70 PSI	70 PSI	70 PSI	
	บันทึกแรงดันทางเข้า (PSI)/ บันทึกแรงดันทางออก (PSI)	0 PSI / 340 PSI	0PSI / 340PSI	0PSI / 340PSI	0PSI / 340PSI	
	สภาพเขม่าควันท่อไอเสีย	N/A	N/A	N/A	N/A	
หลังเครื่องยนต์ทำงาน	สภาพชุดชาร์จแบตเตอรี่สภาพแบตเตอรี่	ปกติ	ปกติ	ปกติ	ปกติ	
	บันทึกระดับน้ำมันดีเซล แทงค์......................ลิตร	1015 L	980 L	975 L	970 L.	
	บันทึกอุณหภูมิเครื่องยนต์ร้อน (C/F)	60°C/151°F	60°C/151F	60°C/151F	60°C/151F	
	บันทึกค่าชั่วโมงการทำงานของเครื่องยนต์ (Hrs)	3.4 Hrs	3.4 Hrs	3.4 Hrs	3.4 Hrs	
	เปิดวาล์วน้ำด้านส่งก่อนเดินเครื่องยนต์ทุกครั้ง	/	/	/	/	
	สถานะปุ่มควบคุม (Auto)	/	/	/	/	
ผู้จดบันทึก	ช่างอาคาร	[illegible], Tee	[illegible], Tee	[illegible]	[illegible]	
เวลา		14.00 น.	14.00 น.	14.00 น.	14.00 น.	
ผู้ตรวจสอบ	หัวหน้าช่าง/ฝ่ายวิศวกรรม	[signature]	[signature]	[signature]	[signature]	
ทบทวนโดย	ผู้จัดการอาคาร	[signature]	[signature]	[signature]	[signature]	

หมายเหตุ

Generator Weekly Checklist

แบบฟอร์มการตรวจสอบเครื่องกำเนิดไฟฟ้าสำรองประจำสัปดาห์

เดือน....ตุลาคม.................................

	รายละเอียด		สัปดาห์ที่ 1	สัปดาห์ที่ 2	สัปดาห์ที่ 3	สัปดาห์ที่ 4	สัปดาห์ที่ 5
			05 / 10 / 66	12 / ต.ค. / 2566	19 / 10 / 66	27 / 10 / 66	....../....../......
			การทดสอบเครื่องจักร	การทดสอบเครื่องจักร	การทดสอบเครื่องจักร	การทดสอบเครื่องจักร	การทดสอบเครื่องจักร
			☑ Manual	☑ Manual	☑ Manual	☑ Manual	☐ Manual
			☐ Automatic	☐ Automatic	☐ Automatic	☐ Automatic	☐ Automatic
ก่อนเครื่องยนต์ทำงาน	ความสะอาดภายนอกของเครื่องยนต์และสถานที่ปฏิบัติงาน		/	/	/	/	
	สถานะชุดควบคุมเครื่องกำเนิดไฟฟ้า (Auto)		/	/	/	/	
	บันทึกค่าชั่วโมงการทำงาน (Hrs)		9h 51 m	9h 52m	10h 3m	10h 13m	
	บันทึกระดับน้ำมันเชื้อเพลิง (%/L)		611 L	610 L	608 L	607 L	
	ตรวจสอบระดับน้ำมันเครื่องและตรวจสอบน้ำกลั่นแบตเตอรี่ (L/H)		[illegible]	[illegible]	[illegible]	[illegible]	
	ตรวจสอบระดับน้ำระบายความร้อน		ปกติ	ปกติ	ปกติ	ปกติ	
	ตรวจสอบขั้วและแรงดันของแบตเตอรี่ (V)		27.6 V	27.6 V	27.6 V	27.6 V	
	บันทึกค่าอุณหภูมิของเครื่องยนต์ (°C)		35°c/95°F	35°c 95°F	35°c/95°F	35°C/95°F	
	ตรวจสอบรอยรั่วซึมของท่อน้ำมันและตัวเครื่องการสั่นสะเทือนและเสียง						
	บันทึกแรงเคลื่อนไฟฟ้า (Volts)	คู่เฟส RS	404 V	404 v	404 V	404 V	
		คู่เฟส ST	404 V	404 V	404 V	404 V	
		คู่เฟส TR	404 V	404 V	404 V	404 V	
	บันทึกแรงเคลื่อนไฟฟ้า (Volts)	คู่เฟส L1-N	233 V	233 v	233 V	233 V	
		คู่เฟส L2-N	233 V	233 v	233 V	233 V	
		คู่เฟส L3-N	233 V	233 v	233 V	233 V	
	บันทึกความเร็วรอบ (RPM)		1500 RPM	1501	1500 RPM	1500 RPM	
	บันทึกความถี่ไฟฟ้า (Hz)		50 Hz	50.1 Hz	50 Hz	50 Hz	
	บันทึกค่าแรงดันของน้ำมันเครื่อง		5.13 bar / 74 Psi	73 Psi	5.19 bar / 76 Psi	6.1 bar / 77 Psi	
	บันทึกค่าอุณหภูมิของเครื่องยนต์ (°C)		43 °C / 109 °F	42 °c / 108 °F	42 °c / 107 °F	47 °c / 107 °F	
หลังเครื่องยนต์ทำงาน	ตรวจสอบขั้วและแรงดันของแบตเตอรี่ (V)		27.6 V	28.2 v	27.6 V	27.6 V	
	บันทึกค่าอุณหภูมิของเครื่องยนต์ (°C)		49 °c / 120 °F	50 °c 122 °F	47 °c 116 °F	47 °c 117 °F	
	จำนวนเวลาทดสอบ (นาที)		5 นาที	6 นาที	5 นาที	10 นาที	
	บันทึกระดับน้ำมันเชื้อเพลิง (%/L)		610 L	608 L	607 L	600 L	
	ระบบความคุมอยู่ในตำแหน่ง (AUTO)		/	/	/	/	
ผู้จดบันทึก	ช่างอาคาร		(signature)	(signature)	(signature)	(signature)	
เวลา			14.00		14.00		
ผู้ตรวจสอบ	หัวหน้าช่าง/ฝ่ายวิศวกรรม		(signature)	(signature)	(signature)	(signature)	
ทบทวนโดย	ผู้จัดการอาคาร		(signature)	(signature)	(signature)	(signature)	

หมายเหตุ

CO
CO
PARC

MANAGED BY
Dusit HOSPITALITY SERVICES

Diesel Engine Fire Pump Weekly Checklist
แบบฟอร์มการตรวจสอบเครื่องสูบน้ำดับเพลิงประจำสัปดาห์(เครื่องยนต์)

เดือน........ตุลาคม..............................

รายละเอียด		สัปดาห์ที่ 1	สัปดาห์ที่ 2	สัปดาห์ที่ 3	สัปดาห์ที่ 4	สัปดาห์ที่ 5
		05 / 10 / 66	12 / 10 / 66	19 / 10 / 66	27 / 10 / 66	..../..../....
		การทดสอบเครื่องจักร	การทดสอบเครื่องจักร	การทดสอบเครื่องจักร	การทดสอบเครื่องจักร	การทดสอบเครื่องจักร
		☑ Manual	☑ Manual	☑ Manual	☑ Manual	☐ Manual
		☐ Automatic	☐ Automatic	☐ Automatic	☐ Automatic	☐ Automatic
ก่อนเครื่องยนต์ทำงาน	ตรวจสอบความสะอาดของสภาพเครื่องยนต์และพื้นที่ปฏิบัติงาน	✓	✓	✓	✓	
	สถานะปุ่มควบคุม (Auto)	✓	✓	✓	✓	
	บันทึกค่าชั่วโมงการทำงานของเครื่องยนต์ (Hrs)	4.4 Hrs	4.6 Hrs	4.9 Hrs	5.0 Hrs	
	บันทึกระดับน้ำมันดีเซล แทงค์........1,300........ลิตร	1011 L	1000 L	1000 L	1000 L	
	ตรวจสอบสภาพระดับน้ำมันเครื่อง (CM)	ปกติ	ปกติ	ปกติ	ปกติ	
	ตรวจสอบสภาพระดับน้ำกลั่นของแบตเตอรี่	ปกติ	ปกติ	ปกติ	ปกติ	
	ตรวจสอบสภาพระดับน้ำระบายความร้อน	ปกติ	ปกติ	ปกติ	ปกติ	
	ตรวจวัดแรงดันไฟฟ้าของแบตเตอรี่ NO.1 (24 Vdc)	13.9 V	13.9 V	13.9 V	13.9 V	
	ตรวจสอบแรงดันภายในท่อด้านส่ง (Psi)	331 Psi	3?6 Psi	316 Psi	316 Psi	
	ปิดวาล์วน้ำด้านส่งก่อนเดินเครื่องยนต์ทุกครั้ง	N/A	N/A	N/A	N/A	
ขณะเครื่องยนต์ทำงาน	การสั่นสะเทือนและเสียง	109.4 dB	109.3 dB	109.3 dB	109.1 dB	
	ตรวจสอบรอยรั่วซึมของท่อน้ำมันและตัวเครื่อง	ปกติ	ปกติ	ปกติ	ปกติ	
	บันทึกความเร็วรอบของเครื่องยนต์..............................RPM	3000 RPM	3000 RPM	3000 RPM	3000 RPM	
	บันทึกอุณหภูมิน้ำระบายความร้อน (C/F)	80°C / 180°F	80°C / 180°F	80°C / 180°F	80°C / 180°F	
	บันทึกอุณหภูมิน้ำมันเครื่อง (C/F)	90°C	80°C	90°C	90°C	
	บันทึกแรงดันของน้ำมันเครื่อง (PSI)	80 PSI	80 PSI	80 PSI	80 PSI	
	บันทึกแรงดันทางเข้า (PSI)/ บันทึกแรงดันทางออก (PSI)	0 PSI / 331 PSI	0 PSI / 316 PSI	0 PSI / 316 PSI	0 PSI / 316 PSI	
	สภาพเขม่าควันท่อไอเสีย	N/A	N/A	N/A	N/A	
หลังเครื่องยนต์ทำงาน	สภาพชุดชาร์จแบตเตอรี่สภาพแบตเตอรี่	ปกติ	ปกติ	ปกติ	ปกติ	
	บันทึกระดับน้ำมันดีเซล แทงค์....................ลิตร	1000 L	1000 L	1000 L	1000 L	
	บันทึกอุณหภูมิเครื่องยนต์ร้อน (C/F)	61°C / 152°F	60°C / 150°C	60°C / 150°F	60°C / 150°F	
	บันทึกค่าชั่วโมงการทำงานของเครื่องยนต์ (Hrs)	4.9 Hrs	5.1 Hrs	5.0 Hrs	5.3 Hrs	
	เปิดวาล์วน้ำด้านส่งก่อนเดินเครื่องยนต์ทุกครั้ง	✓	✓	✓	✓	
	สถานะปุ่มควบคุม (Auto)	✓	✓	✓	✓	
ผู้จดบันทึก	ช่างอาคาร	[signature]	[signature]	[signature]	[signature]	
เวลา		14.30	14.30 น.	14.30		
ผู้ตรวจสอบ	หัวหน้าช่างฝ่ายวิศวกรรม	[signature]	[signature]	[signature]	[signature]	
ทบทวนโดย	ผู้จัดการอาคาร	[signature]	[signature]	[signature]	[signature]	

หมายเหตุ

COCO PARC

MANAGED BY Dusit HOSPITALITY SERVICES

Generator Weekly Checklist

แบบฟอร์มการตรวจสอบเครื่องกำเนิดไฟฟ้าสำรองประจำสัปดาห์

เดือน ~~กันยายน~~ พฤศจิกายน. 2566

รายละเอียด			สัปดาห์ที่ 1	สัปดาห์ที่ 2	สัปดาห์ที่ 3	สัปดาห์ที่ 4	สัปดาห์ที่ 5
			2 / 11 / 66	9 / 11 / 66	16 / 11 / 66	23 / 11 / 66	30 / 11 / 66
			การทดสอบเครื่องจักร	การทดสอบเครื่องจักร	การทดสอบเครื่องจักร	การทดสอบเครื่องจักร	การทดสอบเครื่องจักร
			☑ Manual	☑ Manual	☑ Manual	☑ Manual	☑ Manual
			☐ Automatic	☐ Automatic	☐ Automatic	☐ Automatic	☐ Automatic
ก่อนเครื่องยนต์ทำงาน	ความสะอาดภายนอกของเครื่องยนต์และสถานที่ปฏิบัติงาน		✓	✓	✓	✓	✓
	สถานะชุดควบคุมเครื่องกำเนิดไฟฟ้า (Auto)		✓	✓	✓	✓	✓
	บันทึกค่าชั่วโมงการทำงาน (Hrs)		10h 07 m	10h 13 m	10h 20 m.	10h 31 m	10h 40 m
	บันทึกระดับน้ำมันเชื้อเพลิง (%/L)		610 L	610 L	609 L	608 L	608 L
	ตรวจสอบระดับน้ำมันเครื่องและตรวจสอบน้ำกลั่นแบตเตอรี่ (L/H)		แบตแห้ง	แบตแห้ง	แบตแห้ง	แบตแห้ง	แบตแห้ง
	ตรวจสอบระดับน้ำระบายความร้อน		ปกติ	ปกติ	ปกติ	ปกติ	ปกติ
	ตรวจสอบขั้วและแรงดันของแบตเตอรี่ (V)		27.5 V	27.6 V	27.6 V	27.6 V	27.6 V
	บันทึกค่าอุณหภูมิของเครื่องยนต์ (°C)		35 °C / 95 °F	35 °C / 95 °F	35 °C / 95 °F	35 °C / 95 °F	35 °C / 95 °F
	ตรวจสอบรอยรั่วซึมของท่อน้ำมันและตัวเครื่องการสั่นสะเทือนและเสียง		96.9 dBA	97.4 dBA	95.9 dBA	96.1 dBA	96.1 dBA
	บันทึกแรงเคลื่อนไฟฟ้า (Volts)	คู่เฟส RS	404 V	404 V	404 V	404 V	402 V
		คู่เฟส ST	404 V	403 V	404 V	404 V	403 V
		คู่เฟส TR	403 V	404 V	404 V	404 V	402 V
	บันทึกแรงเคลื่อนไฟฟ้า (Volts)	คู่เฟส L1-N	233 V	233 V	233 V	233 V	233 V
		คู่เฟส L2-N	233 V	233 V	233 V	233 V	233 V
		คู่เฟส L3-N	233 V	233 V	233 V	233 V	233 V
	บันทึกความเร็วรอบ (RPM)		1500 RPM	1500 RPM	1500 RPM	1500 RPM	1500 RPM
	บันทึกความถี่ไฟฟ้า (Hz)		50.1 Hz	50 Hz	50 Hz	50 Hz	50 Hz
	บันทึกค่าแรงดันของน้ำมันเครื่อง		4.95 bar / 70 Psi	4.95 bar / 71 Psi	4.65 bar / 67 Psi	4.94 bar / 69 Psi	4.93 bar / 67 Psi
	บันทึกค่าอุณหภูมิของเครื่องยนต์ (°C)		47 °C / 117 °F	48 °C / 118 °F	56 °C / 132 °F	60 °C / 130 °F	60 °C / 130 °F
หลังเครื่องยนต์ทำงาน	ตรวจสอบขั้วและแรงดันของแบตเตอรี่ (V)		27.9 V	27.6 V	28.3 V	28.2 V	28.2 V
	บันทึกค่าอุณหภูมิของเครื่องยนต์ (°C)		57 °C / 137 °F	58 °C / 136 °F	57 °C / 134 °F	56 °C / 135 °F	56 °C / 135 °F
	จำนวนเวลาทดสอบ (นาที)		15 นาที	15 นาที	18 นาที	15 นาที	15 นาที
	บันทึกระดับน้ำมันเชื้อเพลิง (%/L)		610 L	609 L	609 L	608 L	607 L
	ระบบความคุมอยู่ในตำแหน่ง (AUTO)		✓	✓	✓	✓	✓
ผู้จดบันทึก	ช่างอาคาร		[signature]	[signature]	[signature]	[signature]	[signature]
เวลา			14.00 น.	14.30 น.	14.30 น.	14.30 น.	14.30 น.
ผู้ตรวจสอบ	หัวหน้าช่าง/ฝ่ายวิศวกรรม		[signature]	[signature]	[signature]	[signature]	[signature]
ทบทวนโดย	ผู้จัดการอาคาร						

หมายเหตุ

88 PARC

Diesel Engine Fire Pump Weekly Checklist

แบบฟอร์มการตรวจสอบเครื่องสูบน้ำดับเพลิงประจำสัปดาห์(เครื่องยนต์)

MANAGED BY Dusit HOSPITALITY SERVICES

เดือน ~~กันยายน~~ พฤศจิกายน 2566

รายละเอียด		สัปดาห์ที่ 1	สัปดาห์ที่ 2	สัปดาห์ที่ 3	สัปดาห์ที่ 4	สัปดาห์ที่ 5
		2 / 11 / 66	9 / 11 / 66	16 / 11 / 66	23 / 11 / 66	30 / 11 / 66
		การทดสอบเครื่องจักร	การทดสอบเครื่องจักร	การทดสอบเครื่องจักร	การทดสอบเครื่องจักร	การทดสอบเครื่องจักร
		☑ Manual	☑ Manual	☑ Manual	☑ Manual	☑ Manual
		☐ Automatic	☐ Automatic	☐ Automatic	☐ Automatic	☐ Automatic
ก่อนเครื่องยนต์ทำงาน	ตรวจสอบความสะอาดของสภาพเครื่องยนต์และพื้นที่ปฏิบัติงาน	✓	✓	✓	✓	✓
	สถานะปุ่มควบคุม (Auto)	✓	✓	✓	✓	✓
	บันทึกค่าชั่วโมงการทำงานของเครื่องยนต์ (Hrs)	5.2 Hrs	5.2 Hrs	5.2 Hrs.	5.2 Hrs.	5.3 Hrs
	บันทึกระดับน้ำมันดีเซล แทงค์........1,300........ลิตร	990 L	990 L	989 L	989 L	988 L
	ตรวจสอบสภาพระดับน้ำมันเครื่อง (CM)	ปกติ	ปกติ	ปกติ	ปกติ	ปกติ
	ตรวจสอบสภาพระดับน้ำกลั่นของแบตเตอรี่	ปกติ	ปกติ	ปกติ	ปกติ	ปกติ
	ตรวจสอบสภาพระดับน้ำระบายความร้อน	ปกติ	ปกติ	ปกติ	ปกติ	ปกติ
	ตรวจวัดแรงดันไฟฟ้าของแบตเตอรี่ NO.1 (24 Vdc)	13.5 V	13.5 V	13.5 V	13.5 V	13.5 V
	ตรวจสอบแรงดันภายในท่อด้านส่ง (Psi)	380 Psi	280 ~~###~~ Psi	260 Psi	272 Psi	273 Psi
	ปิดวาล์วน้ำด้านส่งก่อนเดินเครื่องยนต์ทุกครั้ง	N/A	N/A	N/A	N/A	N/A
ขณะเครื่องยนต์ทำงาน	การสั่นสะเทือนและเสียง	104.6 dBA	104.7 dBA	105.1 dBA	106.2 dBA	107.2 dBA
	ตรวจสอบรอยรั่วซึมของท่อน้ำมันและตัวเครื่อง	✓	✓	✓	✓	✓
	บันทึกความเร็วรอบของเครื่องยนต์..............................RPM	3000 RPM	3000 RPM	3000 RPM	3000 RPM	3000 RPM
	บันทึกอุณหภูมิน้ำระบายความร้อน (C/F)	80°C / 180°F	80°C / 180°F	80°C / 180°F	80°C / 180°F	80°C / 180°F
	บันทึกอุณหภูมิน้ำมันเครื่อง (C/F)	80°C	80°C	80°C	80°C	80°C
	บันทึกแรงดันของน้ำมันเครื่อง (PSI)	80 Psi	80 Psi	80 Psi	80 Psi	80 Psi
	บันทึกแรงดันทางเข้า (PSI)/ บันทึกแรงดันทางออก (PSI)	0 Psi / 312 Psi	0 Psi / 315 Psi	0 Psi / 316 Psi	0 Psi / 316 Psi	0 Psi / 316 Psi
	สภาพเขม่าควันท่อไอเสีย	N/A	N/A	N/A	N/A	N/A
หลังเครื่องยนต์ทำงาน	สภาพชุดชาร์จแบตเตอรี่สภาพแบตเตอรี่	ปกติ	ปกติ	ปกติ	ปกติ	ปกติ
	บันทึกระดับน้ำมันดีเซล แทงค์.....................ลิตร	990 L	990 L	989 L	988 L	988 L
	บันทึกอุณหภูมิเครื่องยนต์ร้อน (C/F)	50°C / 148°F	61°C / 150°F	60°C / 151°F	60°C / 150°F	70°C / 150°F
	บันทึกค่าชั่วโมงการทำงานของเครื่องยนต์ (Hrs)	5.1 Hrs	5.2 Hrs	5.2 Hrs	5.2 Hrs.	5.1 Hrs
	เปิดวาล์วน้ำด้านส่งก่อนเดินเครื่องยนต์ทุกครั้ง	✓	✓	✓	✓	✓
	สถานะปุ่มควบคุม (Auto)	✓	✓	✓	✓	✓
ผู้จดบันทึก	ช่างอาคาร	[signature]	[signature]	[signature]	[signature]	[signature]
เวลา		14.30 น.	14.00 น.	15.00 น.	15.00 น.	15.00 น.
ผู้ตรวจสอบ	หัวหน้าช่าง/ฝ่ายวิศวกรรม	[signature]	[signature]	[signature]	[signature]	[signature]
ทบทวนโดย	ผู้จัดการอาคาร					

หมายเหตุ

Diesel Engine Fire Pump Weekly Checklist

MANAGED BY Dusit HOSPITALITY SERVICES

แบบฟอร์มการตรวจสอบเครื่องสูบน้ำดับเพลิงประจำสัปดาห์(เครื่องยนต์)

เดือน........ธันวาคม....... ปี........2566

รายละเอียด		สัปดาห์ที่ 1	สัปดาห์ที่ 2	สัปดาห์ที่ 3	สัปดาห์ที่ 4	สัปดาห์ที่ 5
		7 / 12 / 66	14 / 12 / 66	21 / 12 / 66	28 / 12 / 66	....../....../......
		การทดสอบเครื่องจักร	การทดสอบเครื่องจักร	การทดสอบเครื่องจักร	การทดสอบเครื่องจักร	การทดสอบเครื่องจักร
		☑ Manual	☑ Manual	☑ Manual	☑ Manual	☐ Manual
		☐ Automatic	☐ Automatic	☐ Automatic	☐ Automatic	☐ Automatic
ก่อนเครื่องยนต์ทำงาน	ตรวจสอบความสะอาดของสภาพเครื่องยนต์และพื้นที่ปฏิบัติงาน	✓	✓	✓	✓	
	สถานะปุ่มควบคุม (Auto)	✓	✓	✓	✓	
	บันทึกค่าชั่วโมงการทำงานของเครื่องยนต์ (Hrs)	5.2 Hrs	5.3 Hrs	5.5 Hrs	5.5 Hrs	
	บันทึกระดับน้ำมันดีเซล แทงค์........1,300........ลิตร	988	988 L	987 L	987 L.	
	ตรวจสอบสภาพระดับน้ำมันเครื่อง (CM)	ปกติ	ปกติ	ปกติ	ปกติ	
	ตรวจสอบสภาพระดับน้ำกลั่นของแบตเตอรี่	ปกติ	ปกติ	ปกติ	ปกติ	
	ตรวจสอบสภาพระดับน้ำระบายความร้อน	ปกติ	ปกติ	ปกติ	ปกติ	
	ตรวจขั้วแรงดันไฟฟ้าของแบตเตอรี่ NO.1 (24 Vdc)	13.5V	13.5 V	13.5V	13.5V.	
	ตรวจสอบแรงดันภายในท่อด้านส่ง (Psi)	270 Psi	272 Psi	270 Psi	270 PSI	
	ปิดวาล์วน้ำด้านส่งก่อนเดินเครื่องยนต์ทุกครั้ง	N/A	N/A	N/A	N/A	
ขณะเครื่องยนต์ทำงาน	การสั่นสะเทือนและเสียง	106.0 dBA	108.2 dBA	106.3 dBA	108.2 dBA.	
	ตรวจสอบรอยรั่วซึมของท่อน้ำมันและตัวเครื่อง	✓	✓	✓	✓	
	บันทึกความเร็วรอบของเครื่องยนต์.............................RPM	3,000 RPM	3,000 RPM	3,000 RPM	3,000 RPM.	
	บันทึกอุณหภูมิน้ำระบายความร้อน (C/F)	80°C / 180°F	80°C / 180°F	80°C / 180°F	80°C / 180°F	
	บันทึกอุณหภูมิน้ำมันเครื่อง (C/F)	80°C	80°C	80°C	80°C	
	บันทึกแรงดันของน้ำมันเครื่อง (PSI)	80 Psi	80 Psi	80 Psi	80 PSI	
	บันทึกแรงดันทางเข้า (PSI)/ บันทึกแรงดันทางออก (PSI)	0 Psi / 300 Psi	0 Psi / 303 Psi	0 Psi / 302 Psi	0 Psi / 302 PSI	
	สภาพเขม่าควันท่อไอเสีย	N/A	N/A	N/A	N/A	
หลังเครื่องยนต์ทำงาน	สภาพชุดชาร์จแบตเตอรี่สภาพแบตเตอรี่	ปกติ	ปกติ	ปกติ	ปกติ	
	บันทึกระดับน้ำมันดีเซล แทงค์......................ลิตร	985 L	983 L	983 L	986 L.	
	บันทึกอุณหภูมิเครื่องยนต์เรือน (C/F)	65°C / 150°F	65°C / 155°F	70°C / 160°F	65°C / 155°F	
	บันทึกค่าชั่วโมงการทำงานของเครื่องยนต์ (Hrs)	5.3 Hrs	5.4 Hrs	5.5 Hrs	5.6 Hrs	
	เปิดวาล์วน้ำด้านส่งก่อนเดินเครื่องยนต์ทุกครั้ง	✓	✓	✓	✓	
	สถานะปุ่มควบคุม (Auto)	✓	✓	✓	✓	
ผู้จดบันทึก	ช่างอาคาร	[signature]	[signature]	[signature]	[signature]	
เวลา		14.30 น.	14.00 น.	14.30 น.	14.00 น.	
ผู้ตรวจสอบ	หัวหน้าช่าง/ฝ่ายวิศวกรรม	[signature]	[signature]	[signature]	[signature]	
ทบทวนโดย	ผู้จัดการอาคาร	[signature]	[signature]	[signature]	[signature]	

หมายเหตุ

88 PARC

MANAGED BY Dusit HOSPITALITY SERVICES

Generator Weekly Checklist

แบบฟอร์มการตรวจสอบเครื่องกำเนิดไฟฟ้าสำรองประจำสัปดาห์

เดือน........ธันวาคม....... ปี........2566

รายละเอียด		สัปดาห์ที่ 1	สัปดาห์ที่ 2	สัปดาห์ที่ 3	สัปดาห์ที่ 4	สัปดาห์ที่ 5
		7 / 12 / 66	14 / 12 / 66	21 / 12 / 66	28 / 12 / 66	...../...../.....
		การทดสอบเครื่องจักร	การทดสอบเครื่องจักร	การทดสอบเครื่องจักร	การทดสอบเครื่องจักร	การทดสอบเครื่องจักร
		☑ Manual	☑ Manual	☑ Manual	☑ Manual	☐ Manual
		☐ Automatic	☐ Automatic	☐ Automatic	☐ Automatic	☐ Automatic
ก่อนเครื่องยนต์ทำงาน	ความสะอาดภายนอกของเครื่องยนต์และสถานที่ปฏิบัติงาน	✓	✓	✓	✓	
	สถานะชุดควบคุมเครื่องกำเนิดไฟฟ้า (Auto)	✓	✓	✓	✓	
	บันทึกค่าชั่วโมงการทำงาน (Hrs)	10h 37 m.	10h 41 m.	10h 46 m	10h 57 m.	
	บันทึกระดับน้ำมันเชื้อเพลิง (%/L)	608 L.	607 L.	606L	606 L.	
	ตรวจสอบระดับน้ำมันเครื่องและตรวจสอบน้ำกลั่นแบตเตอรี่ (L/H)	[illegible]	[illegible]	[illegible]	[illegible]	
	ตรวจสอบระดับน้ำระบายความร้อน	ปกติ	ปกติ	ปกติ	ปกติ	
	ตรวจสอบขั้วและแรงดันของแบตเตอรี่ (V)	27.6 V.	27.6V.	27.6 V	27.6 V.	
	บันทึกค่าอุณหภูมิของเครื่องยนต์ (°C)	35°C / 95°F	35°C / 95°F	35°C / 95°F	35°C 95°F	
	ตรวจสอบรอยรั่วซึมของท่อน้ำมันและตัวเครื่องการสั่นสะเทือนและเสียง	96.9 dBA	96.5 dBA	96.6 dBA	96.6 dBA	
บันทึกแรงเคลื่อนไฟฟ้า (Volts)	คู่เฟส RS	404 V.	404 V.	404 V	403 V.	
	คู่เฟส ST	404 V.	404 V.	404 V	403 V.	
	คู่เฟส TR	404 V.	404 V.	404 V	403 V.	
บันทึกแรงเคลื่อนไฟฟ้า (Volts)	คู่เฟส L1-N	233 V.	233 V.	233 V	233 V.	
	คู่เฟส L2-N	233 V	233 V.	233 V	233 V.	
	คู่เฟส L3-N	233 V.	233 V.	233 V	233 V.	
	บันทึกความเร็วรอบ (RPM)	1500 RPM	1500 RPM	1500 RPM	1503 RPM.	
	บันทึกความถี่ไฟฟ้า (Hz)	50 Hz.	50 Hz	50 Hz	50 Hz	
	บันทึกค่าแรงดันของน้ำมันเครื่อง	4.95 bar/70 Psi	4.94 bar/69 Psi	5.13 bar/74 Psi	5.31 bar/77 Psi	
	บันทึกค่าอุณหภูมิของเครื่องยนต์ (°C)	52 °C / 129 °F	56°C / 130°F	42 °C / 107 F	54 °C / 129°F	
หลังเครื่องยนต์ทำงาน	ตรวจสอบขั้วและแรงดันของแบตเตอรี่ (V)	27.5 V.	28.2V	27.6 V	28.3 V.	
	บันทึกค่าอุณหภูมิของเครื่องยนต์ (°C)	59°C / 137 °F	54 °C / 129 °F	54 °C / 129 °F	54 °C / 129°F	
	จำนวนเวลาทดสอบ (นาที)	15 นาที	15 นาที	15 นาที	15 นาที	
	บันทึกระดับน้ำมันเชื้อเพลิง (%/L)	607 L.	606L.	606L	600 L.	
	ระบบควบคุมอยู่ในตำแหน่ง (AUTO)	✓	✓	✓	✓	
ผู้จดบันทึก	ช่างอาคาร	[signature]	[signature]	[signature]	[signature]	
เวลา		14:00 น.	14:00 น.	14.40 น.	14.20 น.	
ผู้ตรวจสอบ	หัวหน้าช่างฝ่ายวิศวกรรม	[signature]	[signature]	[signature]	[signature]	
ทบทวนโดย	ผู้จัดการอาคาร	[signature]	[signature]	[signature]	[signature]	

หมายเหตุ

Emergency Light Monthly Checklist

ใบรายงานการตรวจสอบแสงสว่างฉุกเฉินประจำเดือน

MANAGED BY **Dusit** HOSPITALITY SERVICES

เดือน ....กรกฎาคม.......Year / ปี ...2023..................

Building : COCO PACK

ลำดับ	Floor ชั้น	Location สถานที่	Battery Record / บันทึกค่าแบตเตอรี่: DC Voltage แรงดันไฟฟ้าของแบตเตอรี่ (1)	DC Ampere กระแสไฟฟ้าของแบตเตอรี่ (2)	Latest Change วันที่เปลี่ยนล่าสุด (3)	Operation of Control System สภาพชุดควบคุม (4) ปกติ	(4) ไม่ปกติ	Condition of Light Bulbs สภาพหลอดไฟ (5) ปกติ	(5) ไม่ปกติ	Discharge Hours จำนวนชั่วโมงที่จ่ายไฟได้ (6)	Remark หมายเหตุ (7)
1	Roof	ห้องเครื่อง Fire Man Lift	12 V	5 Ah	N/A	/		/		/	
2	Roof	ห้อง Booster Pump	12 V	5 Ah	N/A	/		/		/	
3	Roof	ST3	12 V	5 Ah	N/A	/		/		/	
4	Roof	ST2	12 V	5 Ah	N/A	/		/		/	
5	Roof	ห้อง Control Lift No.1-3	12 V	5 Ah	N/A	/		/		/	
6	ดาดฟ้า	ST1	12 V	5 Ah	N/A	/		/		/	
7	38	ST1	12 V	5 Ah	N/A	/		/		/	
8	37	Corridor Zone A	12 V	5 Ah	N/A	/		/		/	
9	37	Corridor Zone A หน้าห้องขยะ	12 V	5 Ah	N/A	/		/		/	
10	37	ST3	12 V	5 Ah	N/A	/		/		/	
11	37	Corridor Zone B โถงหน้าลิฟต์	12 V	5 Ah	N/A	/		/		/	
12	37	หน้าบันไดหนีไฟ Zone B ST1	12 V	5 Ah	N/A	/		/		/	
13	37	ST1	12 V	5 Ah	N/A	/		/		/	
14	37	Corridor Zone C หน้าโถง Fire Man Lift	12 V	5 Ah	N/A	/		/		/	
15	37	ST2	12 V	5 Ah	N/A	/		/		/	
16	37	โถง Fire Man Lift	12 V	5 Ah	N/A	/		/		/	
17	36	Corridor Zone A	12 V	5 Ah	N/A	/		/		/	
18	36	Corridor Zone A หน้าห้องขยะ	12 V	5 Ah	N/A	/		/		/	
19	36	ST3	12 V	5 Ah	N/A	/		/		/	
20	36	Corridor Zone B โถงหน้าลิฟต์	12 V	5 Ah	N/A	/		/		/	
21	36	หน้าบันไดหนีไฟ Zone B ST1	12 V	5 Ah	N/A	/		/		/	
22	36	ST1	12 V	5 Ah	N/A	/		/		/	
23	36	Corridor Zone C หน้าโถง Fire Man Lift	12 V	5 Ah	N/A	/		/		/	
24	36	ST2	12 V	5 Ah	N/A	/		/		/	
25	36	โถง Fire Man Lift	12 V	5 Ah	N/A	/		/		/	
26	35	Corridor Zone A	12 V	5 Ah	N/A	/		/		/	
27	35	Corridor Zone A หน้าห้องขยะ	12 V	5 Ah	N/A	/		/		/	
28	35	ST3	12 V	5 Ah	N/A	/		/		/	
29	35	Corridor Zone B โถงหน้าลิฟต์	12 V	5 Ah	N/A	/		/		/	
30	35	หน้าบันไดหนีไฟ Zone B ST1	12 V	5 Ah	N/A	/		/		/	
31	35	ST1	12 V	5 Ah	N/A	/		/		/	
32	35	Corridor Zone C หน้าโถง Fire Man Lift	12 V	5 Ah	N/A	/		/		/	
33	35	ST2	12 V	5 Ah	N/A	/		/		/	

Emergency Light Monthly Checklist

ใบรายงานการตรวจสอบแสงสว่างฉุกเฉินประจำเดือน

MANAGED BY **Dusit** HOSPITALITY SERVICES

เดือน ....กรกฎาคม.......Year / ปี ...2023..................

Building : COCO PACK

ลำดับ	Floor ชั้น	Location สถานที่	Battery Record / บันทึกค่าแบตเตอรี่: DC Voltage แรงดันไฟฟ้าของแบตเตอรี่ (1)	DC Ampere กระแสไฟฟ้าของแบตเตอรี่ (2)	Latest Change วันที่เปลี่ยนล่าสุด (3)	Operation of Control System สภาพชุดควบคุม (4) ปกติ	(4) ไม่ปกติ	Condition of Light Bulbs สภาพหลอดไฟ (5) ปกติ	(5) ไม่ปกติ	Discharge Hours จำนวนชั่วโมงที่จ่ายไฟได้ (6)	Remark หมายเหตุ (7)
34	35	โถง Fire Man Lift	12 V	5 Ah	N/A	/		/		/	
35	34	Corridor Zone A	12 V	5 Ah	N/A	/		/		/	
36	34	Corridor Zone A หน้าห้องขยะ	12 V	5 Ah	N/A	/		/		/	
37	34	ST3	12 V	5 Ah	N/A	/		/		/	
38	34	Corridor Zone B โถงหน้าลิฟต์	12 V	5 Ah	N/A	/		/		/	
39	34	หน้าบันไดหนีไฟ Zone B ST1	12 V	5 Ah	N/A	/		/		/	
40	34	ST1	12 V	5 Ah	N/A	/		/		/	
41	34	Corridor Zone C หน้าโถง Fire Man Lift	12 V	5 Ah	N/A	/		/		/	
42	34	ST2	12 V	5 Ah	N/A	/		/		/	
43	34	โถง Fire Man Lift	12 V	5 Ah	N/A	/		/		/	
44	33	Corridor Zone A	12 V	5 Ah	N/A	/		/		/	
45	33	Corridor Zone A หน้าห้องขยะ	12 V	5 Ah	N/A	/		/		/	
46	33	ST3	12 V	5 Ah	N/A	/		/		/	
47	33	Corridor Zone B โถงหน้าลิฟต์	12 V	5 Ah	N/A	/		/		/	
48	33	หน้าบันไดหนีไฟ Zone B ST1	12 V	5 Ah	N/A	/		/		/	
49	33	ST1	12 V	5 Ah	N/A	/		/		/	
50	33	Corridor Zone C หน้าโถง Fire Man Lift	12 V	5 Ah	N/A	/		/		/	
51	33	ST2	12 V	5 Ah	N/A	/		/		/	
52	33	โถง Fire Man Lift	12 V	5 Ah	N/A	/		/		/	
53	32	Corridor Zone A	12 V	5 Ah	N/A	/		/		/	
54	32	Corridor Zone A หน้าห้องขยะ	12 V	5 Ah	N/A	/		/		/	
55	32	ST3	12 V	5 Ah	N/A	/		/		/	
56	32	Corridor Zone B โถงหน้าลิฟต์	12 V	5 Ah	N/A	/		/		/	
57	32	หน้าบันไดหนีไฟ Zone B ST1	12 V	5 Ah	N/A	/		/		/	
58	32	ST1	12 V	5 Ah	N/A	/		/		/	
59	32	Corridor Zone C หน้าโถง Fire Man Lift	12 V	5 Ah	N/A	/		/		/	
60	32	ST2	12 V	5 Ah	N/A	/		/		/	
61	32	โถง Fire Man Lift	12 V	5 Ah	N/A	/		/		/	
62	31	Corridor Zone A	12 V	5 Ah	N/A	/		/		/	
63	31	หน้าบันไดหนีไฟ Zone A ST3	12 V	5 Ah	N/A	/		/		/	
64	31	Corridor Zone A หน้าห้องขยะ	12 V	5 Ah	N/A	/		/		/	
65	31	ST3	12 V	5 Ah	N/A	/		/		/	
66	31	Corridor Zone B	12 V	5 Ah	N/A	/		/		/	

Emergency Light Monthly Checklist

ใบรายงานการตรวจสอบแสงสว่างฉุกเฉินประจำเดือน

เดือน ....กรกฎาคม....Year / ปี ...2023.................

MANAGED BY Dusit HOSPITALITY SERVICES

Building : COCO PACK

ลำดับ	Fool ชั้น	Location สถานที่	Battery Record / บันทึกแบตเตอรี่: DC Voltage แรงดันไฟฟ้ากระแสตรง (1)	DC Ampere กระแสไฟฟ้ากระแสตรง (2)	Lastest Charge วันที่เปลี่ยนล่าสุด (3)	Operation of Control System สภาพชุดควบคุม (4): ปกติ	(4): ไม่ปกติ	Condition of Light Bulbs สภาพหลอดไฟ (5): ปกติ	(5): ไม่ปกติ	Discharge Hours จำนวนชั่วโมงที่จ่ายไฟ (ชม.) (6)	Remark หมายเหตุ (7)
67	31	Corridor Zone B โถงหน้าลิฟต์	12 V	5 Ah	N/A	✓		✓		✓	
68	31	หน้าบันไดหนีไฟ Zone B ST1	12 V	5 Ah	N/A	✓		✓		✓	
69	31	ST1	12 V	5 Ah	N/A	✓		✓		✓	
70	31	Corridor Zone C หน้าโถง Fire Man Lift	12 V	5 Ah	N/A	✓		✓		✓	
71	31	Corridor Zone C	12 V	5 Ah	N/A	✓		✓		✓	
72	31	ST2	12 V	5 Ah	N/A	✓		✓		✓	
73	31	โถง Fire Man Lift	12 V	5 Ah	N/A	✓		✓		✓	
74	30	Corridor Zone A	12 V	5 Ah	N/A	✓		✓		✓	
75	30	หน้าบันไดหนีไฟ Zone A ST3	12 V	5 Ah	N/A	✓		✓		✓	
76	30	Corridor Zone A หน้าห้องขยะ	12 V	5 Ah	N/A	✓		✓		✓	
77	30	ST3	12 V	5 Ah	N/A	✓		✓		✓	
78	30	Corridor Zone B	12 V	5 Ah	N/A	✓		✓		✓	
79	30	Corridor Zone B โถงหน้าลิฟต์	12 V	5 Ah	N/A	✓		✓		✓	
80	30	หน้าบันไดหนีไฟ Zone B ST1	12 V	5 Ah	N/A	✓		✓		✓	
81	30	ST1	12 V	5 Ah	N/A	✓		✓		✓	
82	30	Corridor Zone C หน้าโถง Fire Man Lift	12 V	5 Ah	N/A	✓		✓		✓	
83	30	Corridor Zone C	12 V	5 Ah	N/A	✓		✓		✓	
84	30	ST2	12 V	5 Ah	N/A	✓		✓		✓	
85	30	โถง Fire Man Lift	12 V	5 Ah	N/A	✓		✓		✓	
86	29	Corridor Zone A	12 V	5 Ah	N/A	✓		✓		✓	
87	29	หน้าบันไดหนีไฟ Zone A ST3	12 V	5 Ah	N/A	✓		✓		✓	
88	29	Corridor Zone A หน้าห้องขยะ	12 V	5 Ah	N/A	✓		✓		✓	
89	29	ST3	12 V	5 Ah	N/A	✓		✓		✓	
90	29	Corridor Zone B	12 V	5 Ah	N/A	✓		✓		✓	
91	29	Corridor Zone B โถงหน้าลิฟต์	12 V	5 Ah	N/A	✓		✓		✓	
92	29	หน้าบันไดหนีไฟ Zone B ST1	12 V	5 Ah	N/A	✓		✓		✓	
93	29	ST1	12 V	5 Ah	N/A	✓		✓		✓	
94	29	Corridor Zone C หน้าโถง Fire Man Lift	12 V	5 Ah	N/A	✓		✓		✓	
95	29	Corridor Zone C	12 V	5 Ah	N/A	✓		✓		✓	
96	29	ST2	12 V	5 Ah	N/A	✓		✓		✓	
97	29	โถง Fire Man Lift	12 V	5 Ah	N/A	✓		✓		✓	
98	28	Corridor Zone A	12 V	5 Ah	N/A	✓		✓		✓	
99	28	หน้าบันไดหนีไฟ Zone A ST3	12 V	5 Ah	N/A	✓		✓		✓	

Emergency Light Monthly Checklist

ใบรายงานการตรวจสอบแสงสว่างฉุกเฉินประจำเดือน

เดือน ....กรกฎาคม....Year / ปี ...2023.................

MANAGED BY Dusit HOSPITALITY SERVICES

Building : COCO PACK

ลำดับ	Fool ชั้น	Location สถานที่	Battery Record / บันทึกแบตเตอรี่: DC Voltage แรงดันไฟฟ้ากระแสตรง (1)	DC Ampere กระแสไฟฟ้ากระแสตรง (2)	Lastest Charge วันที่เปลี่ยนล่าสุด (3)	Operation of Control System สภาพชุดควบคุม (4): ปกติ	(4): ไม่ปกติ	Condition of Light Bulbs สภาพหลอดไฟ (5): ปกติ	(5): ไม่ปกติ	Discharge Hours จำนวนชั่วโมงที่จ่ายไฟ (ชม.) (6)	Remark หมายเหตุ (7)
100	28	Corridor Zone A หน้าห้องขยะ	12 V	5 Ah	N/A	✓		✓		✓	
101	28	ST3	12 V	5 Ah	N/A	✓		✓		✓	
102	28	Corridor Zone B	12 V	5 Ah	N/A	✓		✓		✓	
103	28	Corridor Zone B โถงหน้าลิฟต์	12 V	5 Ah	N/A	✓		✓		✓	
104	28	หน้าบันไดหนีไฟ Zone B ST1	12 V	5 Ah	N/A	✓		✓		✓	
105	28	ST1	12 V	5 Ah	N/A	✓		✓		✓	
106	28	Corridor Zone C หน้าโถง Fire Man Lift	12 V	5 Ah	N/A	✓		✓		✓	
107	28	Corridor Zone C	12 V	5 Ah	N/A	✓		✓		✓	
108	28	ST2	12 V	5 Ah	N/A	✓		✓		✓	
109	28	โถง Fire Man Lift	12 V	5 Ah	N/A	✓		✓		✓	
110	27	Corridor Zone A	12 V	5 Ah	N/A	✓		✓		✓	
111	27	หน้าบันไดหนีไฟ Zone A ST3	12 V	5 Ah	N/A	✓		✓		✓	
112	27	Corridor Zone A หน้าห้องขยะ	12 V	5 Ah	N/A	✓		✓		✓	
113	27	ST3	12 V	5 Ah	N/A	✓		✓		✓	
114	27	Corridor Zone B	12 V	5 Ah	N/A	✓		✓		✓	
115	27	Corridor Zone B โถงหน้าลิฟต์	12 V	5 Ah	N/A	✓		✓		✓	
116	27	หน้าบันไดหนีไฟ Zone B ST1	12 V	5 Ah	N/A	✓		✓		✓	
117	27	ST1	12 V	5 Ah	N/A	✓		✓		✓	
118	27	Corridor Zone C หน้าโถง Fire Man Lift	12 V	5 Ah	N/A	✓		✓		✓	
119	27	Corridor Zone C	12 V	5 Ah	N/A	✓		✓		✓	
120	27	ST2	12 V	5 Ah	N/A	✓		✓		✓	
121	27	โถง Fire Man Lift	12 V	5 Ah	N/A	✓		✓		✓	
122	26	Corridor Zone A	12 V	5 Ah	N/A	✓		✓		✓	
123	26	หน้าบันไดหนีไฟ Zone A ST3	12 V	5 Ah	N/A	✓		✓		✓	
124	26	Corridor Zone A หน้าห้องขยะ	12 V	5 Ah	N/A	✓		✓		✓	
125	26	ST3	12 V	5 Ah	N/A	✓		✓		✓	
126	26	Corridor Zone B	12 V	5 Ah	N/A	✓		✓		✓	
127	26	Corridor Zone B โถงหน้าลิฟต์	12 V	5 Ah	N/A	✓		✓		✓	
128	26	หน้าบันไดหนีไฟ Zone B ST1	12 V	5 Ah	N/A	✓		✓		✓	
129	26	ST1	12 V	5 Ah	N/A	✓		✓		✓	
130	26	Corridor Zone C หน้าโถง Fire Man Lift	12 V	5 Ah	N/A	✓		✓		✓	
131	26	Corridor Zone C	12 V	5 Ah	N/A	✓		✓		✓	
132	26	ST2	12 V	5 Ah	N/A	✓		✓		✓	

Emergency Light Monthly Checklist

MANAGED BY **Dusit** HOSPITALITY SERVICES

ใบรายงานการตรวจสอบแสงสว่างฉุกเฉินประจำเดือน

เดือน ....กรกฎาคม....Year / ปี ...2023..................

Building : COCO PACK

ลำดับ	Floor ชั้น	Location สถานที่	Battery Record / บันทึกค่าแบตเตอรี่ DC Voltage แรงดันไฟฟ้าตรวจสอบ (1)	DC Ampere กระแสไฟฟ้าตรวจสอบ (2)	Latest Charge วันที่เปลี่ยนล่าสุด (3)	Operation of Control System สภาพชุดควบคุม (4) ปกติ	(4) ไม่ปกติ	Condition of Light Bulbs สภาพหลอดไฟ (5) ปกติ	(5) ไม่ปกติ	Discharge Hours จำนวนชั่วโมงจ่ายไฟ (ชม.) (6)	Remark หมายเหตุ (7)
133	26	โถง Fire Man Lift	12 V	5 Ah	N/A	✓		✓		✓	
134	25	Corridor Zone A	12 V	5 Ah	N/A	✓		✓		✓	
135	25	หน้าบันไดหนีไฟ Zone A ST3	12 V	5 Ah	N/A	✓		✓		✓	
136	25	Corridor Zone A หน้าห้องขยะ	12 V	5 Ah	N/A	✓		✓		✓	
137	25	ST3	12 V	5 Ah	N/A	✓		✓		✓	
138	25	Corridor Zone B	12 V	5 Ah	N/A	✓		✓		✓	
139	25	Corridor Zone B โถงหน้าลิฟต์	12 V	5 Ah	N/A	✓		✓		✓	
140	25	หน้าบันไดหนีไฟ Zone B ST1	12 V	5 Ah	N/A	✓		✓		✓	
141	25	ST1	12 V	5 Ah	N/A	✓		✓		✓	
142	25	Corridor Zone C หน้าโถง Fire Man Lift	12 V	5 Ah	N/A	✓		✓		✓	
143	25	Corridor Zone C	12 V	5 Ah	N/A	✓		✓		✓	
144	25	ST2	12 V	5 Ah	N/A	✓		✓		✓	
145	25	โถง Fire Man Lift	12 V	5 Ah	N/A	✓		✓		✓	
146	24	Corridor Zone A	12 V	5 Ah	N/A	✓		✓		✓	
147	24	หน้าบันไดหนีไฟ Zone A ST3	12 V	5 Ah	N/A	✓		✓		✓	
148	24	Corridor Zone A หน้าห้องขยะ	12 V	5 Ah	N/A	✓		✓		✓	
149	24	ST3	12 V	5 Ah	N/A	✓		✓		✓	
150	24	Corridor Zone B	12 V	5 Ah	N/A	✓		✓		✓	
151	24	Corridor Zone B โถงหน้าลิฟต์	12 V	5 Ah	N/A	✓		✓		✓	
152	24	หน้าบันไดหนีไฟ Zone B ST1	12 V	5 Ah	N/A	✓		✓		✓	
153	24	ST1	12 V	5 Ah	N/A	✓		✓		✓	
154	24	Corridor Zone C หน้าโถง Fire Man Lift	12 V	5 Ah	N/A	✓		✓		✓	
155	24	Corridor Zone C	12 V	5 Ah	N/A	✓		✓		✓	
156	24	ST2	12 V	5 Ah	N/A	✓		✓		✓	
157	24	โถง Fire Man Lift	12 V	5 Ah	N/A	✓		✓		✓	
158	23	Corridor Zone A	12 V	5 Ah	N/A	✓		✓		✓	
159	23	หน้าบันไดหนีไฟ Zone A ST3	12 V	5 Ah	N/A	✓		✓		✓	
160	23	Corridor Zone A หน้าห้องขยะ	12 V	5 Ah	N/A	✓		✓		✓	
161	23	ST3	12 V	5 Ah	N/A	✓		✓		✓	
162	23	Corridor Zone B	12 V	5 Ah	N/A	✓		✓		✓	
163	23	Corridor Zone B โถงหน้าลิฟต์	12 V	5 Ah	N/A	✓		✓		✓	
164	23	หน้าบันไดหนีไฟ Zone B ST1	12 V	5 Ah	N/A	✓		✓		✓	
165	23	ST1	12 V	5 Ah	N/A	✓		✓		✓	

Emergency Light Monthly Checklist

MANAGED BY **Dusit** HOSPITALITY SERVICES

ใบรายงานการตรวจสอบแสงสว่างฉุกเฉินประจำเดือน

เดือน ....กรกฎาคม....Year / ปี ...2023..................

Building : COCO PACK

ลำดับ	Floor ชั้น	Location สถานที่	Battery Record / บันทึกค่าแบตเตอรี่ DC Voltage แรงดันไฟฟ้าตรวจสอบ (1)	DC Ampere กระแสไฟฟ้าตรวจสอบ (2)	Latest Charge วันที่เปลี่ยนล่าสุด (3)	Operation of Control System สภาพชุดควบคุม (4) ปกติ	(4) ไม่ปกติ	Condition of Light Bulbs สภาพหลอดไฟ (5) ปกติ	(5) ไม่ปกติ	Discharge Hours จำนวนชั่วโมงจ่ายไฟ (ชม.) (6)	Remark หมายเหตุ (7)
166	23	Corridor Zone C หน้าโถง Fire Man Lift	12 V	5 Ah	N/A	✓		✓		✓	
167	23	Corridor Zone C	12 V	5 Ah	N/A	✓		✓		✓	
168	23	ST2	12 V	5 Ah	N/A	✓		✓		✓	
169	23	โถง Fire Man Lift	12 V	5 Ah	N/A	✓		✓		✓	
170	22	Corridor Zone A	12 V	5 Ah	N/A	✓		✓		✓	
171	22	หน้าบันไดหนีไฟ Zone A ST3	12 V	5 Ah	N/A	✓		✓		✓	
172	22	Corridor Zone A หน้าห้องขยะ	12 V	5 Ah	N/A	✓		✓		✓	
173	22	ST3	12 V	5 Ah	N/A	✓		✓		✓	
174	22	Corridor Zone B	12 V	5 Ah	N/A	✓		✓		✓	
175	22	Corridor Zone B โถงหน้าลิฟต์	12 V	5 Ah	N/A	✓		✓		✓	
176	22	หน้าบันไดหนีไฟ Zone B ST1	12 V	5 Ah	N/A	✓		✓		✓	
177	22	ST1	12 V	5 Ah	N/A	✓		✓		✓	
178	22	Corridor Zone C หน้าโถง Fire Man Lift	12 V	5 Ah	N/A	✓		✓		✓	
179	22	Corridor Zone C	12 V	5 Ah	N/A	✓		✓		✓	
180	22	ST2	12 V	5 Ah	N/A	✓		✓		✓	
181	22	โถง Fire Man Lift	12 V	5 Ah	N/A	✓		✓		✓	
182	21	Corridor Zone A	12 V	5 Ah	N/A	✓		✓		✓	
183	21	หน้าบันไดหนีไฟ Zone A ST3	12 V	5 Ah	N/A	✓		✓		✓	
184	21	Corridor Zone A หน้าห้องขยะ	12 V	5 Ah	N/A	✓		✓		✓	
185	21	ST3	12 V	5 Ah	N/A	✓		✓		✓	
186	21	Corridor Zone B โถงหน้าลิฟต์	12 V	5 Ah	N/A	✓		✓		✓	
187	21	หน้าบันไดหนีไฟ Zone B ST1	12 V	5 Ah	N/A	✓		✓		✓	
188	21	ST1	12 V	5 Ah	N/A	✓		✓		✓	
189	21	Corridor Zone C หน้าโถง Fire Man Lift	12 V	5 Ah	N/A	✓		✓		✓	
190	21	Corridor Zone C	12 V	5 Ah	N/A	✓		✓		✓	
191	21	ST2	12 V	5 Ah	N/A	✓		✓		✓	
192	21	โถง Fire Man Lift	12 V	5 Ah	N/A	✓		✓		✓	
193	20	Corridor Zone A	12 V	5 Ah	N/A	✓		✓		✓	
194	20	หน้าบันไดหนีไฟ Zone A ST3	12 V	5 Ah	N/A	✓		✓		✓	
195	20	Corridor Zone A หน้าห้องขยะ	12 V	5 Ah	N/A	✓		✓		✓	
196	20	ST3	12 V	5 Ah	N/A	✓		✓		✓	
197	20	Corridor Zone B	12 V	5 Ah	N/A	✓		✓		✓	
198	20	Corridor Zone B โถงหน้าลิฟต์	12 V	5 Ah	N/A	✓		✓		✓	

Emergency Light Monthly Checklist

ใบรายงานการตรวจสอบแสงสว่างฉุกเฉินประจำเดือน

MANAGED BY Dusit HOSPITALITY SERVICES

เดือน ....กรกฎาคม.... Year / ปี ...2023...

Building : COCO PACK

ลำดับ	Floor ชั้น	Location สถานที่	Battery Record / บันทึกค่าแบตเตอรี่ DC. Voltage แรงดันไฟฟ้า (1)	DC. Ampere กระแสไฟฟ้า (2)	Latest Charge วันที่เปลี่ยนล่าสุด (3)	Operation of Control System ปกติ (4)	ไม่ปกติ (4)	Condition of Light Bulbs ปกติ (5)	ไม่ปกติ (5)	Discharge Hours (6)	Remark หมายเหตุ (7)
199	20	หน้าบันไดหนีไฟ Zone B ST1	12 V	5 Ah	N/A	✓		✓		✓	
200	20	ST1	12 V	5 Ah	N/A	✓		✓		✓	
201	20	Corridor Zone C หน้าโถง Fire Man Lift	12 V	5 Ah	N/A	✓		✓		✓	
202	20	Corridor Zone C	12 V	5 Ah	N/A	✓		✓		✓	
203	20	ST2	12 V	5 Ah	N/A	✓		✓		✓	
204	20	โถง Fire Man Lift	12 V	5 Ah	N/A	✓		✓		✓	
205	19	Corridor Zone A	12 V	5 Ah	N/A	✓		✓		✓	
206	19	หน้าบันไดหนีไฟ Zone A ST3	12 V	5 Ah	N/A	✓		✓		✓	
207	19	Corridor Zone A หน้าห้องขยะ	12 V	5 Ah	N/A	✓		✓		✓	
208	19	ST3	12 V	5 Ah	N/A	✓		✓		✓	
209	19	Corridor Zone B	12 V	5 Ah	N/A	✓		✓		✓	
210	19	Corridor Zone B โถงหน้าลิฟต์	12 V	5 Ah	N/A	✓		✓		✓	
211	19	หน้าบันไดหนีไฟ Zone B ST1	12 V	5 Ah	N/A	✓		✓		✓	
212	19	ST1	12 V	5 Ah	N/A	✓		✓		✓	
213	19	Corridor Zone C หน้าโถง Fire Man Lift	12 V	5 Ah	N/A	✓		✓		✓	
214	19	Corridor Zone C	12 V	5 Ah	N/A	✓		✓		✓	
215	19	ST2	12 V	5 Ah	N/A	✓		✓		✓	
216	19	โถง Fire Man Lift	12 V	5 Ah	N/A	✓		✓		✓	
217	18	Corridor Zone A	12 V	5 Ah	N/A	✓		✓		✓	
218	18	หน้าบันไดหนีไฟ Zone A ST3	12 V	5 Ah	N/A	✓		✓		✓	
219	18	Corridor Zone A หน้าห้องขยะ	12 V	5 Ah	N/A	✓		✓		✓	
220	18	ST3	12 V	5 Ah	N/A	✓		✓		✓	
221	18	Corridor Zone B	12 V	5 Ah	N/A	✓		✓		✓	
222	18	Corridor Zone B โถงหน้าลิฟต์	12 V	5 Ah	N/A	✓		✓		✓	
223	18	หน้าบันไดหนีไฟ Zone B ST1	12 V	5 Ah	N/A	✓		✓		✓	
224	18	ST1	12 V	5 Ah	N/A	✓		✓		✓	
225	18	Corridor Zone C หน้าโถง Fire Man Lift	12 V	5 Ah	N/A	✓		✓		✓	
226	18	Corridor Zone C	12 V	5 Ah	N/A	✓		✓		✓	
227	18	ST2	12 V	5 Ah	N/A	✓		✓		✓	
228	18	โถง Fire Man Lift	12 V	5 Ah	N/A	✓		✓		✓	
229	17	Corridor Zone A	12 V	5 Ah	N/A	✓		✓		✓	
230	17	หน้าบันไดหนีไฟ Zone A ST3	12 V	5 Ah	N/A	✓		✓		✓	
231	17	Corridor Zone A หน้าห้องขยะ	12 V	5 Ah	N/A	✓		✓		✓	

Emergency Light Monthly Checklist

ใบรายงานการตรวจสอบแสงสว่างฉุกเฉินประจำเดือน

MANAGED BY Dusit HOSPITALITY SERVICES

เดือน ....กรกฎาคม.... Year / ปี ...2023...

Building : COCO PACK

ลำดับ	Floor ชั้น	Location สถานที่	Battery Record / บันทึกค่าแบตเตอรี่ DC. Voltage แรงดันไฟฟ้า (1)	DC. Ampere กระแสไฟฟ้า (2)	Latest Charge วันที่เปลี่ยนล่าสุด (3)	Operation of Control System ปกติ (4)	ไม่ปกติ (4)	Condition of Light Bulbs ปกติ (5)	ไม่ปกติ (5)	Discharge Hours (6)	Remark หมายเหตุ (7)
232	17	ST3	12 V	5 Ah	N/A	✓		✓		✓	
233	17	Corridor Zone B	12 V	5 Ah	N/A	✓		✓		✓	
234	17	Corridor Zone B โถงหน้าลิฟต์	12 V	5 Ah	N/A	✓		✓		✓	
235	17	หน้าบันไดหนีไฟ Zone B ST1	12 V	5 Ah	N/A	✓		✓		✓	
236	17	ST1	12 V	5 Ah	N/A	✓		✓		✓	
237	17	Corridor Zone C หน้าโถง Fire Man Lift	12 V	5 Ah	N/A	✓		✓		✓	
238	17	Corridor Zone C	12 V	5 Ah	N/A	✓		✓		✓	
239	17	ST2	12 V	5 Ah	N/A	✓		✓		✓	
240	17	โถง Fire Man Lift	12 V	5 Ah	N/A	✓		✓		✓	
241	16	Corridor Zone A	12 V	5 Ah	N/A	✓		✓		✓	
242	16	หน้าบันไดหนีไฟ Zone A ST3	12 V	5 Ah	N/A	✓		✓		✓	
243	16	Corridor Zone A หน้าห้องขยะ	12 V	5 Ah	N/A	✓		✓		✓	
244	16	ST3	12 V	5 Ah	N/A	✓		✓		✓	
245	16	Corridor Zone B	12 V	5 Ah	N/A	✓		✓		✓	
246	16	Corridor Zone B โถงหน้าลิฟต์	12 V	5 Ah	N/A	✓		✓		✓	
247	16	หน้าบันไดหนีไฟ Zone B ST1	12 V	5 Ah	N/A	✓		✓		✓	
248	16	ST1	12 V	5 Ah	N/A	✓		✓		✓	
249	16	Corridor Zone C หน้าโถง Fire Man Lift	12 V	5 Ah	N/A	✓		✓		✓	
250	16	Corridor Zone C	12 V	5 Ah	N/A	✓		✓		✓	
251	16	ST2	12 V	5 Ah	N/A	✓		✓		✓	
252	16	โถง Fire Man Lift	12 V	5 Ah	N/A	✓		✓		✓	
253	15	Corridor Zone A	12 V	5 Ah	N/A	✓		✓		✓	
254	15	หน้าบันไดหนีไฟ Zone A ST3	12 V	5 Ah	N/A	✓		✓		✓	
255	15	Corridor Zone A หน้าห้องขยะ	12 V	5 Ah	N/A	✓		✓		✓	
256	15	ST3	12 V	5 Ah	N/A	✓		✓		✓	
257	15	Corridor Zone B	12 V	5 Ah	N/A	✓		✓		✓	
258	15	Corridor Zone B โถงหน้าลิฟต์	12 V	5 Ah	N/A	✓		✓		✓	
259	15	หน้าบันไดหนีไฟ Zone B ST1	12 V	5 Ah	N/A	✓		✓		✓	
260	15	ST1	12 V	5 Ah	N/A	✓		✓		✓	
261	15	Corridor Zone C หน้าโถง Fire Man Lift	12 V	5 Ah	N/A	✓		✓		✓	
262	15	Corridor Zone C	12 V	5 Ah	N/A	✓		✓		✓	
263	15	ST2	12 V	5 Ah	N/A	✓		✓		✓	
264	15	โถง Fire Man Lift	12 V	5 Ah	N/A	✓		✓		✓	

Emergency Light Monthly Checklist

ใบรายงานการตรวจสอบแสงสว่างฉุกเฉินประจำเดือน

เดือน ....กรกฎาคม....Year / ปี ...2023...............

MANAGED BY Dusit HOSPITALITY SERVICES

Building : COCO PACK

ลำดับ	Floor ชั้น	Location สถานที่	Battery Record / บันทึกแบตเตอรี่ DC. Voltage แรงดันไฟฟ้า กระแสตรง (1)	DC. Ampere กระแสไฟฟ้า กระแสตรง (2)	Lasted Change วันที่เปลี่ยนล่าสุด (3)	Operation of Control System สภาพชุดควบคุม (4) ปกติ	ไม่ปกติ	Condition of Light Bulbs สภาพหลอดไฟ (5) ปกติ	ไม่ปกติ	Discharge Hours จำนวนชั่วโมงที่จ่ายไฟ (ชม) (6)	Remark หมายเหตุ (7)
265	14	Corridor Zone A	12 V	5 Ah	N/A	✓		✓		✓	
266	14	หน้าบันไดหนีไฟ Zone A ST3	12 V	5 Ah	N/A	✓		✓		✓	
267	14	Corridor Zone A หน้าห้องขยะ	12 V	5 Ah	N/A	✓		✓		✓	
268	14	ST3	12 V	5 Ah	N/A	✓		✓		✓	
269	14	Corridor Zone B	12 V	5 Ah	N/A	✓		✓		✓	
270	14	Corridor Zone B โถงหน้าลิฟต์	12 V	5 Ah	N/A	✓		✓		✓	
271	14	หน้าบันไดหนีไฟ Zone B ST1	12 V	5 Ah	N/A	✓		✓		✓	
272	14	ST1	12 V	5 Ah	N/A	✓		✓		✓	
273	14	Corridor Zone C หน้าโถง Fire Man Lift	12 V	5 Ah	N/A	✓		✓		✓	
274	14	Corridor Zone C	12 V	5 Ah	N/A	✓		✓		✓	
275	14	ST2	12 V	5 Ah	N/A	✓		✓		✓	
276	14	โถง Fire Man Lift	12 V	5 Ah	N/A	✓		✓		✓	
277	12A	Corridor Zone A	12 V	5 Ah	N/A	✓		✓		✓	
278	12A	หน้าบันไดหนีไฟ Zone A ST3	12 V	5 Ah	N/A	✓		✓		✓	
279	12A	Corridor Zone A หน้าห้องขยะ	12 V	5 Ah	N/A	✓		✓		✓	
280	12A	ST3	12 V	5 Ah	N/A	✓		✓		✓	
281	12A	Corridor Zone B	12 V	5 Ah	N/A	✓		✓		✓	
282	12A	Corridor Zone B โถงหน้าลิฟต์	12 V	5 Ah	N/A	✓		✓		✓	
283	12A	หน้าบันไดหนีไฟ Zone B ST1	12 V	5 Ah	N/A	✓		✓		✓	
284	12A	ST1	12 V	5 Ah	N/A	✓		✓		✓	
285	12A	Corridor Zone C หน้าโถง Fire Man Lift	12 V	5 Ah	N/A	✓		✓		✓	
286	12A	Corridor Zone C	12 V	5 Ah	N/A	✓		✓		✓	
287	12A	ST2	12 V	5 Ah	N/A	✓		✓		✓	
288	12A	โถง Fire Man Lift	12 V	5 Ah	N/A	✓		✓		✓	
289	12	Corridor Zone A	12 V	5 Ah	N/A	✓		✓		✓	
290	12	หน้าบันไดหนีไฟ Zone A ST3	12 V	5 Ah	N/A	✓		✓		✓	
291	12	Corridor Zone A หน้าห้องขยะ	12 V	5 Ah	N/A	✓		✓		✓	
292	12	ST3	12 V	5 Ah	N/A	✓		✓		✓	
293	12	Corridor Zone B	12 V	5 Ah	N/A	✓		✓		✓	
294	12	Corridor Zone B โถงหน้าลิฟต์	12 V	5 Ah	N/A	✓		✓		✓	
295	12	หน้าบันไดหนีไฟ Zone B ST1	12 V	5 Ah	N/A	✓		✓		✓	
296	12	ST1	12 V	5 Ah	N/A	✓		✓		✓	
297	12	Corridor Zone C หน้าโถง Fire Man Lift	12 V	5 Ah	N/A	✓		✓		✓	

Emergency Light Monthly Checklist

ใบรายงานการตรวจสอบแสงสว่างฉุกเฉินประจำเดือน

เดือน ....กรกฎาคม....Year / ปี ...2023...............

MANAGED BY Dusit HOSPITALITY SERVICES

Building : COCO PACK

ลำดับ	Floor ชั้น	Location สถานที่	Battery Record / บันทึกแบตเตอรี่ DC. Voltage แรงดันไฟฟ้า กระแสตรง (1)	DC. Ampere กระแสไฟฟ้า กระแสตรง (2)	Lasted Change วันที่เปลี่ยนล่าสุด (3)	Operation of Control System สภาพชุดควบคุม (4) ปกติ	ไม่ปกติ	Condition of Light Bulbs สภาพหลอดไฟ (5) ปกติ	ไม่ปกติ	Discharge Hours จำนวนชั่วโมงที่จ่ายไฟ (ชม) (6)	Remark หมายเหตุ (7)
298	12	Corridor Zone C	12 V	5 Ah	N/A	✓		✓		✓	
299	12	ST2	12 V	5 Ah	N/A	✓		✓		✓	
300	12	โถง Fire Man Lift	12 V	5 Ah	N/A	✓		✓		✓	
301	11	Corridor Zone A	12 V	5 Ah	N/A	✓		✓		✓	
302	11	หน้าบันไดหนีไฟ Zone A ST3	12 V	5 Ah	N/A	✓		✓		✓	
303	11	Corridor Zone A หน้าห้องขยะ	12 V	5 Ah	N/A	✓		✓		✓	
304	11	ST3	12 V	5 Ah	N/A	✓		✓		✓	
305	11	Corridor Zone B	12 V	5 Ah	N/A	✓		✓		✓	
306	11	Corridor Zone B โถงหน้าลิฟต์	12 V	5 Ah	N/A	✓		✓		✓	
307	11	หน้าบันไดหนีไฟ Zone B ST1	12 V	5 Ah	N/A	✓		✓		✓	
308	11	ST1	12 V	5 Ah	N/A	✓		✓		✓	
309	11	Corridor Zone C หน้าโถง Fire Man Lift	12 V	5 Ah	N/A	✓		✓		✓	
310	11	Corridor Zone C	12 V	5 Ah	N/A	✓		✓		✓	
311	11	ST2	12 V	5 Ah	N/A	✓		✓		✓	
312	11	โถง Fire Man Lift	12 V	5 Ah	N/A	✓		✓		✓	
313	10	Corridor Zone A	12 V	5 Ah	N/A	✓		✓		✓	
314	10	หน้าบันไดหนีไฟ Zone A ST3	12 V	5 Ah	N/A	✓		✓		✓	
315	10	Corridor Zone A หน้าห้องขยะ	12 V	5 Ah	N/A	✓		✓		✓	
316	10	ST3	12 V	5 Ah	N/A	✓		✓		✓	
317	10	Corridor Zone B	12 V	5 Ah	N/A	✓		✓		✓	
318	10	Corridor Zone B โถงหน้าลิฟต์	12 V	5 Ah	N/A	✓		✓		✓	
319	10	หน้าบันไดหนีไฟ Zone B ST1	12 V	5 Ah	N/A	✓		✓		✓	
320	10	ST1	12 V	5 Ah	N/A	✓		✓		✓	
321	10	Corridor Zone C หน้าโถง Fire Man Lift	12 V	5 Ah	N/A	✓		✓		✓	
322	10	Corridor Zone C	12 V	5 Ah	N/A	✓		✓		✓	
323	10	ST2	12 V	5 Ah	N/A	✓		✓		✓	
324	10	โถง Fire Man Lift	12 V	5 Ah	N/A	✓		✓		✓	
325	9	หน้าบันไดหนีไฟ Zone A ST3	12 V	5 Ah	N/A	✓		✓		✓	
326	9	Corridor Zone A หน้าห้องขยะ	12 V	5 Ah	N/A	✓		✓		✓	
327	9	ST3	12 V	5 Ah	N/A	✓		✓		✓	
328	9	Corridor Zone B โถงหน้าลิฟต์	12 V	5 Ah	N/A	✓		✓		✓	
329	9	หน้าบันไดหนีไฟ Zone B ST1	12 V	5 Ah	N/A	✓		✓		✓	
330	9	ST1	12 V	5 Ah	N/A	✓		✓		✓	

Emergency Light Monthly Checklist

ใบรายงานการตรวจสอบแสงสว่างฉุกเฉินประจำเดือน

เดือน ....กรกฎาคม.......Year / ปี ...2023..................

MANAGED BY Dusit HOSPITALITY SERVICES

Building : COCO PACK

ลำดับ	Fl. ชั้น	Location สถานที่	Battery Record / บันทึกค่าแบตเตอรี่: DC. Voltage แรงเคลื่อนไฟฟ้าแบตเตอรี่ (1)	DC. Ampere กระแสไฟฟ้าแบตเตอรี่ (2)	Latest Charge วันที่เปลี่ยนล่าสุด (3)	Operation of Control System สภาพชุดควบคุม: ปกติ (4)	ไม่ปกติ (4)	Condition of Light Bulb สภาพหลอดไฟ: ปกติ (5)	ไม่ปกติ (5)	Discharge Hours จำนวนชั่วโมงที่จ่ายไฟ (ชม.) (6)	Remark หมายเหตุ (7)
331	9	Corridor Zone C หน้าโถง Fire Man Lift	12 V	5 Ah	N/A	✓		✓		✓	
332	9	Corridor Zone C	12 V	5 Ah	N/A	✓		✓		✓	
333	9	ST2	12 V	5 Ah	N/A	✓		✓		✓	
334	9	โถง Fire Man Lift	12 V	5 Ah	N/A	✓		✓		✓	
335	8	หน้าประตู Fitness	12 V	5 Ah	N/A	✓		✓		✓	
336	8	ST3	12 V	5 Ah	N/A	✓		✓		✓	
337	8	Corridor Zone B	12 V	5 Ah	N/A	✓		✓		✓	
338	8	Corridor Zone B โถงหน้าลิฟต์	12 V	5 Ah	N/A	✓		✓		✓	
339	8	ST1	12 V	5 Ah	N/A	✓		✓		✓	
340	8	Corridor Zone C หน้าโถง Fire Man Lift	12 V	5 Ah	N/A	✓		✓		✓	
341	8	Corridor Zone C	12 V	5 Ah	N/A	✓		✓		✓	
342	8	ST2	12 V	5 Ah	N/A	✓		✓		✓	
343	8	โถง Fire Man Lift	12 V	5 Ah	N/A	✓		✓		✓	
344	7	Corridor Zone B โถงหน้าลิฟต์	12 V	5 Ah	N/A	✓		✓		✓	
345	7	ห้องซักรีด	12 V	5 Ah	N/A	✓		✓		✓	
346	7	ห้องพักแม่บ้าน	12 V	5 Ah	N/A	✓		✓		✓	
347	7	Corridor Zone C หน้าโถง Fire Man Lift	12 V	5 Ah	N/A	✓		✓		✓	
348	7	Corridor Zone C	12 V	5 Ah	N/A	✓		✓		✓	
349	7	ST2	12 V	5 Ah	N/A	✓		✓		✓	
350	7	โถง Fire Man Lift	12 V	5 Ah	N/A	✓		✓		✓	
351	6B	ช่องจอด 6B ระหว่าง 22-23	12 V	5 Ah	N/A	✓		✓		✓	
352	6B	ช่องจอด 6B ระหว่าง 16-17	12 V	5 Ah	N/A	✓		✓		✓	
353	6A	ช่องจอด 6A ระหว่าง 12-13	12 V	5 Ah	N/A	✓		✓		✓	
354	6A	ST3	12 V	5 Ah	N/A	✓		✓		✓	
355	6	Corridor Zone B โถงหน้าลิฟต์	12 V	5 Ah	N/A	✓		✓		✓	
356	6	หน้าประตูทางออกลานจอด 6A	12 V	5 Ah	N/A	✓		✓		✓	
357	6	Corridor Zone C หน้าโถง Fire Man Lift	12 V	5 Ah	N/A	✓		✓		✓	
358	6	Corridor Zone C	12 V	5 Ah	N/A	✓		✓		✓	
359	6	ST2	12 V	5 Ah	N/A	✓		✓		✓	
360	6	โถง Fire Man Lift	12 V	5 Ah	N/A	✓		✓		✓	
361	5B	Pump Swimming Pool	12 V	5 Ah	N/A	✓		✓		✓	
362	5B	ช่องจอด 5B ระหว่าง 22-23	12 V	5 Ah	N/A	✓		✓		✓	
363	5B	ช่องจอด 5B ระหว่าง 16-17	12 V	5 Ah	N/A	✓		✓		✓	

Emergency Light Monthly Checklist

ใบรายงานการตรวจสอบแสงสว่างฉุกเฉินประจำเดือน

เดือน ....กรกฎาคม.......Year / ปี ...2023..................

MANAGED BY Dusit HOSPITALITY SERVICES

Building : COCO PACK

ลำดับ	Fl. ชั้น	Location สถานที่	Battery Record / บันทึกค่าแบตเตอรี่: DC. Voltage แรงเคลื่อนไฟฟ้าแบตเตอรี่ (1)	DC. Ampere กระแสไฟฟ้าแบตเตอรี่ (2)	Latest Charge วันที่เปลี่ยนล่าสุด (3)	Operation of Control System สภาพชุดควบคุม: ปกติ (4)	ไม่ปกติ (4)	Condition of Light Bulb สภาพหลอดไฟ: ปกติ (5)	ไม่ปกติ (5)	Discharge Hours จำนวนชั่วโมงที่จ่ายไฟ (ชม.) (6)	Remark หมายเหตุ (7)
364	5A	ช่องจอด 5A ระหว่าง 12-13	12 V	5 Ah	N/A	✓		✓		✓	
365	5A	ช่องจอด 5A ระหว่าง 6-7	12 V	5 Ah	N/A	✓		✓		✓	
366	5A	ST3	12 V	5 Ah	N/A	✓		✓		✓	
367	5A	โถงลิฟต์โดยสาร	12 V	5 Ah	N/A	✓		✓		✓	
368	5	Corridor Zone B โถงหน้าลิฟต์	12 V	5 Ah	N/A	✓		✓		✓	
369	5	หน้าประตูทางออกลานจอด 5A	12 V	5 Ah	N/A	✓		✓		✓	
370	5	Corridor Zone C หน้าโถง Fire Man Lift	12 V	5 Ah	N/A	✓		✓		✓	
371	5	Corridor Zone C	12 V	5 Ah	N/A	✓		✓		✓	
372	5	ST2	12 V	5 Ah	N/A	✓		✓		✓	
373	5	โถง Fire Man Lift	12 V	5 Ah	N/A	✓		✓		✓	
374	4B	ช่องจอด 4B ระหว่าง 28-29	12 V	5 Ah	N/A	✓		✓		✓	
375	4B	ช่องจอด 4B ระหว่าง 26-27	12 V	5 Ah	N/A	✓		✓		✓	
376	4B	ช่องจอด 4B ระหว่าง 22-23	12 V	5 Ah	N/A	✓		✓		✓	
377	4B	ช่องจอด 4B ระหว่าง 16-17	12 V	5 Ah	N/A	✓		✓		✓	
378	4A	ช่องจอด 4A ระหว่าง 12-13	12 V	5 Ah	N/A	✓		✓		✓	
379	4A	ช่องจอด 4A ระหว่าง 6-7	12 V	5 Ah	N/A	✓		✓		✓	
380	4A	ST3	12 V	5 Ah	N/A	✓		✓		✓	
381	4	Corridor Zone B โถงหน้าลิฟต์	12 V	5 Ah	N/A	✓		✓		✓	
382	4	หน้าประตูทางออกลานจอด 4A	12 V	5 Ah	N/A	✓		✓		✓	
383	4	Corridor Zone C หน้าโถง Fire Man Lift	12 V	5 Ah	N/A	✓		✓		✓	
384	4	โถง Fire Man Lift	12 V	5 Ah	N/A	✓		✓		✓	
385	3B	ช่องจอด 3B ระหว่าง 28-29	12 V	5 Ah	N/A	✓		✓		✓	
386	3B	ช่องจอด 3B ระหว่าง 26-27	12 V	5 Ah	N/A	✓		✓		✓	
387	3B	ช่องจอด 3B ระหว่าง 22-23	12 V	5 Ah	N/A	✓		✓		✓	
388	3B	ช่องจอด 3B ระหว่าง 16-17	12 V	5 Ah	N/A	✓		✓		✓	
389	3A	ช่องจอด 3A ระหว่าง 12-13	12 V	5 Ah	N/A	✓		✓		✓	
390	3A	ช่องจอด 3A ระหว่าง 6-7	12 V	5 Ah	N/A	✓		✓		✓	
391	3A	ST3	12 V	5 Ah	N/A	✓		✓		✓	
392	3	หน้าประตูทางออกลานจอด 3A	12 V	5 Ah	N/A	✓		✓		✓	
393	3	หน้าประตูห้อง Generator	12 V	5 Ah	N/A	✓		✓		✓	
394	3	Corridor Zone C	12 V	5 Ah	N/A	✓		✓		✓	
395	3	ST2	12 V	5 Ah	N/A	✓		✓		✓	
396	3	โถง Fire Man Lift	12 V	5 Ah	N/A	✓		✓		✓	

Emergency Light Monthly Checklist

ใบรายงานการตรวจสอบแสงสว่างฉุกเฉินประจำเดือน

MANAGED BY Dusit HOSPITALITY SERVICES

เดือน ...กรกฎาคม... Year / ปี ...2023...

Building : COCO PACK

ลำดับ	Floor ชั้น	Location สถานที่	Battery Record / บันทึกแบตเตอรี่: DC Voltage (1)	DC Ampere (2)	Latest Charge (3)	Operation of Control System (4) ปกติ	(4) ไม่ปกติ	Condition of Light Bulbs (5) ปกติ	(5) ไม่ปกติ	Discharge Hours (6)	Remark หมายเหตุ (7)
397	3	ในห้อง MDB หม้อแปลง 1	12 V	5 Ah	N/A	✓		✓		✓	
398	3	ในห้อง MDB หม้อแปลง 2	12 V	5 Ah	N/A	✓		✓		✓	
399	2B	ประตูทางออกไปพื้นที่สีเขียว	12 V	5 Ah	N/A	✓		✓		✓	
400	2B	ช่องจอด 2B ระหว่าง 28-29	12 V	5 Ah	N/A	✓		✓		✓	
401	2B	ช่องจอด 2B ระหว่าง 26-27	12 V	5 Ah	N/A	✓		✓		✓	
402	2B	ช่องจอด 2B ระหว่าง 22-23	12 V	5 Ah	N/A	✓		✓		✓	
403	2B	ช่องจอด 2B ระหว่าง 16-17	12 V	5 Ah	N/A	✓		✓		✓	
404	2A	ช่องจอด 2A ระหว่าง 12-13	12 V	5 Ah	N/A	✓		✓		✓	
405	2A	ช่องจอด 2A ระหว่าง 6-7	12 V	5 Ah	N/A	✓		✓		✓	
406	2A	ST3	12 V	5 Ah	N/A	✓		✓		✓	
407	2	Corridor Zone B โถงหน้าลิฟต์	12 V	5 Ah	N/A	✓		✓		✓	
408	2	หน้าประตูทางออกลานจอด 2A	12 V	5 Ah	N/A	✓		✓		✓	
409	2	หน้าโถงลิฟต์ ST1	12 V	5 Ah	N/A	✓		✓		✓	
410	2	Corridor Zone C ST2	12 V	5 Ah	N/A	✓		✓		✓	
411	2	หลังประตู ST2	12 V	5 Ah	N/A	✓		✓		✓	
412	2	ST2	12 V	5 Ah	N/A	✓		✓		✓	
413	2	โถง Fire Man Lift	12 V	5 Ah	N/A	✓		✓		✓	
414	1B	ช่องจอด 1B ระหว่าง 32-33	12 V	5 Ah	N/A	✓		✓		✓	
415	1B	ช่องจอด 1B ระหว่าง 30-31	12 V	5 Ah	N/A	✓		✓		✓	
416	1B	ช่องจอด 1B ระหว่าง 28-29	12 V	5 Ah	N/A	✓		✓		✓	
417	1B	ช่องจอด 1B ระหว่าง 26-27	12 V	5 Ah	N/A	✓		✓		✓	
418	1B	ช่องจอด 1B ระหว่าง 22-23	12 V	5 Ah	N/A	✓		✓		✓	
419	1B	ช่องจอด 1B ระหว่าง 16-17	12 V	5 Ah	N/A	✓		✓		✓	
420	1A	ช่องจอด 1A ระหว่าง 12-13	12 V	5 Ah	N/A	✓		✓		✓	
421	1A	ช่องจอด 1A ระหว่าง 6-7	12 V	5 Ah	N/A	✓		✓		✓	
422	1	ห้อง RMU โครงการ	12 V	5 Ah	N/A	✓		✓		✓	
423	1	ห้อง RMU Meter การไฟฟ้า	12 V	5 Ah	N/A	✓		✓		✓	
424	1	ST2	12 V	5 Ah	N/A	✓		✓		✓	
425	1	โถง Fire Man Lift	12 V	5 Ah	N/A	✓		✓		✓	
426	B1	ST3	12 V	5 Ah	N/A	✓		✓		✓	
427	B1	ช่องจอด B1 ระหว่าง 16-17	12 V	5 Ah	N/A	✓		✓		✓	
428	B1	ช่องจอด B1 ระหว่าง 22-23	12 V	5 Ah	N/A	✓		✓		✓	
429	B1	ช่องจอด B1 ระหว่าง 26-27	12 V	5 Ah	N/A	✓		✓		✓	

Emergency Light Monthly Checklist

ใบรายงานการตรวจสอบแสงสว่างฉุกเฉินประจำเดือน

MANAGED BY Dusit HOSPITALITY SERVICES

เดือน ...กรกฎาคม... Year / ปี ...2023...

Building : COCO PACK

ลำดับ	Floor ชั้น	Location สถานที่	Battery Record / บันทึกแบตเตอรี่: DC Voltage (1)	DC Ampere (2)	Latest Charge (3)	Operation of Control System (4) ปกติ	(4) ไม่ปกติ	Condition of Light Bulbs (5) ปกติ	(5) ไม่ปกติ	Discharge Hours (6)	Remark หมายเหตุ (7)
430	B1	ช่องจอด B1 ระหว่าง 28-29	12 V	5 Ah	N/A	✓		✓		✓	
431	B1	ช่องจอด B1 ระหว่าง 30-31	12 V	5 Ah	N/A	✓		✓		✓	
432	B1	ช่องจอด B1 ระหว่าง 32-33	12 V	5 Ah	N/A	✓		✓		✓	
433	B1	Corridor Zone B โถงหน้าลิฟต์	12 V	5 Ah	N/A	✓		✓		✓	
434	B1	ST1	12 V	5 Ah	N/A	✓		✓		✓	
435	B1	Corridor Zone C หน้าโถง Fire Man Lift	12 V	5 Ah	N/A	✓		✓		✓	
436	B1	โถง Fire Man Lift	12 V	5 Ah	N/A	✓		✓		✓	
437	B1	ST3	12 V	5 Ah	N/A	✓		✓		✓	
438	B2	ST3 ทางลง ห้อง Fire Pump B2	12 V	5 Ah	N/A	✓		✓		✓	

Remark / หมายเหตุ ....

Note :
(1) Please Mark N/A if not applicable / กรุณาใส่ N/A ถ้าไม่มีข้อมูล
(2) Item / รายการที่ (5), (6) Please Mark, ✓ Normal , ✗ Abnormal / กรุณาทำเครื่องหมาย ✓ ปกติ , ✗ ไม่ปกติ
(3) Item / รายการที่ (1), (2), (3), (4), (7) Please Specify Detail Data / กรุณาระบุรายละเอียดของข้อมูล

Recorded By / ผู้บันทึก	Checked By / ตรวจสอบโดย	Verified By / ผู้ตรวจสอบ
Signature / ลายเซ็น (Tech. / ช่าง)	Signature / ลายเซ็น (Tech. Sup. / หัวหน้าช่าง)	Signature / ลายเซ็น (BM. / ผู้จัดการอาคาร)
[signature]	[signature]	[signature]
Date / วันที่ 13/07/66	Date / วันที่ 13/7/66	Date / วันที่ 13/07/66
Time / เวลา 09:00 - 14:00 น.	Time / เวลา 19.00	

Fire Exit Signage Monthly Checklist

ใบรายงานการตรวจสอบป้ายบอกทางหนีไฟ

MANAGED BY Dusit HOSPITALITY SERVICES

เดือน....กรกฎาคม.............. Year / ปี..2566..2023........

Building : COCO PARC

Floor ชั้น		Location สถานที่	Battery Record / บันทึกค่าแบตเตอรี่ DC. Voltage แรงเคลื่อนไฟฟ้ากระแสตรง (3.6 Volt) (1)	DC. Amperes กระแสไฟฟ้ากระแสตรง (2100 mA/h) (2)	Operation of Control System สภาพชุดควบคุม (4) ปกติ	ไม่ปกติ	Condition of Light Bulbs สภาพหลอดไฟ (5) ปกติ	ไม่ปกติ	Discharge Hours จำนวนชั่วโมงที่จ่ายไฟ (2h) (6)	Remark หมายเหตุ (7)
1	ดาดฟ้า	หน้าประตูในห้องเครื่องลิฟต์	3.6	2,100	✓		✓		4 ชม.	
2	37	Corridor Zone A	3.6	2,100	✓		✓		4 ชม.	
3	37	ประตูทางออก Sky Lounge	3.6	2,100	✓		✓		4 ชม.	
4	37	หน้าบันไดหนีไฟ ST3	3.6	2,100	✓		✓		4 ชม.	
5	37	Corridor Zone B	3.6	2,100	✓		✓		4 ชม.	
6	37	หน้าบันไดหนีไฟ ST1	3.6	2,100	✓		✓		4 ชม.	
7	37	หน้าบันไดหนีไฟ ST2	3.6	2,100	✓		✓		4 ชม.	
8	36	Corridor Zone A	3.6	2,100	✓		✓		4 ชม.	
9	36	หน้าบันไดหนีไฟ ST3	3.6	2,100	✓		✓		4 ชม.	
10	36	Corridor Zone B	3.6	2,100	✓		✓		4 ชม.	
11	36	หน้าบันไดหนีไฟ ST1	3.6	2,100	✓		✓		4 ชม.	
12	36	หน้าบันไดหนีไฟ ST2	3.6	2,100	✓		✓		4 ชม.	
13	35	Corridor Zone A	3.6	2,100	✓		✓		4 ชม.	
14	35	หน้าบันไดหนีไฟ ST3	3.6	2,100	✓		✓		4 ชม.	
15	35	Corridor Zone B	3.6	2,100	✓		✓		4 ชม.	
16	35	หน้าบันไดหนีไฟ ST1	3.6	2,100	✓		✓		4 ชม.	
17	35	หน้าบันไดหนีไฟ ST2	3.6	2,100	✓		✓		4 ชม.	
18	34	Corridor Zone A	3.6	2,100	✓		✓		4 ชม.	
19	34	หน้าบันไดหนีไฟ ST3	3.6	2,100	✓		✓		4 ชม.	
20	34	Corridor Zone B	3.6	2,100	✓		✓		4 ชม.	
21	34	หน้าบันไดหนีไฟ ST1	3.6	2,100	✓		✓		4 ชม.	
22	34	หน้าบันไดหนีไฟ ST2	3.6	2,100	✓		✓		4 ชม.	
23	33	Corridor Zone A	3.6	2,100	✓		✓		4 ชม.	
24	33	หน้าบันไดหนีไฟ ST3	3.6	2,100	✓		✓		4 ชม.	
25	33	Corridor Zone B	3.6	2,100	✓		✓		4 ชม.	
26	33	หน้าบันไดหนีไฟ ST1	3.6	2,100	✓		✓		4 ชม.	
27	33	หน้าบันไดหนีไฟ ST2	3.6	2,100	✓		✓		4 ชม.	
28	32	Corridor Zone A	3.6	2,100	✓		✓		4 ชม.	
29	32	หน้าบันไดหนีไฟ ST3	3.6	2,100	✓		✓		4 ชม.	
30	32	Corridor Zone B	3.6	2,100	✓		✓		4 ชม.	
31	32	หน้าบันไดหนีไฟ ST1	3.6	2,100	✓		✓		4 ชม.	

Fire Exit Signage Monthly Checklist

ใบรายงานการตรวจสอบป้ายบอกทางหนีไฟ

MANAGED BY Dusit HOSPITALITY SERVICES

เดือน....กรกฎาคม.............. Year / ปี..2566..2023........

Building : COCO PARC

Floor ชั้น		Location สถานที่	Battery Record / บันทึกค่าแบตเตอรี่ DC. Voltage แรงเคลื่อนไฟฟ้ากระแสตรง (3.6 Volt) (1)	DC. Amperes กระแสไฟฟ้ากระแสตรง (2100 mA/h) (2)	Operation of Control System สภาพชุดควบคุม (4) ปกติ	ไม่ปกติ	Condition of Light Bulbs สภาพหลอดไฟ (5) ปกติ	ไม่ปกติ	Discharge Hours จำนวนชั่วโมงที่จ่ายไฟ (2h) (6)	Remark หมายเหตุ (7)
32	32	หน้าบันไดหนีไฟ ST2	3.6	2,100	✓		✓		4 ชม.	
33	31	Corridor Zone A	3.6	2,100	✓		✓		4 ชม.	
34	31	หน้าบันไดหนีไฟ ST3	3.6	2,100	✓		✓		4 ชม.	
35	31	Corridor Zone B	3.6	2,100	✓		✓		4 ชม.	
36	31	หน้าบันไดหนีไฟ ST1	3.6	2,100	✓		✓		4 ชม.	
37	31	หน้าบันไดหนีไฟ ST2	3.6	2,100	✓		✓		4 ชม.	
38	30	Corridor Zone A	3.6	2,100	✓		✓		4 ชม.	
39	30	หน้าบันไดหนีไฟ ST3	3.6	2,100	✓		✓		4 ชม.	
40	30	Corridor Zone B	3.6	2,100	✓		✓		4 ชม.	
41	30	หน้าบันไดหนีไฟ ST1	3.6	2,100	✓		✓		4 ชม.	
42	30	หน้าบันไดหนีไฟ ST2	3.6	2,100	✓		✓		4 ชม.	
43	29	Corridor Zone A	3.6	2,100	✓		✓		4 ชม.	
44	29	หน้าบันไดหนีไฟ ST3	3.6	2,100	✓		✓		4 ชม.	
45	29	Corridor Zone B	3.6	2,100	✓		✓		4 ชม.	
46	29	หน้าบันไดหนีไฟ ST1	3.6	2,100	✓		✓		4 ชม.	
47	29	หน้าบันไดหนีไฟ ST2	3.6	2,100	✓		✓		4 ชม.	
48	28	Corridor Zone A	3.6	2,100	✓		✓		4 ชม.	
49	28	หน้าบันไดหนีไฟ ST3	3.6	2,100	✓		✓		4 ชม.	
50	28	Corridor Zone B	3.6	2,100	✓		✓		4 ชม.	
51	28	หน้าบันไดหนีไฟ ST1	3.6	2,100	✓		✓		4 ชม.	
52	28	หน้าบันไดหนีไฟ ST2	3.6	2,100	✓		✓		4 ชม.	
53	27	Corridor Zone A	3.6	2,100	✓		✓		4 ชม.	
54	27	หน้าบันไดหนีไฟ ST3	3.6	2,100	✓		✓		4 ชม.	
55	27	Corridor Zone B	3.6	2,100	✓		✓		4 ชม.	
56	27	หน้าบันไดหนีไฟ ST1	3.6	2,100	✓		✓		4 ชม.	
57	27	หน้าบันไดหนีไฟ ST2	3.6	2,100	✓		✓		4 ชม.	
58	26	Corridor Zone A	3.6	2,100	✓		✓		4 ชม.	
59	26	หน้าบันไดหนีไฟ ST3	3.6	2,100	✓		✓		4 ชม.	
60	26	Corridor Zone B	3.6	2,100	✓		✓		4 ชม.	
61	26	หน้าบันไดหนีไฟ ST1	3.6	2,100	✓		✓		4 ชม.	
62	26	หน้าบันไดหนีไฟ ST2	3.6	2,100	✓		✓		4 ชม.	
63	25	Corridor Zone A	3.6	2,100	✓		✓		4 ชม.	
64	25	หน้าบันไดหนีไฟ ST3	3.6	2,100	✓		✓		4 ชม.	

Fire Exit Signage Monthly Checklist

ใบรายงานการตรวจสอบป้ายบอกทางหนีไฟ

เดือน..กรกฎาคม.............. Year / ปี..2566..2023........

MANAGED BY Dusit HOSPITALITY SERVICES

Building : COCO PARC

Floor ชั้น		Location สถานที่	Battery Record / บันทึกค่าแบตเตอรี่ DC. Voltage แรงดันไฟฟ้ากระแสตรง (3.6 Volt) (1)	DC. Amperes กระแสไฟฟ้ากระแสตรง (2100 mAh) (2)	Operation of Control System สภาพชุดควบคุม (4) ปกติ	ไม่ปกติ	Condition of Light Bulbs สภาพชุดหลอดไฟ (5) ปกติ	ไม่ปกติ	Discharge Hours จำนวนชั่วโมงที่จ่ายไฟ (2h) (6)	Remark หมายเหตุ (7)
65	25	Corridor Zone B	3.6	2,100	/		/		4 ชม	
66	25	หน้าบันไดหนีไฟ ST1	3.6	2,100	/		/		4 ชม	
67	25	หน้าบันไดหนีไฟ ST2	3.6	2,100	/		/		4 ชม	
68	24	Corridor Zone A	3.6	2,100	/		/		4 ชม	
69	24	หน้าบันไดหนีไฟ ST3	3.6	2,100	/		/		4 ชม	
70	24	Corridor Zone B	3.6	2,100	/		/		4 ชม	
71	24	หน้าบันไดหนีไฟ ST1	3.6	2,100	/		/		4 ชม	
72	24	หน้าบันไดหนีไฟ ST2	3.6	2,100	/		/		4 ชม	
73	23	Corridor Zone A	3.6	2,100	/		/		4 ชม	
74	23	หน้าบันไดหนีไฟ ST3	3.6	2,100	/		/		4 ชม	
75	23	Corridor Zone B	3.6	2,100	/		/		4 ชม	
76	23	หน้าบันไดหนีไฟ ST1	3.6	2,100	/		/		4 ชม	
77	23	หน้าบันไดหนีไฟ ST2	3.6	2,100	/		/		4 ชม	
78	22	Corridor Zone A	3.6	2,100	/		/		4 ชม	
79	22	หน้าบันไดหนีไฟ ST3	3.6	2,100	/		/		4 ชม	
80	22	Corridor Zone B	3.6	2,100	/		/		4 ชม	
81	22	หน้าบันไดหนีไฟ ST1	3.6	2,100	/		/		4 ชม	
82	22	หน้าบันไดหนีไฟ ST2	3.6	2,100	/		/		4 ชม	
83	21	Corridor Zone A	3.6	2,100	/		/		4 ชม	
84	21	หน้าบันไดหนีไฟ ST3	3.6	2,100	/		/		4 ชม	
85	21	Corridor Zone B	3.6	2,100	/		/		4 ชม	
86	21	หน้าบันไดหนีไฟ ST1	3.6	2,100	/		/		4 ชม	
87	21	หน้าบันไดหนีไฟ ST2	3.6	2,100	/		/		4 ชม	
88	20	Corridor Zone A	3.6	2,100	/		/		4 ชม	
89	20	หน้าบันไดหนีไฟ ST3	3.6	2,100	/		/		4 ชม	
90	20	Corridor Zone B	3.6	2,100	/		/		4 ชม	
91	20	หน้าบันไดหนีไฟ ST1	3.6	2,100	/		/		4 ชม	
92	20	หน้าบันไดหนีไฟ ST2	3.6	2,100	/		/		4 ชม	
93	19	Corridor Zone A	3.6	2,100	/		/		4 ชม	
94	19	หน้าบันไดหนีไฟ ST3	3.6	2,100	/		/		4 ชม	
95	19	Corridor Zone B	3.6	2,100	/		/		4 ชม	
96	19	หน้าบันไดหนีไฟ ST1	3.6	2,100	/		/		4 ชม	
97	19	หน้าบันไดหนีไฟ ST2	3.6	2,100	/		/		4 ชม	

Fire Exit Signage Monthly Checklist

ใบรายงานการตรวจสอบป้ายบอกทางหนีไฟ

เดือน..กรกฎาคม.............. Year / ปี..2566..2023........

MANAGED BY Dusit HOSPITALITY SERVICES

Building : COCO PARC

Floor ชั้น		Location สถานที่	Battery Record / บันทึกค่าแบตเตอรี่ DC. Voltage แรงดันไฟฟ้ากระแสตรง (3.6 Volt) (1)	DC. Amperes กระแสไฟฟ้ากระแสตรง (2100 mAh) (2)	Operation of Control System สภาพชุดควบคุม (4) ปกติ	ไม่ปกติ	Condition of Light Bulbs สภาพชุดหลอดไฟ (5) ปกติ	ไม่ปกติ	Discharge Hours จำนวนชั่วโมงที่จ่ายไฟ (2h) (6)	Remark หมายเหตุ (7)
98	18	Corridor Zone A	3.6	2,100	/		/		4 ชม	
99	18	หน้าบันไดหนีไฟ ST3	3.6	2,100	/		/		4 ชม	
100	18	Corridor Zone B	3.6	2,100	/		/		4 ชม	
101	18	หน้าบันไดหนีไฟ ST1	3.6	2,100	/		/		4 ชม	
102	18	หน้าบันไดหนีไฟ ST2	3.6	2,100	/		/		4 ชม.	
103	17	Corridor Zone A	3.6	2,100	/		/		4 ชม	
104	17	หน้าบันไดหนีไฟ ST3	3.6	2,100	/		/		4 ชม	
105	17	Corridor Zone B	3.6	2,100	/		/		4 ชม	
106	17	หน้าบันไดหนีไฟ ST1	3.6	2,100	/		/		4 ชม	
107	17	หน้าบันไดหนีไฟ ST2	3.6	2,100	/		/		4 ชม	
108	16	Corridor Zone A	3.6	2,100	/		/		4 ชม	
109	16	หน้าบันไดหนีไฟ ST3	3.6	2,100	/		/		4 ชม	
110	16	Corridor Zone B	3.6	2,100	/		/		4 ชม	
111	16	หน้าบันไดหนีไฟ ST1	3.6	2,100	/		/		4 ชม	
112	16	หน้าบันไดหนีไฟ ST2	3.6	2,100	/		/		4 ชม	
113	15	Corridor Zone A	3.6	2,100	/		/		4 ชม	
114	15	หน้าบันไดหนีไฟ ST3	3.6	2,100	/		/		4 ชม	
115	15	Corridor Zone B	3.6	2,100	/		/		4 ชม	
116	15	หน้าบันไดหนีไฟ ST1	3.6	2,100	/		/		4 ชม	
117	15	หน้าบันไดหนีไฟ ST2	3.6	2,100	/		/		4 ชม	
118	14	Corridor Zone A	3.6	2,100	/		/		4 ชม	
119	14	หน้าบันไดหนีไฟ ST3	3.6	2,100	/		/		4 ชม	
120	14	Corridor Zone B	3.6	2,100	/		/		4 ชม	
121	14	หน้าบันไดหนีไฟ ST1	3.6	2,100	/		/		4 ชม	
122	14	หน้าบันไดหนีไฟ ST2	3.6	2,100	/		/		4 ชม	
123	12A	Corridor Zone A	3.6	2,100	/		/		4 ชม	
124	12A	หน้าบันไดหนีไฟ ST3	3.6	2,100	/		/		4 ชม	
125	12A	Corridor Zone B	3.6	2,100	/		/		4 ชม	
126	12A	หน้าบันไดหนีไฟ ST1	3.6	2,100	/		/		4 ชม.	
127	12A	หน้าบันไดหนีไฟ ST2	3.6	2,100	/		/		4 ชม	
128	12	Corridor Zone A	3.6	2,100	/		/		4 ชม	
129	12	หน้าบันไดหนีไฟ ST3	3.6	2,100	/		/		4 ชม	
130	12	Corridor Zone B	3.6	2,100	/		/		4 ชม	
131	12	หน้าบันไดหนีไฟ ST1	3.6	2,100	/		/		4 ชม	
132	12	หน้าบันไดหนีไฟ ST2	3.6	2,100	/		/		4 ชม	

Fire Exit Signage Monthly Checklist

ใบรายงานการตรวจสอบป้ายบอกทางหนีไฟ

เดือน..กรกฎาคม.............. Year / ปี.2566.2023........

MANAGED BY Dusit HOSPITALITY SERVICES

Building : COCO PARC

Floor ชั้น		Location สถานที่	Battery Record / บันทึกค่าแบตเตอรี่ DC. Voltage แรงเคลื่อนไฟฟ้ากระแสตรง (3.6 Volt) (1)	DC. Amperes กระแสไฟฟ้ากระแสตรง (2100 mA/h) (2)	Operation of Control System สภาพชุดควบคุม (4) ปกติ	ไม่ปกติ	Condition of Light Bulbs สภาพหลอดไฟ (5) ปกติ	ไม่ปกติ	Discharge Hours จำนวนชั่วโมงที่จ่ายไฟ (2h) (6)	Remark หมายเหตุ (7)
133	11	Corridor Zone A	3.6	2,100	/		/		2 ชม.	
134	11	หน้าบันไดหนีไฟ ST3	3.6	2,100	/		/		2 ชม.	
135	11	Corridor Zone B	3.6	2,100	/		/		2 ชม.	
136	11	หน้าบันไดหนีไฟ ST1	3.6	2,100	/		/		2 ชม.	
137	11	หน้าบันไดหนีไฟ ST2	3.6	2,100	/		/		2 ชม.	
138	10	Corridor Zone A	3.6	2,100	/		/		2 ชม.	
139	10	หน้าบันไดหนีไฟ ST3	3.6	2,100	/		/		2 ชม.	
140	10	Corridor Zone B	3.6	2,100	/		/		2 ชม.	
141	10	หน้าบันไดหนีไฟ ST1	3.6	2,100	/		/		2 ชม.	
142	10	หน้าบันไดหนีไฟ ST2	3.6	2,100	/		/		2 ชม.	
143	9	Corridor Zone A	3.6	2,100	/		/		2 ชม.	
144	9	หน้าบันไดหนีไฟ ST3	3.6	2,100	/		/		2 ชม.	
145	9	Corridor Zone B	3.6	2,100	/		/		2 ชม.	
146	9	หน้าบันไดหนีไฟ ST1	3.6	2,100	/		/		2 ชม.	
147	9	หน้าบันไดหนีไฟ ST2	3.6	2,100	/		/		2 ชม.	
148	8	หน้าบันไดหนีไฟ ST1	3.6	2,100	/		/		2 ชม.	
149	8	หน้าบันไดหนีไฟ ST3	3.6	2,100	/		/		2 ชม.	
150	8	Corridor Zone B โถงลิฟต์	3.6	2,100	/		/		2 ชม.	
151	8	หน้าบันไดหนีไฟ ST2	3.6	2,100	/		/		2 ชม.	
152	7	Corridor Zone B โถงลิฟต์	3.6	2,100	/		/		2 ชม.	
153	7	หน้าบันไดหนีไฟ ST1	3.6	2,100	/		/		2 ชม.	
154	7	Corridor Zone C ทางเลี้ยว	3.6	2,100	/		/		2 ชม.	
155	7	หน้าบันไดหนีไฟ ST2	3.6	2,100	/		/		2 ชม.	
156	6B	ทางเดินออก[illegible] 6B	3.6	2,100	/		/		2 ชม.	
157	6B	ทางรถวิ่งด้านหลัง 6B	3.6	2,100	/		/		2 ชม.	
158	6A	Corridor Zone B โถงลิฟต์	3.6	2,100	/		/		2 ชม.	
159	6A	หน้าบันไดหนีไฟ ST1	3.6	2,100	/		/		2 ชม.	
160	6A	Corridor Zone C ทางเลี้ยว	3.6	2,100	/		/		2 ชม.	
161	6A	หน้าบันไดหนีไฟ ST2	3.6	2,100	/		/		2 ชม.	
162	6A	ทางรถวิ่งทางเข้าอาคาร 6A	3.6	2,100	/		/		2 ชม.	
163	6A	ทางรถวิ่งด้านหลัง 6A	3.6	2,100	/		/		2 ชม.	
164	6A	หน้าบันไดหนีไฟ ST3	3.6	2,100	/		/		2 ชม.	
165	5B	ทางรถวิ่งด้านหน้า 5B	3.6	2,100	/		/		2 ชม.	
166	5B	ทางรถวิ่งกลาง 5B	3.6	2,100	/		/		2 ชม.	
167	5B	ทางรถวิ่งด้านหลัง 5B	3.6	2,100	/		/		2 ชม.	

Fire Exit Signage Monthly Checklist

ใบรายงานการตรวจสอบป้ายบอกทางหนีไฟ

เดือน..กรกฎาคม.............. Year / ปี.2566.2023........

MANAGED BY Dusit HOSPITALITY SERVICES

Building : COCO PARC

Floor ชั้น		Location สถานที่	Battery Record / บันทึกค่าแบตเตอรี่ DC. Voltage แรงเคลื่อนไฟฟ้ากระแสตรง (3.6 Volt) (1)	DC. Amperes กระแสไฟฟ้ากระแสตรง (2100 mA/h) (2)	Operation of Control System สภาพชุดควบคุม (4) ปกติ	ไม่ปกติ	Condition of Light Bulbs สภาพหลอดไฟ (5) ปกติ	ไม่ปกติ	Discharge Hours จำนวนชั่วโมงที่จ่ายไฟ (2h) (6)	Remark หมายเหตุ (7)
168	5A	ทางรถวิ่งทางเข้าอาคาร 5A	3.6	2,100	/		/		2 ชม.	
169	5A	ทางรถวิ่งด้านหลัง 5A	3.6	2,100	/		/		2 ชม.	
170	5A	หน้าบันไดหนีไฟ ST3	3.6	2,100	/		/		2 ชม.	
171	5A	Corridor Zone B โถงลิฟต์	3.6	2,100	/		/		2 ชม.	
172	5A	หน้าบันไดหนีไฟ ST1	3.6	2,100	/		/		2 ชม.	
173	5A	Corridor Zone C ทางเลี้ยว	3.6	2,100	/		/		2 ชม.	
174	5A	หน้าบันไดหนีไฟ ST2	3.6	2,100	/		/		2 ชม.	
175	4B	ทางรถวิ่งด้านหน้า 4B	3.6	2,100	/		/		2 ชม.	
176	4B	ทางรถวิ่งกลาง 4B	3.6	2,100	/		/		2 ชม.	
177	4B	ทางรถวิ่งด้านหลัง 4B	3.6	2,100	/		/		2 ชม.	
178	4A	ทางรถวิ่งทางเข้าอาคาร 4A	3.6	2,100	/		/		2 ชม.	
179	4A	ทางรถวิ่งด้านหลัง 4A	3.6	2,100	/		/		2 ชม.	
180	4A	หน้าบันไดหนีไฟ ST3	3.6	2,100	/		/		2 ชม.	
181	4A	Corridor Zone B โถงลิฟต์	3.6	2,100	/		/		2 ชม.	
182	4A	หน้าบันไดหนีไฟ ST1	3.6	2,100	/		/		2 ชม.	
183	4A	Corridor Zone C ทางเลี้ยว	3.6	2,100	/		/		2 ชม.	
184	3B	ทางรถวิ่งด้านหน้า 3B	3.6	2,100	/		/		2 ชม.	
185	3B	ทางรถวิ่งกลาง 3B	3.6	2,100	/		/		2 ชม.	
186	3B	ทางรถวิ่งด้านหลัง 3B	3.6	2,100	/		/		2 ชม.	
187	3A	ทางรถวิ่งทางเข้าอาคาร 3A	3.6	2,100	/		/		2 ชม.	
188	3A	ทางรถวิ่งด้านหลัง 3A	3.6	2,100	/		/		2 ชม.	
189	3A	หน้าบันไดหนีไฟ ST3	3.6	2,100	/		/		2 ชม.	
190	3A	Corridor Zone B โถงลิฟต์	3.6	2,100	/		/		2 ชม.	
191	3A	หน้าบันไดหนีไฟ ST1	3.6	2,100	/		/		2 ชม.	
192	3A	Corridor Zone C ทางเลี้ยว	3.6	2,100	/		/		2 ชม.	
193	3A	หน้าบันไดหนีไฟ ST2	3.6	2,100	/		/		2 ชม.	
194	2B	ทางรถวิ่งด้านหน้า 2B	3.6	2,100	/		/		2 ชม.	
195	2B	ทางรถวิ่งกลาง 2B	3.6	2,100	/		/		2 ชม.	
196	2B	ทางรถวิ่งด้านหลัง 2B	3.6	2,100	/		/		2 ชม.	
197	2A	ทางรถวิ่งทางเข้าอาคาร 2A	3.6	2,100	/		/		2 ชม.	
198	2A	ทางรถวิ่งด้านหลัง 2A	3.6	2,100	/		/		2 ชม.	
199	2A	หน้าบันไดหนีไฟ ST3	3.6	2,100	/		/		2 ชม.	
200	2A	Corridor Zone B โถงลิฟต์	3.6	2,100	/		/		2 ชม.	
201	2A	หน้าบันไดหนีไฟ ST1	3.6	2,100	/		/		2 ชม.	
202	2A	Corridor Zone C ทางเลี้ยว	3.6	2,100	/		/		2 ชม.	

Fire Exit Signage Monthly Checklist

ใบรายงานการตรวจสอบป้ายบอกทางหนีไฟ

เดือน....กรกฎาคม..... Year / ปี 2566 .2023........

MANAGED BY Dusit HOSPITALITY SERVICES

Building : COCO PARC

Floor ชั้น		Location สถานที่	Battery Record / บันทึกค่าแบตเตอรี่ DC. Voltage แรงดันไฟฟ้ากระแสตรง (3.6 Volt) (1)	DC. Amperes กระแสไฟฟ้ากระแสตรง (2100 mA/h) (2)	Operation of Control System สภาพชุดควบคุม ปกติ (4)	ไม่ปกติ	Condition of Light Bulbs สภาพหลอดไฟ ปกติ (5)	ไม่ปกติ	Discharge Hours จำนวนชั่วโมงที่จ่ายไฟ (2h) (6)	Remark หมายเหตุ (7)
203	1B	ทางวิ่งด้านหน้า 1B	3.6	2,100	✓		✓		4 ชม.	
204	1B	ทางวิ่งกลาง 1B	3.6	2,100	✓		✓		4 ชม.	
205	1B	ทางวิ่งด้านหลัง 1B	3.6	2,100	✓		✓		4 ชม.	
206	1A	ทางวิ่งทางเข้าอาคาร 1A	3.6	2,100	✓		✓		4 ชม.	
207	1A	ทางวิ่งด้านหลัง 1A	3.6	2,100	✓		✓		4 ชม.	
208	1A	หน้าบันไดหนีไฟ ST3	3.6	2,100	✓		✓		4 ชม.	
209	B1	ทางวิ่งด้านหน้า B1	3.6	2,100	✓		✓		4 ชม.	
210	B1	ทางวิ่งกลาง B1	3.6	2,100	✓		✓		4 ชม.	
211	B1	ทางวิ่งด้านหลัง B1	3.6	2,100	✓		✓		4 ชม.	
212	B1	ทางวิ่งกลาง B1 ทางลง B1 โถงลิฟต์	3.6	2,100	✓		✓		4 ชม.	
213	B1	หน้าบันไดหนีไฟ ST1	3.6	2,100	✓		✓		4 ชม.	

Remark / หมายเหตุ ....

Note :
(1) Please Mark N/A if not applicable / กรุณาใส่ N/A ถ้าไม่มีข้อมูล
(2) Item / รายการที่ (5) , (6) Please Mark, ✓ Normal , ✕ Abnormal / กรุณาทำเครื่องหมาย ✓ ปกติ , ✕ ไม่ปกติ
(3) Item / รายการที่ (1) , (2) , (3) , (4) , (7) Please Specify Detail Data / กรุณาระบุรายละเอียดของข้อมูล

Recorded By / จดบันทึกโดย	Checked By / ตรวจสอบโดย	Verified By / ทบทวนตรวจสอบโดย
Signature / ลายเซ็น (Tech. / ช่าง)	Signature / ลายเซ็น (Tech. Sup. / หัวหน้าช่าง)	Signature / ลายเซ็น (BAL / ผู้จัดการอาคาร)
[signature]	[signature]	[signature]
Date / วันที่ 10/07/66	Date / วันที่ 12/7/66	Date / วันที่ 15/07/23
Time / เวลา 15.00น.	Time / เวลา 13.00	

Fire Hose Cabinet Monthly Checklist

ใบรายงานการตรวจสอบตู้เก็บสายฉีดน้ำดับเพลิงประจำเดือน

MANAGED BY Dusit HOSPITALITY SERVICES

Month / เดือน...กรกฎาคม.................... Year / ปี ......2023...............

Building : COCO PARC

Floor ชั้น		Location สถานที่	Water Valves วาล์วน้ำ	Nozzle Brazenness Cover ฝาครอบทองเหลือง	Hose Reel สายฉีดแบบหัวหมุน	Hose Rack สายฉีดแบบพับใส่	Nozzle หัวฉีดน้ำ	Leakage / Seal รอยรั่วและซีล	Cabinet / Glass / Key ตู้	กระจก	กุญแจ
1	37	หน้าบันไดหนีไฟ ST-3	✓	X	✓	X	X	✓	✓	✓	✓
2	37	โถงหน้าลิฟต์โดยสาร	✓	X	✓	X	X	✓	✓	✓	✓
3	37	หน้าโถง Fire Man Lift	✓	X	✓	X	X	✓	✓	✓	✓
4	37	โถง Fire Man Lift	✓	X	✓	X	X	✓	✓	✓	✓
5	36	หน้าบันไดหนีไฟ ST-3	✓	X	✓	X	X	✓	✓	✓	✓
6	36	โถงหน้าลิฟต์โดยสาร	✓	X	✓	X	X	✓	✓	✓	✓
7	36	หน้าโถง Fire Man Lift	✓	X	✓	X	X	✓	✓	✓	✓
8	36	โถง Fire Man Lift	✓	X	✓	X	X	✓	✓	✓	✓
9	35	หน้าบันไดหนีไฟ ST-3	✓	X	✓	X	X	✓	✓	✓	✓
10	35	โถงหน้าลิฟต์โดยสาร	✓	X	✓	X	X	✓	✓	✓	✓
11	35	หน้าโถง Fire Man Lift	✓	X	✓	X	X	✓	✓	✓	✓
12	35	โถง Fire Man Lift	✓	X	✓	X	X	✓	✓	✓	✓
13	34	หน้าบันไดหนีไฟ ST-3	✓	X	✓	X	X	✓	✓	✓	✓
14	34	โถงหน้าลิฟต์โดยสาร	✓	X	✓	X	X	✓	✓	✓	✓
15	34	หน้าโถง Fire Man Lift	✓	X	✓	X	X	✓	✓	✓	✓
16	34	โถง Fire Man Lift	✓	X	✓	X	X	✓	✓	✓	✓
17	33	หน้าบันไดหนีไฟ ST-3	✓	X	✓	X	X	✓	✓	✓	✓
18	33	โถงหน้าลิฟต์โดยสาร	✓	X	✓	X	X	✓	✓	✓	✓
19	33	หน้าโถง Fire Man Lift	✓	X	✓	X	X	✓	✓	✓	✓
20	33	โถง Fire Man Lift	✓	X	✓	X	X	✓	✓	✓	✓
21	32	หน้าบันไดหนีไฟ ST-3	✓	X	✓	X	X	✓	✓	✓	✓
22	32	โถงหน้าลิฟต์โดยสาร	✓	X	✓	X	X	✓	✓	✓	✓
23	32	หน้าโถง Fire Man Lift	✓	X	✓	X	X	✓	✓	✓	✓
24	32	โถง Fire Man Lift	✓	X	✓	X	X	✓	✓	✓	✓
25	31	หน้าบันไดหนีไฟ ST-3	✓	X	✓	X	X	✓	✓	✓	✓
26	31	โถงหน้าลิฟต์โดยสาร	✓	X	✓	X	X	✓	✓	✓	✓
27	31	หน้าโถง Fire Man Lift	✓	X	✓	X	X	✓	✓	✓	✓
28	31	โถง Fire Man Lift	✓	X	✓	X	X	✓	✓	✓	✓
29	30	หน้าบันไดหนีไฟ ST-3	✓	X	✓	X	X	✓	✓	✓	✓
30	30	โถงหน้าลิฟต์โดยสาร	✓	X	✓	X	X	✓	✓	✓	✓
31	30	หน้าโถง Fire Man Lift	✓	X	✓	X	X	✓	✓	✓	✓
32	30	โถง Fire Man Lift	✓	X	✓	X	X	✓	✓	✓	✓
33	29	หน้าบันไดหนีไฟ ST-3	✓	X	✓	X	X	✓	✓	✓	✓

Fire Hose Cabinet Monthly Checklist

ใบรายงานการตรวจสอบตู้เก็บสายฉีดน้ำดับเพลิงประจำเดือน

MANAGED BY Dusit HOSPITALITY SERVICES

Month / เดือน...กรกฎาคม.................... Year / ปี ......2023...............

Building : COCO PARC

Floor ชั้น		Location สถานที่	Water Valves วาล์วน้ำ	Nozzle Brazenness Cover ฝาครอบทองเหลือง	Hose Reel สายฉีดแบบหัวหมุน	Hose Rack สายฉีดแบบท่อผ้าใบ	Nozzle หัวฉีดน้ำ	Leakage / Seal รอยรั่วและซึม	Cabinet / Glass / Key ตู้	กระจก	กุญแจ
34	29	โถงหน้าลิฟต์โดยสาร	✓	X	✓	X	X	✓	✓	✓	✓
35	29	หน้าโถง Fire Man Lift	✓	X	✓	X	X	✓	✓	✓	✓
36	28	โถง Fire Man Lift	✓	X	✓	X	X	✓	✓	✓	✓
37	28	หน้าบันไดหนีไฟ ST-3	✓	X	✓	X	X	✓	✓	✓	✓
38	28	โถงหน้าลิฟต์โดยสาร	✓	X	✓	X	X	✓	✓	✓	✓
39	28	หน้าโถง Fire Man Lift	✓	X	✓	X	X	✓	✓	✓	✓
40	28	โถง Fire Man Lift	✓	X	✓	X	X	✓	✓	✓	✓
41	27	หน้าบันไดหนีไฟ ST-3	✓	X	✓	X	X	✓	✓	✓	✓
42	27	โถงหน้าลิฟต์โดยสาร	✓	X	✓	X	X	✓	✓	✓	✓
43	27	หน้าโถง Fire Man Lift	✓	X	✓	X	X	✓	✓	✓	✓
44	27	โถง Fire Man Lift	✓	X	✓	X	X	✓	✓	✓	✓
45	26	หน้าบันไดหนีไฟ ST-3	✓	X	✓	X	X	✓	✓	✓	✓
46	26	โถงหน้าลิฟต์โดยสาร	✓	X	✓	X	X	✓	✓	✓	✓
47	26	หน้าโถง Fire Man Lift	✓	X	✓	X	X	✓	✓	✓	✓
48	26	โถง Fire Man Lift	✓	X	✓	X	X	✓	✓	✓	✓
49	25	หน้าบันไดหนีไฟ ST-3	✓	X	✓	X	X	✓	✓	✓	✓
50	25	โถงหน้าลิฟต์โดยสาร	✓	X	✓	X	X	✓	✓	✓	✓
51	25	หน้าโถง Fire Man Lift	✓	X	✓	X	X	✓	✓	✓	✓
52	25	โถง Fire Man Lift	✓	X	✓	X	X	✓	✓	✓	✓
53	24	หน้าบันไดหนีไฟ ST-3	✓	X	✓	X	X	✓	✓	✓	✓
54	24	โถงหน้าลิฟต์โดยสาร	✓	X	✓	X	X	✓	✓	✓	✓
55	24	หน้าโถง Fire Man Lift	✓	X	✓	X	X	✓	✓	✓	✓
56	24	โถง Fire Man Lift	✓	X	✓	X	X	✓	✓	✓	✓
57	23	หน้าบันไดหนีไฟ ST-3	✓	X	✓	X	X	✓	✓	✓	✓
58	23	โถงหน้าลิฟต์โดยสาร	✓	X	✓	X	X	✓	✓	✓	✓
59	23	หน้าโถง Fire Man Lift	✓	X	✓	X	X	✓	✓	✓	✓
60	23	โถง Fire Man Lift	✓	X	✓	X	X	✓	✓	✓	✓
61	22	หน้าบันไดหนีไฟ ST-3	✓	X	✓	X	X	✓	✓	✓	✓
62	22	โถงหน้าลิฟต์โดยสาร	✓	X	✓	X	X	✓	✓	✓	✓
63	22	หน้าโถง Fire Man Lift	✓	X	✓	X	X	✓	✓	✓	✓
64	22	โถง Fire Man Lift	✓	X	✓	X	X	✓	✓	✓	✓
65	21	หน้าบันไดหนีไฟ ST-3	✓	X	✓	X	X	✓	✓	✓	✓
66	21	โถงหน้าลิฟต์โดยสาร	✓	X	✓	X	X	✓	✓	✓	✓

Fire Hose Cabinet Monthly Checklist

ใบรายงานการตรวจสอบตู้เก็บสายฉีดน้ำดับเพลิงประจำเดือน

MANAGED BY Dusit HOSPITALITY SERVICES

Month / เดือน...กรกฎาคม.................... Year / ปี ......2023...............

Building : COCO PARC

Floor ชั้น		Location สถานที่	Water Valves วาล์วน้ำ	Nozzle Brazenness Cover ฝาครอบทองเหลือง	Hose Reel สายฉีดแบบหัวหมุน	Hose Rack สายฉีดแบบท่อผ้าใบ	Nozzle หัวฉีดน้ำ	Leakage / Seal รอยรั่วและซึม	Cabinet / Glass / Key ตู้	กระจก	กุญแจ
67	21	หน้าโถง Fire Man Lift	✓	X	✓	X	X	✓	✓	✓	✓
68	21	โถง Fire Man Lift	✓	X	✓	X	X	✓	✓	✓	✓
69	20	หน้าบันไดหนีไฟ ST-3	✓	X	✓	X	X	✓	✓	✓	✓
70	20	โถงหน้าลิฟต์โดยสาร	✓	X	✓	X	X	✓	✓	✓	✓
71	20	หน้าโถง Fire Man Lift	✓	X	✓	X	X	✓	✓	✓	✓
72	20	โถง Fire Man Lift	✓	X	✓	X	X	✓	✓	✓	✓
73	19	หน้าบันไดหนีไฟ ST-3	✓	X	✓	X	X	✓	✓	✓	✓
74	19	โถงหน้าลิฟต์โดยสาร	✓	X	✓	X	X	✓	✓	✓	✓
75	19	หน้าโถง Fire Man Lift	✓	X	✓	X	X	✓	✓	✓	✓
76	19	โถง Fire Man Lift	✓	X	✓	X	X	✓	✓	✓	✓
77	18	หน้าบันไดหนีไฟ ST-3	✓	X	✓	X	X	✓	✓	✓	✓
78	18	โถงหน้าลิฟต์โดยสาร	✓	X	✓	X	X	✓	✓	✓	✓
79	18	หน้าโถง Fire Man Lift	✓	X	✓	X	X	✓	✓	✓	✓
80	18	โถง Fire Man Lift	✓	X	✓	X	X	✓	✓	✓	✓
81	17	หน้าบันไดหนีไฟ ST-3	✓	X	✓	X	X	✓	✓	✓	✓
82	17	โถงหน้าลิฟต์โดยสาร	✓	X	✓	X	X	✓	✓	✓	✓
83	17	หน้าโถง Fire Man Lift	✓	X	✓	X	X	✓	✓	✓	✓
84	17	โถง Fire Man Lift	✓	X	✓	X	X	✓	✓	✓	✓
85	16	หน้าบันไดหนีไฟ ST-3	✓	X	✓	X	X	✓	✓	✓	✓
86	16	โถงหน้าลิฟต์โดยสาร	✓	X	✓	X	X	✓	✓	✓	✓
87	16	หน้าโถง Fire Man Lift	✓	X	✓	X	X	✓	✓	✓	✓
88	16	โถง Fire Man Lift	✓	X	✓	X	X	✓	✓	✓	✓
89	15	หน้าบันไดหนีไฟ ST-3	✓	X	✓	X	X	✓	✓	✓	✓
90	15	โถงหน้าลิฟต์โดยสาร	✓	X	✓	X	X	✓	✓	✓	✓
91	15	หน้าโถง Fire Man Lift	✓	X	✓	X	X	✓	✓	✓	✓
92	15	โถง Fire Man Lift	✓	X	✓	X	X	✓	✓	✓	✓
93	14	หน้าบันไดหนีไฟ ST-3	✓	X	✓	X	X	✓	✓	✓	✓
94	14	โถงหน้าลิฟต์โดยสาร	✓	X	✓	X	X	✓	✓	✓	✓
95	14	หน้าโถง Fire Man Lift	✓	X	✓	X	X	✓	✓	✓	✓
96	14	โถง Fire Man Lift	✓	X	✓	X	X	✓	✓	✓	✓
97	12A	หน้าบันไดหนีไฟ ST-3	✓	X	✓	X	X	✓	✓	✓	✓
98	12A	โถงหน้าลิฟต์โดยสาร	✓	X	✓	X	X	✓	✓	✓	✓
99	12A	หน้าโถง Fire Man Lift	✓	X	✓	X	X	✓	✓	✓	✓

Fire Hose Cabinet Monthly Checklist

ใบรายงานการตรวจสอบตู้เก็บสายฉีดน้ำดับเพลิงประจำเดือน

MANAGED BY Dusit HOSPITALITY SERVICES

Month / เดือน...กรกฎาคม.................... Year / ปี ......2023...............

Building : COCO PARC

Floor ชั้น		Location สถานที่	Water Valves วาล์วน้ำ	Nozzle Brazenness Cover ฝาครอบทองเหลือง	Hose Reel สายฉีดแบบหัวหมุน	Hose Rack สายฉีดแบบท่อผ้าใบ	Nozzle หัวฉีดน้ำ	Leakage / Seal รอยรั่วและซึม	Cabinet / Glass / Key ตู้	กระจก	กุญแจ
100	12A	โถง Fire Man Lift	✓	X	✓	X	X	✓	✓	✓	✓
101	11	หน้าบันไดหนีไฟ ST-3	✓	X	✓	X	X	✓	✓	✓	✓
102	11	โถงหน้าลิฟต์โดยสาร	✓	X	✓	X	X	✓	✓	✓	✓
103	11	หน้าโถง Fire Man Lift	✓	X	✓	X	X	✓	✓	✓	✓
104	11	โถง Fire Man Lift	✓	X	✓	X	X	✓	✓	✓	✓
105	10	หน้าบันไดหนีไฟ ST-3	✓	X	✓	X	X	✓	✓	✓	✓
106	10	โถงหน้าลิฟต์โดยสาร	✓	X	✓	X	X	✓	✓	✓	✓
107	10	หน้าโถง Fire Man Lift	✓	X	✓	X	X	✓	✓	✓	✓
108	10	โถง Fire Man Lift	✓	X	✓	X	X	✓	✓	✓	✓
109	9	หน้าบันไดหนีไฟ ST-3	✓	X	✓	X	X	✓	✓	✓	✓
110	9	โถงหน้าลิฟต์โดยสาร	✓	X	✓	X	X	✓	✓	✓	✓
111	9	หน้าโถง Fire Man Lift	✓	X	✓	X	X	✓	✓	✓	✓
112	9	โถง Fire Man Lift	✓	X	✓	X	X	✓	✓	✓	✓
113	8	ห้อง Fitness	✓	X	✓	X	X	✓	✓	✓	✓
114	8	โถงหน้าลิฟต์โดยสาร	✓	X	✓	X	X	✓	✓	✓	✓
115	8	หน้าโถง Fire Man Lift	✓	X	✓	X	X	✓	✓	✓	✓
116	8	โถง Fire Man Lift	✓	X	✓	X	X	✓	✓	✓	✓
117	7	ลานจอดรถ 7B	✓	X	✓	X	X	✓	✓	✓	✓
118	7	โถงหน้าลิฟต์โดยสาร	✓	X	✓	X	X	✓	✓	✓	✓
119	7	หน้าโถง Fire Man Lift	✓	X	✓	X	X	✓	✓	✓	✓
120	7	โถง Fire Man Lift	✓	X	✓	X	X	✓	✓	✓	✓
121	6	ลานจอดรถ 4B	✓	X	✓	X	X	✓	✓	✓	✓
122	6	โถงหน้าลิฟต์โดยสาร	✓	X	✓	X	X	✓	✓	✓	✓
123	6	หน้าโถง Fire Man Lift	✓	X	✓	X	X	✓	✓	✓	✓
124	6	โถง Fire Man Lift	✓	X	✓	X	X	✓	✓	✓	✓
125	5	ลานจอดรถ 5B	✓	X	✓	X	X	✓	✓	✓	✓
126	5	ลานจอดรถ 5B-N	✓	X	✓	X	X	✓	✓	✓	✓
127	5	โถงหน้าลิฟต์โดยสาร	✓	X	✓	X	X	✓	✓	✓	✓
128	5	หน้าโถง Fire Man Lift	✓	X	✓	X	X	✓	✓	✓	✓
129	5	โถง Fire Man Lift	✓	X	✓	X	X	✓	✓	✓	✓
130	4	ลานจอดรถ 4B	✓	X	✓	X	X	✓	✓	✓	✓
131	4	ลานจอดรถ 4B-N	✓	X	✓	X	X	✓	✓	✓	✓
132	4	โถงหน้าลิฟต์โดยสาร	✓	X	✓	X	X	✓	✓	✓	✓

Fire Hose Cabinet Monthly Checklist

ใบรายงานการตรวจสอบตู้เก็บสายฉีดน้ำดับเพลิงประจำเดือน

MANAGED BY Dusit HOSPITALITY SERVICES

Month / เดือน...กรกฎาคม.................... Year / ปี ......2023...............

Building : COCO PARC

Floor ชั้น		Location สถานที่	Water Valves วาล์วน้ำ	Nozzle Brazenness Cover ฝาครอบทองเหลือง	Hose Reel สายฉีดแบบหัวหมุน	Hose Rack สายฉีดแบบท่อผ้าใบ	Nozzle หัวฉีดน้ำ	Leakage / Seal รอยรั่วและซึม	Cabinet / Glass / Key ตู้	กระจก	กุญแจ
133	4	หน้าโถง Fire Man Lift	✓	X	✓	X	X	✓	✓	✓	✓
134	4	โถง Fire Man Lift	✓	X	✓	X	X	✓	✓	✓	✓
135	3	ลานจอดรถ 3B	✓	X	✓	X	X	✓	✓	✓	✓
136	3	ลานจอดรถ 3B-N	✓	X	✓	X	X	✓	✓	✓	✓
137	3	โถงหน้าลิฟต์โดยสาร	✓	X	✓	X	X	✓	✓	✓	✓
138	3	หน้าโถง Fire Man Lift	✓	X	✓	X	X	✓	✓	✓	✓
139	3	โถง Fire Man Lift	✓	X	✓	X	X	✓	✓	✓	✓
140	2	ลานจอดรถ 2B	✓	X	✓	X	X	✓	✓	✓	✓
141	2	ลานจอดรถ 2B-N	✓	X	✓	X	X	✓	✓	✓	✓
142	2	โถงหน้าลิฟต์โดยสาร	✓	X	✓	X	X	✓	✓	✓	✓
143	2	หน้าโถง Fire Man Lift	✓	X	✓	X	X	✓	✓	✓	✓
144	2	โถง Fire Man Lift	✓	X	✓	X	X	✓	✓	✓	✓
145	1	ลานจอดรถ 1B	✓	X	✓	X	X	✓	✓	✓	✓
146	1	ลานจอดรถ 1B-N	✓	X	✓	X	X	✓	✓	✓	✓
147	1	โถงหน้าลิฟต์โดยสาร	✓	X	✓	X	X	✓	✓	✓	✓
148	1	หน้าโถง Fire Man Lift	✓	X	✓	X	X	✓	✓	✓	✓
149	1	โถง Fire Man Lift	✓	X	✓	X	X	✓	✓	✓	✓
150	1	หัวส่งน้ำหน้าโต๊ะสิ่งวิศวกรรม	✓	X	✓	X	X	✓	✓	✓	✓
151	1	หัวส่งน้ำทางเข้าลานจอดรถ	✓	X	✓	X	X	✓	✓	✓	✓
152	1	หัวส่งน้ำหัวโต๊ะด้านหลัง	✓	X	✓	X	X	✓	✓	✓	✓
153	1	หัวส่งน้ำร้านกัลยาณพฤกษ์	✓	X	✓	X	X	✓	✓	✓	✓
154	1	หัวรับน้ำดับเพลิง Under Ground	✓	X	✓	X	X	✓	✓	✓	✓
155	1	หัวรับน้ำดับเพลิง L2&B2	✓	X	✓	X	X	✓	✓	✓	✓
156	B1	ลานจอด 1B-N	✓	X	✓	X	X	✓	✓	✓	✓
157	B1	โถงหน้าลิฟต์โดยสาร	✓	X	✓	X	X	✓	✓	✓	✓
158	B1	หน้าโถง Fire Man Lift	✓	X	✓	X	X	✓	✓	✓	✓
159	B2	ห้อง Fire Pump	✓	X	✓	X	X	✓	✓	✓	✓

Remark / หมายเหตุ ....

....

Note : Please Mark N/A if not applicable , P Normal , x Abnormal / กรุณาใส่ N/A ถ้าไม่มีข้อมูล , P ปกติ , x ไม่ปกติ

Signature / ลายเซ็น (Tech. / ช่าง) [signature] Date / วันที่ 10/7/66

Checked By / ตรวจสอบโดย Pelid F. Signature / ลายเซ็น (Security Manager / หัวหน้า รปภ.) Date / วันที่ 13/07/66

Signature / ลายเซ็น (BM / ผู้จัดการอาคาร) [signature] Date / วันที่ 13/07/23

Fire Extinguisher Monthly Checklist

ใบรายงานการตรวจสอบถังดับเพลิงดับเพลิงประจำเดือน

Month / เดือน กรกฎาคม Year / ปี 2566

Building : COCO PARC

MANAGED BY Dusit HOSPITALITY SERVICES

Floor		สถานที่	สายฉีด ปกติ	สายฉีด ไม่ปกติ	คันบังคับ ปกติ	คันบังคับ ไม่ปกติ	สภาพตัวถัง ปกติ	สภาพตัวถัง ไม่ปกติ	เกจวัดแรงดัน ปกติ	เกจวัดแรงดัน ไม่ปกติ	ชนิด	หมายเหตุ
1	Roof	หน้าห้องลิฟต์โดยสาร	✓		✓		✓		✓		Dry chemical	
2	Roof	ห้องเครื่องลิฟต์โดยสาร	✓		✓		✓		✓		Dry chemical	
3	Roof	ห้องเครื่อง Fire Man Lift	✓		✓		✓		✓		Dry chemical	
4	Roof	ห้องเครื่อง Booster Pump	✓		✓		✓		✓		Dry chemical	
5	37	หน้าบันไดหนีไฟ ST-3	✓		✓		✓		✓		Dry chemical	
6	37	โถงหน้าลิฟต์โดยสาร	✓		✓		✓		✓		Dry chemical	
7	37	โถงหน้าลิฟต์โดยสาร	✓		✓		✓		✓		Dry chemical	
8	37	หน้าโถง Fire Man Lift	✓		✓		✓		✓		Dry chemical	
9	37	โถง Fire Man Lift	✓		✓		✓		✓		Dry chemical	
10	36	หน้าบันไดหนีไฟ ST-3	✓		✓		✓		✓		Dry chemical	
11	36	โถงหน้าลิฟต์โดยสาร	✓		✓		✓		✓		Dry chemical	
12	36	หน้าโถง Fire Man Lift	✓		✓		✓		✓		Dry chemical	
13	36	โถง Fire Man Lift	✓		✓		✓		✓		Dry chemical	
14	35	หน้าบันไดหนีไฟ ST-3	✓		✓		✓		✓		Dry chemical	
15	35	โถงหน้าลิฟต์โดยสาร	✓		✓		✓		✓		Dry chemical	
16	35	หน้าโถง Fire Man Lift	✓		✓		✓		✓		Dry chemical	
17	35	โถง Fire Man Lift	✓		✓		✓		✓		Dry chemical	
18	34	หน้าบันไดหนีไฟ ST-3	✓		✓		✓		✓		Dry chemical	
19	34	โถงหน้าลิฟต์โดยสาร	✓		✓		✓		✓		Dry chemical	
20	34	หน้าโถง Fire Man Lift	✓		✓		✓		✓		Dry chemical	
21	34	โถง Fire Man Lift	✓		✓		✓		✓		Dry chemical	
22	33	หน้าบันไดหนีไฟ ST-3	✓		✓		✓		✓		Dry chemical	
23	33	โถงหน้าลิฟต์โดยสาร	✓		✓		✓		✓		Dry chemical	
24	33	หน้าโถง Fire Man Lift	✓		✓		✓		✓		Dry chemical	
25	33	โถง Fire Man Lift	✓		✓		✓		✓		Dry chemical	
26	32	หน้าบันไดหนีไฟ ST-3	✓		✓		✓		✓		Dry chemical	
27	32	โถงหน้าลิฟต์โดยสาร	✓		✓		✓		✓		Dry chemical	
28	32	หน้าโถง Fire Man Lift	✓		✓		✓		✓		Dry chemical	
29	32	โถง Fire Man Lift	✓		✓		✓		✓		Dry chemical	
30	31	หน้าบันไดหนีไฟ ST-3	✓		✓		✓		✓		Dry chemical	
31	31	โถงหน้าลิฟต์โดยสาร	✓		✓		✓		✓		Dry chemical	
32	31	หน้าโถง Fire Man Lift	✓		✓		✓		✓		Dry chemical	
33	31	โถง Fire Man Lift	✓		✓		✓		✓		Dry chemical	
34	30	หน้าบันไดหนีไฟ ST-3	✓		✓		✓		✓		Dry chemical	
35	30	โถงหน้าลิฟต์โดยสาร	✓		✓		✓		✓		Dry chemical	
36	30	หน้าโถง Fire Man Lift	✓		✓		✓		✓		Dry chemical	
37	30	โถง Fire Man Lift	✓		✓		✓		✓		Dry chemical	
38	29	หน้าบันไดหนีไฟ ST-3	✓		✓		✓		✓		Dry chemical	
39	29	โถงหน้าลิฟต์โดยสาร	✓		✓		✓		✓		Dry chemical	

Fire Extinguisher Monthly Checklist

ใบรายงานการตรวจสอบถังดับเพลิงดับเพลิงประจำเดือน

Month / เดือน .... Year / ปี ....

Building : COCO PARC

MANAGED BY Dusit HOSPITALITY SERVICES

Floor		สถานที่	สายฉีด ปกติ	สายฉีด ไม่ปกติ	คันบังคับ ปกติ	คันบังคับ ไม่ปกติ	สภาพตัวถัง ปกติ	สภาพตัวถัง ไม่ปกติ	เกจวัดแรงดัน ปกติ	เกจวัดแรงดัน ไม่ปกติ	ชนิด	หมายเหตุ
40	29	หน้าโถง Fire Man Lift	✓		✓		✓		✓		Dry chemical	
41	29	โถง Fire Man Lift	✓		✓		✓		✓		Dry chemical	
42	28	หน้าบันไดหนีไฟ ST-3	✓		✓		✓		✓		Dry chemical	
43	28	โถงหน้าลิฟต์โดยสาร	✓		✓		✓		✓		Dry chemical	
44	28	หน้าโถง Fire Man Lift	✓		✓		✓		✓		Dry chemical	
45	28	โถง Fire Man Lift	✓		✓		✓		✓		Dry chemical	
46	27	หน้าบันไดหนีไฟ ST-3	✓		✓		✓		✓		Dry chemical	
47	27	โถงหน้าลิฟต์โดยสาร	✓		✓		✓		✓		Dry chemical	
48	27	หน้าโถง Fire Man Lift	✓		✓		✓		✓		Dry chemical	
49	27	โถง Fire Man Lift	✓		✓		✓		✓		Dry chemical	
50	26	หน้าบันไดหนีไฟ ST-3	✓		✓		✓		✓		Dry chemical	
51	26	โถงหน้าลิฟต์โดยสาร	✓		✓		✓		✓		Dry chemical	
52	26	หน้าโถง Fire Man Lift	✓		✓		✓		✓		Dry chemical	
53	26	โถง Fire Man Lift	✓		✓		✓		✓		Dry chemical	
54	25	หน้าบันไดหนีไฟ ST-3	✓		✓		✓		✓		Dry chemical	
55	25	โถงหน้าลิฟต์โดยสาร	✓		✓		✓		✓		Dry chemical	
56	25	หน้าโถง Fire Man Lift	✓		✓		✓		✓		Dry chemical	
57	25	โถง Fire Man Lift	✓		✓		✓		✓		Dry chemical	
58	24	หน้าบันไดหนีไฟ ST-3	✓		✓		✓		✓		Dry chemical	
59	24	โถงหน้าลิฟต์โดยสาร	✓		✓		✓		✓		Dry chemical	
60	24	หน้าโถง Fire Man Lift	✓		✓		✓		✓		Dry chemical	
61	24	โถง Fire Man Lift	✓		✓		✓		✓		Dry chemical	
62	23	หน้าบันไดหนีไฟ ST-3	✓		✓		✓		✓		Dry chemical	
63	23	โถงหน้าลิฟต์โดยสาร	✓		✓		✓		✓		Dry chemical	
64	23	หน้าโถง Fire Man Lift	✓		✓		✓		✓		Dry chemical	
65	23	โถง Fire Man Lift	✓		✓		✓		✓		Dry chemical	
66	22	หน้าบันไดหนีไฟ ST-3	✓		✓		✓		✓		Dry chemical	
67	22	โถงหน้าลิฟต์โดยสาร	✓		✓		✓		✓		Dry chemical	
68	22	หน้าโถง Fire Man Lift	✓		✓		✓		✓		Dry chemical	
69	22	โถง Fire Man Lift	✓		✓		✓		✓		Dry chemical	
70	21	หน้าบันไดหนีไฟ ST-3	✓		✓		✓		✓		Dry chemical	
71	21	โถงหน้าลิฟต์โดยสาร	✓		✓		✓		✓		Dry chemical	
72	21	หน้าโถง Fire Man Lift	✓		✓		✓		✓		Dry chemical	
73	21	โถง Fire Man Lift	✓		✓		✓		✓		Dry chemical	
74	20	หน้าบันไดหนีไฟ ST-3	✓		✓		✓		✓		Dry chemical	
75	20	โถงหน้าลิฟต์โดยสาร	✓		✓		✓		✓		Dry chemical	
76	20	หน้าโถง Fire Man Lift	✓		✓		✓		✓		Dry chemical	
77	20	โถง Fire Man Lift	✓		✓		✓		✓		Dry chemical	

Fire Extinguisher Monthly Checklist

ใบรายงานการตรวจสอบถังดับเพลิงดับเพลิงประจำเดือน

MANAGED BY Dusit HOSPITALITY SERVICES

Month / เดือน .... Year / ปี ....

Building : COCO PARC

Floor		สถานที่	สายฉีด		คันบังคับ		สภาพตัวถัง		เกจ์วัดแรงดัน		ชนิด	หมายเหตุ
			ปกติ	ไม่ปกติ	ปกติ	ไม่ปกติ	ปกติ	ไม่ปกติ	ปกติ	ไม่ปกติ		
78	19	หน้าบันไดหนีไฟ ST-3	✓		✓		✓		✓		Dry chemical	
79	19	โถงหน้าลิฟต์โดยสาร	✓		✓		✓		✓		Dry chemical	
80	19	หน้าโถง Fire Man Lift	✓		✓		✓		✓		Dry chemical	
81	19	โถง Fire Man Lift	✓		✓		✓		✓		Dry chemical	
82	18	หน้าบันไดหนีไฟ ST-3	✓		✓		✓		✓		Dry chemical	
83	18	โถงหน้าลิฟต์โดยสาร	✓		✓		✓		✓		Dry chemical	
84	18	หน้าโถง Fire Man Lift	✓		✓		✓		✓		Dry chemical	
85	18	โถง Fire Man Lift	✓		✓		✓		✓		Dry chemical	
86	17	หน้าบันไดหนีไฟ ST-3	✓		✓		✓		✓		Dry chemical	
87	17	โถงหน้าลิฟต์โดยสาร	✓		✓		✓		✓		Dry chemical	
88	17	หน้าโถง Fire Man Lift	✓		✓		✓		✓		Dry chemical	
89	17	โถง Fire Man Lift	✓		✓		✓		✓		Dry chemical	
90	16	หน้าบันไดหนีไฟ ST-3	✓		✓		✓		✓		Dry chemical	
91	16	โถงหน้าลิฟต์โดยสาร	✓		✓		✓		✓		Dry chemical	
92	16	หน้าโถง Fire Man Lift	✓		✓		✓		✓		Dry chemical	
93	16	โถง Fire Man Lift	✓		✓		✓		✓		Dry chemical	
94	15	หน้าบันไดหนีไฟ ST-3	✓		✓		✓		✓		Dry chemical	
95	15	โถงหน้าลิฟต์โดยสาร	✓		✓		✓		✓		Dry chemical	
96	15	หน้าโถง Fire Man Lift	✓		✓		✓		✓		Dry chemical	
97	15	โถง Fire Man Lift	✓		✓		✓		✓		Dry chemical	
98	14	หน้าบันไดหนีไฟ ST-3	✓		✓		✓		✓		Dry chemical	
99	14	โถงหน้าลิฟต์โดยสาร	✓		✓		✓		✓		Dry chemical	
100	14	หน้าโถง Fire Man Lift	✓		✓		✓		✓		Dry chemical	
101	14	โถง Fire Man Lift	✓		✓		✓		✓		Dry chemical	
102	12A	หน้าบันไดหนีไฟ ST-3	✓		✓		✓		✓		Dry chemical	
103	12A	โถงหน้าลิฟต์โดยสาร	✓		✓		✓		✓		Dry chemical	
104	12A	หน้าโถง Fire Man Lift	✓		✓		✓		✓		Dry chemical	
105	12A	โถง Fire Man Lift	✓		✓		✓		✓		Dry chemical	
106	11	หน้าบันไดหนีไฟ ST-3	✓		✓		✓		✓		Dry chemical	
107	11	โถงหน้าลิฟต์โดยสาร	✓		✓		✓		✓		Dry chemical	
108	11	หน้าโถง Fire Man Lift	✓		✓		✓		✓		Dry chemical	
109	11	โถง Fire Man Lift	✓		✓		✓		✓		Dry chemical	
110	10	หน้าบันไดหนีไฟ ST-3	✓		✓		✓		✓		Dry chemical	
111	10	โถงหน้าลิฟต์โดยสาร	✓		✓		✓		✓		Dry chemical	
112	10	หน้าโถง Fire Man Lift	✓		✓		✓		✓		Dry chemical	
113	10	โถง Fire Man Lift	✓		✓		✓		✓		Dry chemical	
114	9	หน้าบันไดหนีไฟ ST-3	✓		✓		✓		✓		Dry chemical	
115	9	โถงหน้าลิฟต์โดยสาร	✓		✓		✓		✓		Dry chemical	

Fire Extinguisher Monthly Checklist

ใบรายงานการตรวจสอบถังดับเพลิงดับเพลิงประจำเดือน

MANAGED BY Dusit HOSPITALITY SERVICES

Month / เดือน .... Year / ปี ....

Building : COCO PARC

Floor		สถานที่	สายฉีด		คันบังคับ		สภาพตัวถัง		เกจ์วัดแรงดัน		ชนิด	หมายเหตุ
			ปกติ	ไม่ปกติ	ปกติ	ไม่ปกติ	ปกติ	ไม่ปกติ	ปกติ	ไม่ปกติ		
116	9	หน้าโถง Fire Man Lift	✓		✓		✓		✓		Dry chemical	
117	9	โถง Fire Man Lift	✓		✓		✓		✓		Dry chemical	
118	8	ห้อง Fitness	✓		✓		✓		✓		Dry chemical	
119	8	โถงหน้าลิฟต์โดยสาร	✓		✓		✓		✓		Dry chemical	
120	8	หน้าโถง Fire Man Lift	✓		✓		✓		✓		Dry chemical	
121	8	โถง Fire Man Lift	✓		✓		✓		✓		Dry chemical	
122	7	ลานจอดรถ 7B	✓		✓		✓		✓		Dry chemical	
123	7	โถงหน้าลิฟต์โดยสาร	✓		✓		✓		✓		Dry chemical	
124	7	หน้าโถง Fire Man Lift	✓		✓		✓		✓		Dry chemical	
125	7	โถง Fire Man Lift	✓		✓		✓		✓		Dry chemical	
126	6	ลานจอดรถ 6B	✓		✓		✓		✓		Dry chemical	
127	6	โถงหน้าลิฟต์โดยสาร	✓		✓		✓		✓		Dry chemical	
128	6	หน้าโถง Fire Man Lift	✓		✓		✓		✓		Dry chemical	
129	6	โถง Fire Man Lift	✓		✓		✓		✓		Dry chemical	
130	5	ลานจอดรถ 5B	✓		✓		✓		✓		Dry chemical	
131	5	ลานจอดรถ 5B-N	✓		✓		✓		✓		Dry chemical	
132	5	โถงหน้าลิฟต์โดยสาร	✓		✓		✓		✓		Dry chemical	
133	5	หน้าโถง Fire Man Lift	✓		✓		✓		✓		Dry chemical	
134	5	โถง Fire Man Lift	✓		✓		✓		✓		Dry chemical	
135	4	ลานจอดรถ 4B	✓		✓		✓		✓		Dry chemical	
136	4	ลานจอดรถ 4B-N	✓		✓		✓		✓		Dry chemical	
137	4	โถงหน้าลิฟต์โดยสาร	✓		✓		✓		✓		Dry chemical	
138	4	หน้าโถง Fire Man Lift	✓		✓		✓		✓		Dry chemical	
139	4	โถง Fire Man Lift	✓		✓		✓		✓		Dry chemical	
140	3	ลานจอดรถ 3B	✓		✓		✓		✓		Dry chemical	
141	3	ลานจอดรถ 3B-N	✓		✓		✓		✓		Dry chemical	
142	3	โถงหน้าลิฟต์โดยสาร	✓		✓		✓		✓		Dry chemical	
143	3	หน้าโถง Fire Man Lift	✓		✓		✓		✓		Dry chemical	
144	3	โถง Fire Man Lift	✓		✓		✓		✓		Dry chemical	
145	3	ห้อง MDB	✓		✓		✓		✓		CARBON DIOXIDE	
146	3	ห้อง Generator	✓		✓		✓		✓		CARBON DIOXIDE	
147	2	ลานจอดรถ 2B-N	✓		✓		✓		✓		Dry chemical	
148	2	โถงหน้าลิฟต์โดยสาร	✓		✓		✓		✓		Dry chemical	
149	2	หน้าโถง Fire Man Lift	✓		✓		✓		✓		Dry chemical	
150	2	โถง Fire Man Lift	✓		✓		✓		✓		Dry chemical	
151	1	ลานจอดรถ 1B	✓		✓		✓		✓		Dry chemical	
152	1	ลานจอดรถ 1B-N	✓		✓		✓		✓		Dry chemical	
153	1	โถงหน้าลิฟต์โดยสาร	✓		✓		✓		✓		Dry chemical	

Fire Extinguisher Monthly Checklist

ใบรายงานการตรวจสอบถังดับเพลิงดับเพลิงประจำเดือน

Month / เดือน .... Year / ปี ....

Building : COCO PARC

MANAGED BY Dusit HOSPITALITY SERVICES

Floor		สถานที่	สายฉีด		คันบังคับ		สภาพตัวถัง		เกจวัดแรงดัน		ชนิด	หมายเหตุ
			ปกติ	ไม่ปกติ	ปกติ	ไม่ปกติ	ปกติ	ไม่ปกติ	ปกติ	ไม่ปกติ		
154	1	หน้าโถง Fire Man Lift	✓		✓		✓		✓		Dry chemical	
155	1	โถง Fire Man Lift	✓		✓		✓		✓		Dry chemical	
156	1	ห้อง CCTV	✓		✓		✓		✓		HALOTRON	
157	B1	ลานจอด 1B-N	✓		✓		✓		✓		Dry chemical	
158	B1	โถงหน้าลิฟต์โดยสาร	✓		✓		✓		✓		Dry chemical	
159	B1	หน้าโถง Fire Man Lift	✓		✓		✓		✓		Dry chemical	
160	B2	ห้อง Fire Pump	✓		✓		✓		✓		Dry chemical	

Remark / หมายเหตุ ....

Note : Please Mark N/A if not applicable , P Normal , x Abnormal / กรุณาใส่ N/A ถ้าไม่มีข้อมูล , P ปกติ , x ไม่ปกติ

Signature / ผู้ตรวจ (Tech. / ช่าง) .... Date / วันที่ 10/7/66

Checked By / ตรวจสอบโดย .... Signature / ลายเซ็น (Security Manager / หัวหน้ารปภ.) Date / วันที่ 13/07/66

Signature / ลายเซ็น (BM / ผู้จัดการอาคาร) .... Date / วันที่ 17/07/23

Emergency Light Monthly Checklist

ใบรายงานการตรวจสอบแสงสว่างฉุกเฉินประจำเดือน

เดือน ......สิงหาคม..............Year / ปี ...2023..................

Building : COCO PACK

MANAGED BY Dusit HOSPITALITY SERVICES

ลำดับ	Floor ชั้น	Location สถานที่	Battery Record / บันทึกค่าแบตเตอรี่: DC Voltage (1)	DC Ampere (2)	Level Charge (3)	Operation of Control System: ปกติ (4)	ไม่ปกติ (4)	Condition of Light Bulbs: ปกติ (5)	ไม่ปกติ (5)	Discharge Hours (6)	Remark หมายเหตุ (7)
1	Roof	ห้องเครื่อง Fire Man Lift	12 V	5 Ah	N/A	✓		✓		✓	
2	Roof	ห้อง Booster Pump	12 V	5 Ah	N/A	✓		✓		✓	
3	Roof	ST3	12 V	5 Ah	N/A	✓		✓		✓	
4	Roof	ST2	12 V	5 Ah	N/A	✓		✓		✓	
5	Roof	ห้อง Control Lift No.1-3	12 V	5 Ah	N/A	✓		✓		✓	
6	ดาดฟ้า	ST1	12 V	5 Ah	N/A	✓		✓		✓	
7	38	ST1	12 V	5 Ah	N/A	✓		✓		✓	
8	37	Corridor Zone A	12 V	5 Ah	N/A	✓		✓		✓	
9	37	Corridor Zone A หน้าห้องขยะ	12 V	5 Ah	N/A	✓		✓		✓	
10	37	ST3	12 V	5 Ah	N/A	✓		✓		✓	
11	37	Corridor Zone B โถงหน้าลิฟต์	12 V	5 Ah	N/A	✓		✓		✓	
12	37	หน้าบันไดหนีไฟ Zone B ST1	12 V	5 Ah	N/A	✓		✓		✓	
13	37	ST1	12 V	5 Ah	N/A	✓		✓		✓	
14	37	Corridor Zone C หน้าโถง Fire Man Lift	12 V	5 Ah	N/A	✓		✓		✓	
15	37	ST2	12 V	5 Ah	N/A	✓		✓		✓	
16	37	โถง Fire Man Lift	12 V	5 Ah	N/A	✓		✓		✓	
17	36	Corridor Zone A	12 V	5 Ah	N/A	✓		✓		✓	
18	36	Corridor Zone A หน้าห้องขยะ	12 V	5 Ah	N/A	✓		✓		✓	
19	36	ST3	12 V	5 Ah	N/A	✓		✓		✓	
20	36	Corridor Zone B โถงหน้าลิฟต์	12 V	5 Ah	N/A	✓		✓		✓	
21	36	หน้าบันไดหนีไฟ Zone B ST1	12 V	5 Ah	N/A	✓		✓		✓	
22	36	ST1	12 V	5 Ah	N/A	✓		✓		✓	
23	36	Corridor Zone C หน้าโถง Fire Man Lift	12 V	5 Ah	N/A	✓		✓		✓	
24	36	ST2	12 V	5 Ah	N/A	✓		✓		✓	
25	36	โถง Fire Man Lift	12 V	5 Ah	N/A	✓		✓		✓	
26	35	Corridor Zone A	12 V	5 Ah	N/A	✓		✓		✓	
27	35	Corridor Zone A หน้าห้องขยะ	12 V	5 Ah	N/A	✓		✓		✓	
28	35	ST3	12 V	5 Ah	N/A	✓		✓		✓	
29	35	Corridor Zone B โถงหน้าลิฟต์	12 V	5 Ah	N/A	✓		✓		✓	
30	35	หน้าบันไดหนีไฟ Zone B ST1	12 V	5 Ah	N/A	✓		✓		✓	
31	35	ST1	12 V	5 Ah	N/A	✓		✓		✓	
32	35	Corridor Zone C หน้าโถง Fire Man Lift	12 V	5 Ah	N/A	✓		✓		✓	
33	35	ST2	12 V	5 Ah	N/A	✓		✓		✓	

Emergency Light Monthly Checklist

ใบรายงานการตรวจสอบแสงสว่างฉุกเฉินประจำเดือน

เดือน ......สิงหาคม..............Year / ปี ...2023..................

MANAGED BY Dusit HOSPITALITY SERVICES

Building : COCO PACK

ลำดับ	Floor ชั้น	Location สถานที่	Battery Record / บันทึกค่าแบตเตอรี่ DC. Voltage แรงเคลื่อนไฟฟ้า แบตเตอรี่ (1)	DC. Ampere กระแสไฟฟ้า แบตเตอรี่ (2)	Lasted Charge วันที่เปลี่ยนล่าสุด (3)	Operation of Control System สภาพชุดควบคุม (4) ปกติ	(4) ไม่ปกติ	Condition of Light Bulbs สภาพหลอดไฟ (5) ปกติ	(5) ไม่ปกติ	Discharge Hours ส่องสว่างได้นาน (ชม.) (6)	Remark หมายเหตุ (7)
34	35	โถง Fire Man Lift	12 V	5 Ah	N/A	/		/		/	
35	34	Corridor Zone A	12 V	5 Ah	N/A	/		/		/	
36	34	Corridor Zone A หน้าห้องขยะ	12 V	5 Ah	N/A	/		/		/	
37	34	ST3	12 V	5 Ah	N/A	/		/		/	
38	34	Corridor Zone B โถงหน้าลิฟต์	12 V	5 Ah	N/A	/		/		/	
39	34	หน้าบันไดหนีไฟ Zone B ST1	12 V	5 Ah	N/A	/		/		/	
40	34	ST1	12 V	5 Ah	N/A	/		/		/	
41	34	Corridor Zone C หน้าโถง Fire Man Lift	12 V	5 Ah	N/A	/		/		/	
42	34	ST2	12 V	5 Ah	N/A	/		/		/	
43	34	โถง Fire Man Lift	12 V	5 Ah	N/A	/		/		/	
44	33	Corridor Zone A	12 V	5 Ah	N/A	/		/		/	
45	33	Corridor Zone A หน้าห้องขยะ	12 V	5 Ah	N/A	/		/		/	
46	33	ST3	12 V	5 Ah	N/A	/		/		/	
47	33	Corridor Zone B โถงหน้าลิฟต์	12 V	5 Ah	N/A	/		/		/	
48	33	หน้าบันไดหนีไฟ Zone B ST1	12 V	5 Ah	N/A	/		/		/	
49	33	ST1	12 V	5 Ah	N/A	/		/		/	
50	33	Corridor Zone C หน้าโถง Fire Man Lift	12 V	5 Ah	N/A	/		/		/	
51	33	ST2	12 V	5 Ah	N/A	/		/		/	
52	33	โถง Fire Man Lift	12 V	5 Ah	N/A	/		/		/	
53	32	Corridor Zone A	12 V	5 Ah	N/A	/		/		/	
54	32	Corridor Zone A หน้าห้องขยะ	12 V	5 Ah	N/A	/		/		/	
55	32	ST3	12 V	5 Ah	N/A	/		/		/	
56	32	Corridor Zone B โถงหน้าลิฟต์	12 V	5 Ah	N/A	/		/		/	
57	32	หน้าบันไดหนีไฟ Zone B ST1	12 V	5 Ah	N/A	/		/		/	
58	32	ST1	12 V	5 Ah	N/A	/		/		/	
59	32	Corridor Zone C หน้าโถง Fire Man Lift	12 V	5 Ah	N/A	/		/		/	
60	32	ST2	12 V	5 Ah	N/A	/		/		/	
61	32	โถง Fire Man Lift	12 V	5 Ah	N/A	/		/		/	
62	31	Corridor Zone A	12 V	5 Ah	N/A	/		/		/	
63	31	หน้าบันไดหนีไฟ Zone A ST3	12 V	5 Ah	N/A	/		/		/	
64	31	Corridor Zone A หน้าห้องขยะ	12 V	5 Ah	N/A	/		/		/	
65	31	ST3	12 V	5 Ah	N/A	/		/		/	
66	31	Corridor Zone B	12 V	5 Ah	N/A	/		/		/	

Emergency Light Monthly Checklist

ใบรายงานการตรวจสอบแสงสว่างฉุกเฉินประจำเดือน

เดือน ......สิงหาคม..............Year / ปี ...2023..................

MANAGED BY Dusit HOSPITALITY SERVICES

Building : COCO PACK

ลำดับ	Floor ชั้น	Location สถานที่	Battery Record / บันทึกค่าแบตเตอรี่ DC. Voltage แรงเคลื่อนไฟฟ้า แบตเตอรี่ (1)	DC. Ampere กระแสไฟฟ้า แบตเตอรี่ (2)	Lasted Charge วันที่เปลี่ยนล่าสุด (3)	Operation of Control System สภาพชุดควบคุม (4) ปกติ	(4) ไม่ปกติ	Condition of Light Bulbs สภาพหลอดไฟ (5) ปกติ	(5) ไม่ปกติ	Discharge Hours ส่องสว่างได้นาน (ชม.) (6)	Remark หมายเหตุ (7)
67	31	Corridor Zone B โถงหน้าลิฟต์	12 V	5 Ah	N/A	/		/		/	
68	31	หน้าบันไดหนีไฟ Zone B ST1	12 V	5 Ah	N/A	/		/		/	
69	31	ST1	12 V	5 Ah	N/A	/		/		/	
70	31	Corridor Zone C หน้าโถง Fire Man Lift	12 V	5 Ah	N/A	/		/		/	
71	31	Corridor Zone C	12 V	5 Ah	N/A	/		/		/	
72	31	ST2	12 V	5 Ah	N/A	/		/		/	
73	31	โถง Fire Man Lift	12 V	5 Ah	N/A	/		/		/	
74	30	Corridor Zone A	12 V	5 Ah	N/A	/		/		/	
75	30	หน้าบันไดหนีไฟ Zone A ST3	12 V	5 Ah	N/A	/		/		/	
76	30	Corridor Zone A หน้าห้องขยะ	12 V	5 Ah	N/A	/		/		/	
77	30	ST3	12 V	5 Ah	N/A	/		/		/	
78	30	Corridor Zone B	12 V	5 Ah	N/A	/		/		/	
79	30	Corridor Zone B โถงหน้าลิฟต์	12 V	5 Ah	N/A	/		/		/	
80	30	หน้าบันไดหนีไฟ Zone B ST1	12 V	5 Ah	N/A	/		/		/	
81	30	ST1	12 V	5 Ah	N/A	/		/		/	
82	30	Corridor Zone C หน้าโถง Fire Man Lift	12 V	5 Ah	N/A	/		/		/	
83	30	Corridor Zone C	12 V	5 Ah	N/A	/		/		/	
84	30	ST2	12 V	5 Ah	N/A	/		/		/	
85	30	โถง Fire Man Lift	12 V	5 Ah	N/A	/		/		/	
86	29	Corridor Zone A	12 V	5 Ah	N/A	/		/		/	
87	29	หน้าบันไดหนีไฟ Zone A ST3	12 V	5 Ah	N/A	/		/		/	
88	29	Corridor Zone A หน้าห้องขยะ	12 V	5 Ah	N/A	/		/		/	
89	29	ST3	12 V	5 Ah	N/A	/		/		/	
90	29	Corridor Zone B	12 V	5 Ah	N/A	/		/		/	
91	29	Corridor Zone B โถงหน้าลิฟต์	12 V	5 Ah	N/A	/		/		/	
92	29	หน้าบันไดหนีไฟ Zone B ST1	12 V	5 Ah	N/A	/		/		/	
93	29	ST1	12 V	5 Ah	N/A	/		/		/	
94	29	Corridor Zone C หน้าโถง Fire Man Lift	12 V	5 Ah	N/A	/		/		/	
95	29	Corridor Zone C	12 V	5 Ah	N/A	/		/		/	
96	29	ST2	12 V	5 Ah	N/A	/		/		/	
97	29	โถง Fire Man Lift	12 V	5 Ah	N/A	/		/		/	
98	28	Corridor Zone A	12 V	5 Ah	N/A	/		/		/	
99	28	หน้าบันไดหนีไฟ Zone A ST3	12 V	5 Ah	N/A	/		/		/	

Emergency Light Monthly Checklist

ใบรายงานการตรวจสอบแสงสว่างฉุกเฉินประจำเดือน

เดือน ......สิงหาคม..............Year / ปี ...2023..................

Building : COCO PACK

MANAGED BY Dusit HOSPITALITY SERVICES

ลำดับ	Floor ชั้น	Location สถานที่	Battery Record / บันทึกค่าแบตเตอรี่ DC Voltage แรงดันไฟฟ้ากระแสตรง (1)	DC Ampere กระแสไฟฟ้ากระแสตรง (2)	Lastest Change วันที่เปลี่ยนล่าสุด (3)	Operation of Control System ผ่าน (4)	Operation of Control System ไม่ผ่าน (4)	Condition of Light Bulbs ผ่าน (5)	Condition of Light Bulbs ไม่ผ่าน (5)	Discharge Hours จำนวนชั่วโมงที่ไฟติด (6)	Remark หมายเหตุ (7)
100	28	Corridor Zone A หน้าห้องขยะ	12 V	5 Ah	N/A	/		/		/	
101	28	ST3	12 V	5 Ah	N/A	/		/		/	
102	28	Corridor Zone B	12 V	5 Ah	N/A	/		/		/	
103	28	Corridor Zone B โถงหน้าลิฟต์	12 V	5 Ah	N/A	/		/		/	
104	28	หน้าบันไดหนีไฟ Zone B ST1	12 V	5 Ah	N/A	/		/		/	
105	28	ST1	12 V	5 Ah	N/A	/		/		/	
106	28	Corridor Zone C หน้าโถง Fire Man Lift	12 V	5 Ah	N/A	/		/		/	
107	28	Corridor Zone C	12 V	5 Ah	N/A	/		/		/	
108	28	ST2	12 V	5 Ah	N/A	/		/		/	
109	28	โถง Fire Man Lift	12 V	5 Ah	N/A	/		/		/	
110	27	Corridor Zone A	12 V	5 Ah	N/A	/		/		/	
111	27	หน้าบันไดหนีไฟ Zone A ST3	12 V	5 Ah	N/A	/		/		/	
112	27	Corridor Zone A หน้าห้องขยะ	12 V	5 Ah	N/A	/		/		/	
113	27	ST3	12 V	5 Ah	N/A	/		/		/	
114	27	Corridor Zone B	12 V	5 Ah	N/A	/		/		/	
115	27	Corridor Zone B โถงหน้าลิฟต์	12 V	5 Ah	N/A	/		/		/	
116	27	หน้าบันไดหนีไฟ Zone B ST1	12 V	5 Ah	N/A	/		/		/	
117	27	ST1	12 V	5 Ah	N/A	/		/		/	
118	27	Corridor Zone C หน้าโถง Fire Man Lift	12 V	5 Ah	N/A	/		/		/	
119	27	Corridor Zone C	12 V	5 Ah	N/A	/		/		/	
120	27	ST2	12 V	5 Ah	N/A	/		/		/	
121	27	โถง Fire Man Lift	12 V	5 Ah	N/A	/		/		/	
122	26	Corridor Zone A	12 V	5 Ah	N/A	/		/		/	
123	26	หน้าบันไดหนีไฟ Zone A ST3	12 V	5 Ah	N/A	/		/		/	
124	26	Corridor Zone A หน้าห้องขยะ	12 V	5 Ah	N/A	/		/		/	
125	26	ST3	12 V	5 Ah	N/A	/		/		/	
126	26	Corridor Zone B	12 V	5 Ah	N/A	/		/		/	
127	26	Corridor Zone B โถงหน้าลิฟต์	12 V	5 Ah	N/A	/		/		/	
128	26	หน้าบันไดหนีไฟ Zone B ST1	12 V	5 Ah	N/A	/		/		/	
129	26	ST1	12 V	5 Ah	N/A	/		/		/	
130	26	Corridor Zone C หน้าโถง Fire Man Lift	12 V	5 Ah	N/A	/		/		/	
131	26	Corridor Zone C	12 V	5 Ah	N/A	/		/		/	
132	26	ST2	12 V	5 Ah	N/A	/		/		/	

Emergency Light Monthly Checklist

ใบรายงานการตรวจสอบแสงสว่างฉุกเฉินประจำเดือน

เดือน ......สิงหาคม..............Year / ปี ...2023..................

Building : COCO PACK

MANAGED BY Dusit HOSPITALITY SERVICES

ลำดับ	Floor ชั้น	Location สถานที่	Battery Record / บันทึกค่าแบตเตอรี่ DC Voltage แรงดันไฟฟ้ากระแสตรง (1)	DC Ampere กระแสไฟฟ้ากระแสตรง (2)	Lastest Change วันที่เปลี่ยนล่าสุด (3)	Operation of Control System ผ่าน (4)	Operation of Control System ไม่ผ่าน (4)	Condition of Light Bulbs ผ่าน (5)	Condition of Light Bulbs ไม่ผ่าน (5)	Discharge Hours จำนวนชั่วโมงที่ไฟติด (6)	Remark หมายเหตุ (7)
133	26	โถง Fire Man Lift	12 V	5 Ah	N/A	/		/		/	
134	25	Corridor Zone A	12 V	5 Ah	N/A	/		/		/	
135	25	หน้าบันไดหนีไฟ Zone A ST3	12 V	5 Ah	N/A	/		/		/	
136	25	Corridor Zone A หน้าห้องขยะ	12 V	5 Ah	N/A	/		/		/	
137	25	ST3	12 V	5 Ah	N/A	/		/		/	
138	25	Corridor Zone B	12 V	5 Ah	N/A	/		/		/	
139	25	Corridor Zone B โถงหน้าลิฟต์	12 V	5 Ah	N/A	/		/		/	
140	25	หน้าบันไดหนีไฟ Zone B ST1	12 V	5 Ah	N/A	/		/		/	
141	25	ST1	12 V	5 Ah	N/A	/		/		/	
142	25	Corridor Zone C หน้าโถง Fire Man Lift	12 V	5 Ah	N/A	/		/		/	
143	25	Corridor Zone C	12 V	5 Ah	N/A	/		/		/	
144	25	ST2	12 V	5 Ah	N/A	/		/		/	
145	25	โถง Fire Man Lift	12 V	5 Ah	N/A	/		/		/	
146	24	Corridor Zone A	12 V	5 Ah	N/A	/		/		/	
147	24	หน้าบันไดหนีไฟ Zone A ST3	12 V	5 Ah	N/A	/		/		/	
148	24	Corridor Zone A หน้าห้องขยะ	12 V	5 Ah	N/A	/		/		/	
149	24	ST3	12 V	5 Ah	N/A	/		/		/	
150	24	Corridor Zone B	12 V	5 Ah	N/A	/		/		/	
151	24	Corridor Zone B โถงหน้าลิฟต์	12 V	5 Ah	N/A	/		/		/	
152	24	หน้าบันไดหนีไฟ Zone B ST1	12 V	5 Ah	N/A	/		/		/	
153	24	ST1	12 V	5 Ah	N/A	/		/		/	
154	24	Corridor Zone C หน้าโถง Fire Man Lift	12 V	5 Ah	N/A	/		/		/	
155	24	Corridor Zone C	12 V	5 Ah	N/A	/		/		/	
156	24	ST2	12 V	5 Ah	N/A	/		/		/	
157	24	โถง Fire Man Lift	12 V	5 Ah	N/A	/		/		/	
158	23	Corridor Zone A	12 V	5 Ah	N/A	/		/		/	
159	23	หน้าบันไดหนีไฟ Zone A ST3	12 V	5 Ah	N/A	/		/		/	
160	23	Corridor Zone A หน้าห้องขยะ	12 V	5 Ah	N/A	/		/		/	
161	23	ST3	12 V	5 Ah	N/A	/		/		/	
162	23	Corridor Zone B	12 V	5 Ah	N/A	/		/		/	
163	23	Corridor Zone B โถงหน้าลิฟต์	12 V	5 Ah	N/A	/		/		/	
164	23	หน้าบันไดหนีไฟ Zone B ST1	12 V	5 Ah	N/A	/		/		/	
165	23	ST1	12 V	5 Ah	N/A	/		/		/	

Emergency Light Monthly Checklist

ใบรายงานการตรวจสอบแสงสว่างฉุกเฉินประจำเดือน

เดือน ......สิงหาคม..............Year / ปี ...2023..................

MANAGED BY Dusit HOSPITALITY SERVICES

Building : COCO PACK

ลำดับ	Fl ชั้น	Location สถานที่	Battery Record / บันทึกค่าแบตเตอรี่ DC Voltage แรงดันไฟฟ้ากระแสตรง (1)	DC Ampere กระแสไฟฟ้ากระแสตรง (2)	Lastest Charge วันที่เปลี่ยนล่าสุด (3)	Operation of Control System สภาพชุดควบคุม (4) ปกติ	ไม่ปกติ	Condition of Light Bulbs สภาพหลอดไฟ (5) ปกติ	ไม่ปกติ	Discharge Hours จำนวนชั่วโมงที่ใช้งาน (6)	Remark หมายเหตุ (7)
166	23	Corridor Zone C หน้าโถง Fire Man Lift	12 V	5 Ah	N/A	✓		✓		✓	
167	23	Corridor Zone C	12 V	5 Ah	N/A	✓		✓		✓	
168	23	ST2	12 V	5 Ah	N/A	✓		✓		✓	
169	23	โถง Fire Man Lift	12 V	5 Ah	N/A	✓		✓		✓	
170	22	Corridor Zone A	12 V	5 Ah	N/A	✓		✓		✓	
171	22	หน้าบันไดหนีไฟ Zone A ST3	12 V	5 Ah	N/A	✓		✓		✓	
172	22	Corridor Zone A หน้าห้องขยะ	12 V	5 Ah	N/A	✓		✓		✓	
173	22	ST3	12 V	5 Ah	N/A	✓		✓		✓	
174	22	Corridor Zone B	12 V	5 Ah	N/A	✓		✓		✓	
175	22	Corridor Zone B โถงหน้าลิฟต์	12 V	5 Ah	N/A	✓		✓		✓	
176	22	หน้าบันไดหนีไฟ Zone B ST1	12 V	5 Ah	N/A	✓		✓		✓	
177	22	ST1	12 V	5 Ah	N/A	✓		✓		✓	
178	22	Corridor Zone C หน้าโถง Fire Man Lift	12 V	5 Ah	N/A	✓		✓		✓	
179	22	Corridor Zone C	12 V	5 Ah	N/A	✓		✓		✓	
180	22	ST2	12 V	5 Ah	N/A	✓		✓		✓	
181	22	โถง Fire Man Lift	12 V	5 Ah	N/A	✓		✓		✓	
182	21	Corridor Zone A	12 V	5 Ah	N/A	✓		✓		✓	
183	21	หน้าบันไดหนีไฟ Zone A ST3	12 V	5 Ah	N/A	✓		✓		✓	
184	21	Corridor Zone A หน้าห้องขยะ	12 V	5 Ah	N/A	✓		✓		✓	
185	21	ST3	12 V	5 Ah	N/A	✓		✓		✓	
186	21	Corridor Zone B โถงหน้าลิฟต์	12 V	5 Ah	N/A	✓		✓		✓	
187	21	หน้าบันไดหนีไฟ Zone B ST1	12 V	5 Ah	N/A	✓		✓		✓	
188	21	ST1	12 V	5 Ah	N/A	✓		✓		✓	
189	21	Corridor Zone C หน้าโถง Fire Man Lift	12 V	5 Ah	N/A	✓		✓		✓	
190	21	Corridor Zone C	12 V	5 Ah	N/A	✓		✓		✓	
191	21	ST2	12 V	5 Ah	N/A	✓		✓		✓	
192	21	โถง Fire Man Lift	12 V	5 Ah	N/A	✓		✓		✓	
193	20	Corridor Zone A	12 V	5 Ah	N/A	✓		✓		✓	
194	20	หน้าบันไดหนีไฟ Zone A ST3	12 V	5 Ah	N/A	✓		✓		✓	
195	20	Corridor Zone A หน้าห้องขยะ	12 V	5 Ah	N/A	✓		✓		✓	
196	20	ST3	12 V	5 Ah	N/A	✓		✓		✓	
197	20	Corridor Zone B	12 V	5 Ah	N/A	✓		✓		✓	
198	20	Corridor Zone B โถงหน้าลิฟต์	12 V	5 Ah	N/A	✓		✓		✓	

Emergency Light Monthly Checklist

ใบรายงานการตรวจสอบแสงสว่างฉุกเฉินประจำเดือน

เดือน ......สิงหาคม..............Year / ปี ...2023..................

MANAGED BY Dusit HOSPITALITY SERVICES

Building : COCO PACK

ลำดับ	Fl ชั้น	Location สถานที่	Battery Record / บันทึกค่าแบตเตอรี่ DC Voltage แรงดันไฟฟ้ากระแสตรง (1)	DC Ampere กระแสไฟฟ้ากระแสตรง (2)	Lastest Charge วันที่เปลี่ยนล่าสุด (3)	Operation of Control System สภาพชุดควบคุม (4) ปกติ	ไม่ปกติ	Condition of Light Bulbs สภาพหลอดไฟ (5) ปกติ	ไม่ปกติ	Discharge Hours จำนวนชั่วโมงที่ใช้งาน (6)	Remark หมายเหตุ (7)
199	20	หน้าบันไดหนีไฟ Zone B ST1	12 V	5 Ah	N/A	✓		✓		✓	
200	20	ST1	12 V	5 Ah	N/A	✓		✓		✓	
201	20	Corridor Zone C หน้าโถง Fire Man Lift	12 V	5 Ah	N/A	✓		✓		✓	
202	20	Corridor Zone C	12 V	5 Ah	N/A	✓		✓		✓	
203	20	ST2	12 V	5 Ah	N/A	✓		✓		✓	
204	20	โถง Fire Man Lift	12 V	5 Ah	N/A	✓		✓		✓	
205	19	Corridor Zone A	12 V	5 Ah	N/A	✓		✓		✓	
206	19	หน้าบันไดหนีไฟ Zone A ST3	12 V	5 Ah	N/A	✓		✓		✓	
207	19	Corridor Zone A หน้าห้องขยะ	12 V	5 Ah	N/A	✓		✓		✓	
208	19	ST3	12 V	5 Ah	N/A	✓		✓		✓	
209	19	Corridor Zone B	12 V	5 Ah	N/A	✓		✓		✓	
210	19	Corridor Zone B โถงหน้าลิฟต์	12 V	5 Ah	N/A	✓		✓		✓	
211	19	หน้าบันไดหนีไฟ Zone B ST1	12 V	5 Ah	N/A	✓		✓		✓	
212	19	ST1	12 V	5 Ah	N/A	✓		✓		✓	
213	19	Corridor Zone C หน้าโถง Fire Man Lift	12 V	5 Ah	N/A	✓		✓		✓	
214	19	Corridor Zone C	12 V	5 Ah	N/A	✓		✓		✓	
215	19	ST2	12 V	5 Ah	N/A	✓		✓		✓	
216	19	โถง Fire Man Lift	12 V	5 Ah	N/A	✓		✓		✓	
217	18	Corridor Zone A	12 V	5 Ah	N/A	✓		✓		✓	
218	18	หน้าบันไดหนีไฟ Zone A ST3	12 V	5 Ah	N/A	✓		✓		✓	
219	18	Corridor Zone A หน้าห้องขยะ	12 V	5 Ah	N/A	✓		✓		✓	
220	18	ST3	12 V	5 Ah	N/A	✓		✓		✓	
221	18	Corridor Zone B	12 V	5 Ah	N/A	✓		✓		✓	
222	18	Corridor Zone B โถงหน้าลิฟต์	12 V	5 Ah	N/A	✓		✓		✓	
223	18	หน้าบันไดหนีไฟ Zone B ST1	12 V	5 Ah	N/A	✓		✓		✓	
224	18	ST1	12 V	5 Ah	N/A	✓		✓		✓	
225	18	Corridor Zone C หน้าโถง Fire Man Lift	12 V	5 Ah	N/A	✓		✓		✓	
226	18	Corridor Zone C	12 V	5 Ah	N/A	✓		✓		✓	
227	18	ST2	12 V	5 Ah	N/A	✓		✓		✓	
228	18	โถง Fire Man Lift	12 V	5 Ah	N/A	✓		✓		✓	
229	17	Corridor Zone A	12 V	5 Ah	N/A	✓		✓		✓	
230	17	หน้าบันไดหนีไฟ Zone A ST3	12 V	5 Ah	N/A	✓		✓		✓	
231	17	Corridor Zone A หน้าห้องขยะ	12 V	5 Ah	N/A	✓		✓		✓	

Emergency Light Monthly Checklist

ใบรายงานการตรวจสอบแสงสว่างฉุกเฉินประจำเดือน

เดือน ......สิงหาคม..............Year / ปี ...2023..................

MANAGED BY Dusit HOSPITALITY SERVICES

Building : COCO PACK

ลำดับ	Floor ชั้น	Location สถานที่	Battery Record / บันทึกค่าแบตเตอรี่ DC Voltage แรงดันไฟฟ้าแบตเตอรี่ (1)	DC Ampere กระแสไฟฟ้าแบตเตอรี่ (2)	Latest Change วันที่เปลี่ยนล่าสุด (3)	Operation of Control System ระบบควบคุม (4) ปกติ	ไม่ปกติ	Condition of Light Bulbs สภาพหลอดไฟ (5) ปกติ	ไม่ปกติ	Discharge Hours จำนวนชั่วโมงที่ไฟติด (6)	Remark หมายเหตุ (7)
232	17	ST3	12 V	5 Ah	N/A	✓		✓		✓	
233	17	Corridor Zone B	12 V	5 Ah	N/A	✓		✓		✓	
234	17	Corridor Zone B โถงหน้าลิฟต์	12 V	5 Ah	N/A	✓		✓		✓	
235	17	หน้าบันไดหนีไฟ Zone B ST1	12 V	5 Ah	N/A	✓		✓		✓	
236	17	ST1	12 V	5 Ah	N/A	✓		✓		✓	
237	17	Corridor Zone C หน้าโถง Fire Man Lift	12 V	5 Ah	N/A	✓		✓		✓	
238	17	Corridor Zone C	12 V	5 Ah	N/A	✓		✓		✓	
239	17	ST2	12 V	5 Ah	N/A	✓		✓		✓	
240	17	โถง Fire Man Lift	12 V	5 Ah	N/A	✓		✓		✓	
241	16	Corridor Zone A	12 V	5 Ah	N/A	✓		✓		✓	
242	16	หน้าบันไดหนีไฟ Zone A ST3	12 V	5 Ah	N/A	✓		✓		✓	
243	16	Corridor Zone A หน้าห้องขยะ	12 V	5 Ah	N/A	✓		✓		✓	
244	16	ST3	12 V	5 Ah	N/A	✓		✓		✓	
245	16	Corridor Zone B	12 V	5 Ah	N/A	✓		✓		✓	
246	16	Corridor Zone B โถงหน้าลิฟต์	12 V	5 Ah	N/A	✓		✓		✓	
247	16	หน้าบันไดหนีไฟ Zone B ST1	12 V	5 Ah	N/A	✓		✓		✓	
248	16	ST1	12 V	5 Ah	N/A	✓		✓		✓	
249	16	Corridor Zone C หน้าโถง Fire Man Lift	12 V	5 Ah	N/A	✓		✓		✓	
250	16	Corridor Zone C	12 V	5 Ah	N/A	✓		✓		✓	
251	16	ST2	12 V	5 Ah	N/A	✓		✓		✓	
252	16	โถง Fire Man Lift	12 V	5 Ah	N/A	✓		✓		✓	
253	15	Corridor Zone A	12 V	5 Ah	N/A	✓		✓		✓	
254	15	หน้าบันไดหนีไฟ Zone A ST3	12 V	5 Ah	N/A	✓		✓		✓	
255	15	Corridor Zone A หน้าห้องขยะ	12 V	5 Ah	N/A	✓		✓		✓	
256	15	ST3	12 V	5 Ah	N/A	✓		✓		✓	
257	15	Corridor Zone B	12 V	5 Ah	N/A	✓		✓		✓	
258	15	Corridor Zone B โถงหน้าลิฟต์	12 V	5 Ah	N/A	✓		✓		✓	
259	15	หน้าบันไดหนีไฟ Zone B ST1	12 V	5 Ah	N/A	✓		✓		✓	
260	15	ST1	12 V	5 Ah	N/A	✓		✓		✓	
261	15	Corridor Zone C หน้าโถง Fire Man Lift	12 V	5 Ah	N/A	✓		✓		✓	
262	15	Corridor Zone C	12 V	5 Ah	N/A	✓		✓		✓	
263	15	ST2	12 V	5 Ah	N/A	✓		✓		✓	
264	15	โถง Fire Man Lift	12 V	5 Ah	N/A	✓		✓		✓	

Emergency Light Monthly Checklist

ใบรายงานการตรวจสอบแสงสว่างฉุกเฉินประจำเดือน

เดือน ......สิงหาคม..............Year / ปี ...2023..................

MANAGED BY Dusit HOSPITALITY SERVICES

Building : COCO PACK

ลำดับ	Floor ชั้น	Location สถานที่	Battery Record / บันทึกค่าแบตเตอรี่ DC Voltage แรงดันไฟฟ้าแบตเตอรี่ (1)	DC Ampere กระแสไฟฟ้าแบตเตอรี่ (2)	Latest Change วันที่เปลี่ยนล่าสุด (3)	Operation of Control System ระบบควบคุม (4) ปกติ	ไม่ปกติ	Condition of Light Bulbs สภาพหลอดไฟ (5) ปกติ	ไม่ปกติ	Discharge Hours จำนวนชั่วโมงที่ไฟติด (6)	Remark หมายเหตุ (7)
265	14	Corridor Zone A	12 V	5 Ah	N/A	✓		✓		✓	
266	14	หน้าบันไดหนีไฟ Zone A ST3	12 V	5 Ah	N/A	✓		✓		✓	
267	14	Corridor Zone A หน้าห้องขยะ	12 V	5 Ah	N/A	✓		✓		✓	
268	14	ST3	12 V	5 Ah	N/A	✓		✓		✓	
269	14	Corridor Zone B	12 V	5 Ah	N/A	✓		✓		✓	
270	14	Corridor Zone B โถงหน้าลิฟต์	12 V	5 Ah	N/A	✓		✓		✓	
271	14	หน้าบันไดหนีไฟ Zone B ST1	12 V	5 Ah	N/A	✓		✓		✓	
272	14	ST1	12 V	5 Ah	N/A	✓		✓		✓	
273	14	Corridor Zone C หน้าโถง Fire Man Lift	12 V	5 Ah	N/A	✓		✓		✓	
274	14	Corridor Zone C	12 V	5 Ah	N/A	✓		✓		✓	
275	14	ST2	12 V	5 Ah	N/A	✓		✓		✓	
276	14	โถง Fire Man Lift	12 V	5 Ah	N/A	✓		✓		✓	
277	12A	Corridor Zone A	12 V	5 Ah	N/A	✓		✓		✓	
278	12A	หน้าบันไดหนีไฟ Zone A ST3	12 V	5 Ah	N/A	✓		✓		✓	
279	12A	Corridor Zone A หน้าห้องขยะ	12 V	5 Ah	N/A	✓		✓		✓	
280	12A	ST3	12 V	5 Ah	N/A	✓		✓		✓	
281	12A	Corridor Zone B	12 V	5 Ah	N/A	✓		✓		✓	
282	12A	Corridor Zone B โถงหน้าลิฟต์	12 V	5 Ah	N/A	✓		✓		✓	
283	12A	หน้าบันไดหนีไฟ Zone B ST1	12 V	5 Ah	N/A	✓		✓		✓	
284	12A	ST1	12 V	5 Ah	N/A	✓		✓		✓	
285	12A	Corridor Zone C หน้าโถง Fire Man Lift	12 V	5 Ah	N/A	✓		✓		✓	
286	12A	Corridor Zone C	12 V	5 Ah	N/A	✓		✓		✓	
287	12A	ST2	12 V	5 Ah	N/A	✓		✓		✓	
288	12A	โถง Fire Man Lift	12 V	5 Ah	N/A	✓		✓		✓	
289	12	Corridor Zone A	12 V	5 Ah	N/A	✓		✓		✓	
290	12	หน้าบันไดหนีไฟ Zone A ST3	12 V	5 Ah	N/A	✓		✓		✓	
291	12	Corridor Zone A หน้าห้องขยะ	12 V	5 Ah	N/A	✓		✓		✓	
292	12	ST3	12 V	5 Ah	N/A	✓		✓		✓	
293	12	Corridor Zone B	12 V	5 Ah	N/A	✓		✓		✓	
294	12	Corridor Zone B โถงหน้าลิฟต์	12 V	5 Ah	N/A	✓		✓		✓	
295	12	หน้าบันไดหนีไฟ Zone B ST1	12 V	5 Ah	N/A	✓		✓		✓	
296	12	ST1	12 V	5 Ah	N/A	✓		✓		✓	
297	12	Corridor Zone C หน้าโถง Fire Man Lift	12 V	5 Ah	N/A	✓		✓		✓	

Emergency Light Monthly Checklist

ใบรายงานการตรวจสอบแสงสว่างฉุกเฉินประจำเดือน

เดือน ......สิงหาคม..............Year / ปี ...2023...................

Building : COCO PACK

ลำดับ	Flat ชั้น	Location สถานที่	Battery Record / บันทึกแบตเตอรี่ DC Voltage แรงเคลื่อนไฟฟ้าแบตเตอรี่ (1)	DC Ampere กระแสไฟฟ้าแบตเตอรี่ (2)	Latest Change วันที่เปลี่ยนล่าสุด (3)	Operation of Control System สภาพชุดควบคุม (4) ปกติ	(4) ไม่ปกติ	Condition of Light Bulbs สภาพหลอดไฟ (5) ปกติ	(5) ไม่ปกติ	Discharge Hours จำนวนชั่วโมงที่จ่ายไฟ (6)	Remark หมายเหตุ (7)
298	12	Corridor Zone C	12 V	5 Ah	N/A	/		/		/	
299	12	ST2	12 V	5 Ah	N/A	/		/		/	
300	12	โถง Fire Man Lift	12 V	5 Ah	N/A	/		/		/	
301	11	Corridor Zone A	12 V	5 Ah	N/A	/		/		/	
302	11	หน้าบันไดหนีไฟ Zone A ST3	12 V	5 Ah	N/A	/		/		/	
303	11	Corridor Zone A หน้าห้องขยะ	12 V	5 Ah	N/A	/		/		/	
304	11	ST3	12 V	5 Ah	N/A	/		/		/	
305	11	Corridor Zone B	12 V	5 Ah	N/A	/		/		/	
306	11	Corridor Zone B โถงหน้าลิฟต์	12 V	5 Ah	N/A	/		/		/	
307	11	หน้าบันไดหนีไฟ Zone B ST1	12 V	5 Ah	N/A	/		/		/	
308	11	ST1	12 V	5 Ah	N/A	/		/		/	
309	11	Corridor Zone C หน้าโถง Fire Man Lift	12 V	5 Ah	N/A	/		/		/	
310	11	Corridor Zone C	12 V	5 Ah	N/A	/		/		/	
311	11	ST2	12 V	5 Ah	N/A	/		/		/	
312	11	โถง Fire Man Lift	12 V	5 Ah	N/A	/		/		/	
313	10	Corridor Zone A	12 V	5 Ah	N/A	/		/		/	
314	10	หน้าบันไดหนีไฟ Zone A ST3	12 V	5 Ah	N/A	/		/		/	
315	10	Corridor Zone A หน้าห้องขยะ	12 V	5 Ah	N/A	/		/		/	
316	10	ST3	12 V	5 Ah	N/A	/		/		/	
317	10	Corridor Zone B	12 V	5 Ah	N/A	/		/		/	
318	10	Corridor Zone B โถงหน้าลิฟต์	12 V	5 Ah	N/A	/		/		/	
319	10	หน้าบันไดหนีไฟ Zone B ST1	12 V	5 Ah	N/A	/		/		/	
320	10	ST1	12 V	5 Ah	N/A	/		/		/	
321	10	Corridor Zone C หน้าโถง Fire Man Lift	12 V	5 Ah	N/A	/		/		/	
322	10	Corridor Zone C	12 V	5 Ah	N/A	/		/		/	
323	10	ST2	12 V	5 Ah	N/A	/		/		/	
324	10	โถง Fire Man Lift	12 V	5 Ah	N/A	/		/		/	
325	9	หน้าบันไดหนีไฟ Zone A ST3	12 V	5 Ah	N/A	/		/		/	
326	9	Corridor Zone A หน้าห้องขยะ	12 V	5 Ah	N/A	/		/		/	
327	9	ST3	12 V	5 Ah	N/A	/		/		/	
328	9	Corridor Zone B โถงหน้าลิฟต์	12 V	5 Ah	N/A	/		/		/	
329	9	หน้าบันไดหนีไฟ Zone B ST1	12 V	5 Ah	N/A	/		/		/	
330	9	ST1	12 V	5 Ah	N/A	/		/		/	

Emergency Light Monthly Checklist

ใบรายงานการตรวจสอบแสงสว่างฉุกเฉินประจำเดือน

เดือน ......สิงหาคม..............Year / ปี ...2023...................

Building : COCO PACK

ลำดับ	Flat ชั้น	Location สถานที่	Battery Record / บันทึกแบตเตอรี่ DC Voltage แรงเคลื่อนไฟฟ้าแบตเตอรี่ (1)	DC Ampere กระแสไฟฟ้าแบตเตอรี่ (2)	Latest Change วันที่เปลี่ยนล่าสุด (3)	Operation of Control System สภาพชุดควบคุม (4) ปกติ	(4) ไม่ปกติ	Condition of Light Bulbs สภาพหลอดไฟ (5) ปกติ	(5) ไม่ปกติ	Discharge Hours จำนวนชั่วโมงที่จ่ายไฟ (6)	Remark หมายเหตุ (7)
331	9	Corridor Zone C หน้าโถง Fire Man Lift	12 V	5 Ah	N/A	/		/		/	
332	9	Corridor Zone C	12 V	5 Ah	N/A	/		/		/	
333	9	ST2	12 V	5 Ah	N/A	/		/		/	
334	9	โถง Fire Man Lift	12 V	5 Ah	N/A	/		/		/	
335	8	หน้าประตู Fitness	12 V	5 Ah	N/A	/		/		/	
336	8	ST3	12 V	5 Ah	N/A	/		/		/	
337	8	Corridor Zone B	12 V	5 Ah	N/A	/		/		/	
338	8	Corridor Zone B โถงหน้าลิฟต์	12 V	5 Ah	N/A	/		/		/	
339	8	ST1	12 V	5 Ah	N/A	/		/		/	
340	8	Corridor Zone C หน้าโถง Fire Man Lift	12 V	5 Ah	N/A	/		/		/	
341	8	Corridor Zone C	12 V	5 Ah	N/A	/		/		/	
342	8	ST2	12 V	5 Ah	N/A	/		/		/	
343	8	โถง Fire Man Lift	12 V	5 Ah	N/A	/		/		/	
344	7	Corridor Zone B โถงหน้าลิฟต์	12 V	5 Ah	N/A	/		/		/	
345	7	ห้องซักรีด	12 V	5 Ah	N/A	/		/		/	
346	7	ห้องพักแม่บ้าน	12 V	5 Ah	N/A	/		/		/	
347	7	Corridor Zone C หน้าโถง Fire Man Lift	12 V	5 Ah	N/A	/		/		/	
348	7	Corridor Zone C	12 V	5 Ah	N/A	/		/		/	
349	7	ST2	12 V	5 Ah	N/A	/		/		/	
350	7	โถง Fire Man Lift	12 V	5 Ah	N/A	/		/		/	
351	6B	ช่องจอด 6B ระหว่าง 22-23	12 V	5 Ah	N/A	/		/		/	
352	6B	ช่องจอด 6B ระหว่าง 16-17	12 V	5 Ah	N/A	/		/		/	
353	6A	ช่องจอด 6A ระหว่าง 12-13	12 V	5 Ah	N/A	/		/		/	
354	6A	ST3	12 V	5 Ah	N/A	/		/		/	
355	6	Corridor Zone B โถงหน้าลิฟต์	12 V	5 Ah	N/A	/		/		/	
356	6	หน้าประตูทางออกลานจอด 6A	12 V	5 Ah	N/A	/		/		/	
357	6	Corridor Zone C หน้าโถง Fire Man Lift	12 V	5 Ah	N/A	/		/		/	
358	6	Corridor Zone C	12 V	5 Ah	N/A	/		/		/	
359	6	ST2	12 V	5 Ah	N/A	/		/		/	
360	6	โถง Fire Man Lift	12 V	5 Ah	N/A	/		/		/	
361	5B	Pump Swimming Pool	12 V	5 Ah	N/A	/		/		/	
362	5B	ช่องจอด 5B ระหว่าง 22-23	12 V	5 Ah	N/A	/		/		/	
363	5B	ช่องจอด 5B ระหว่าง 16-17	12 V	5 Ah	N/A	/		/		/	

Emergency Light Monthly Checklist

ใบรายงานการตรวจสอบแสงสว่างฉุกเฉินประจำเดือน

เดือน ......สิงหาคม..............Year / ปี ...2023...................

MANAGED BY Dusit HOSPITALITY SERVICES

Building : COCO PACK

ลำดับ	Floor ชั้น	Location สถานที่	Battery Record / บันทึกค่าแบตเตอรี่ DC Voltage (1)	DC Ampere (2)	Latest Charge วันที่ชาร์จล่าสุด (3)	Operation of Control System (4) ปกติ	(4) ไม่ปกติ	Condition of Light Bulbs (5) ปกติ	(5) ไม่ปกติ	Discharge Hours (6)	Remark หมายเหตุ (7)
364	5A	ช่องเดิน 5A ระหว่าง 12-13	12 V	5 Ah	N/A	/		/		/	
365	5A	ช่องเดิน 5A ระหว่าง 6-7	12 V	5 Ah	N/A	/		/		/	
366	5A	ST3	12 V	5 Ah	N/A	/		/		/	
367	5A	โถงลิฟต์โดยสาร	12 V	5 Ah	N/A	/		/		/	
368	5	Corridor Zone B โถงหน้าลิฟต์	12 V	5 Ah	N/A	/		/		/	
369	5	หน้าประตูทางออกทางเดิน 5A	12 V	5 Ah	N/A	/		/		/	
370	5	Corridor Zone C หน้าโถง Fire Man Lift	12 V	5 Ah	N/A	/		/		/	
371	5	Corridor Zone C	12 V	5 Ah	N/A	/		/		/	
372	5	ST2	12 V	5 Ah	N/A	/		/		/	
373	5	โถง Fire Man Lift	12 V	5 Ah	N/A	/		/		/	
374	4B	ช่องเดิน 4B ระหว่าง 28-29	12 V	5 Ah	N/A	/		/		/	
375	4B	ช่องเดิน 4B ระหว่าง 26-27	12 V	5 Ah	N/A	/		/		/	
376	4B	ช่องเดิน 4B ระหว่าง 22-23	12 V	5 Ah	N/A	/		/		/	
377	4B	ช่องเดิน 4B ระหว่าง 16-17	12 V	5 Ah	N/A	/		/		/	
378	4A	ช่องเดิน 4A ระหว่าง 12-13	12 V	5 Ah	N/A	/		/		/	
379	4A	ช่องเดิน 4A ระหว่าง 6-7	12 V	5 Ah	N/A	/		/		/	
380	4A	ST3	12 V	5 Ah	N/A	/		/		/	
381	4	Corridor Zone B โถงหน้าลิฟต์	12 V	5 Ah	N/A	/		/		/	
382	4	หน้าประตูทางออกทางเดิน 4A	12 V	5 Ah	N/A	/		/		/	
383	4	Corridor Zone C หน้าโถง Fire Man Lift	12 V	5 Ah	N/A	/		/		/	
384	4	โถง Fire Man Lift	12 V	5 Ah	N/A	/		/		/	
385	3B	ช่องเดิน 3B ระหว่าง 28-29	12 V	5 Ah	N/A	/		/		/	
386	3B	ช่องเดิน 3B ระหว่าง 26-27	12 V	5 Ah	N/A	/		/		/	
387	3B	ช่องเดิน 3B ระหว่าง 22-23	12 V	5 Ah	N/A	/		/		/	
388	3B	ช่องเดิน 3B ระหว่าง 16-17	12 V	5 Ah	N/A	/		/		/	
389	3A	ช่องเดิน 3A ระหว่าง 12-13	12 V	5 Ah	N/A	/		/		/	
390	3A	ช่องเดิน 3A ระหว่าง 6-7	12 V	5 Ah	N/A	/		/		/	
391	3A	ST3	12 V	5 Ah	N/A	/		/		/	
392	3	หน้าประตูทางออกทางเดิน 3A	12 V	5 Ah	N/A	/		/		/	
393	3	หน้าประตูห้อง Generator	12 V	5 Ah	N/A	/		/		/	
394	3	Corridor Zone C	12 V	5 Ah	N/A	/		/		/	
395	3	ST2	12 V	5 Ah	N/A	/		/		/	
396	3	โถง Fire Man Lift	12 V	5 Ah	N/A	/		/		/	
397	3	ในห้อง MDB หม้อแปลง 1	12 V	5 Ah	N/A	/		/		/	
398	3	ในห้อง MDB หม้อแปลง 2	12 V	5 Ah	N/A	/		/		/	
399	2B	ประตูทางออกไปพื้นที่สีเขียว	12 V	5 Ah	N/A	/		/		/	
400	2B	ช่องเดิน 2B ระหว่าง 28-29	12 V	5 Ah	N/A	/		/		/	
401	2B	ช่องเดิน 2B ระหว่าง 26-27	12 V	5 Ah	N/A	/		/		/	
402	2B	ช่องเดิน 2B ระหว่าง 22-23	12 V	5 Ah	N/A	/		/		/	
403	2B	ช่องเดิน 2B ระหว่าง 16-17	12 V	5 Ah	N/A	/		/		/	
404	2A	ช่องเดิน 2A ระหว่าง 12-13	12 V	5 Ah	N/A	/		/		/	
405	2A	ช่องเดิน 2A ระหว่าง 6-7	12 V	5 Ah	N/A	/		/		/	
406	2A	ST3	12 V	5 Ah	N/A	/		/		/	
407	2	Corridor Zone B โถงหน้าลิฟต์	12 V	5 Ah	N/A	/		/		/	
408	2	หน้าประตูทางออกทางเดิน 2A	12 V	5 Ah	N/A	/		/		/	
409	2	หน้าโถงลิฟต์ ST1	12 V	5 Ah	N/A	/		/		/	
410	2	Corridor Zone C ST2	12 V	5 Ah	N/A	/		/		/	
411	2	หลังประตู ST2	12 V	5 Ah	N/A	/		/		/	
412	2	ST2	12 V	5 Ah	N/A	/		/		/	
413	2	โถง Fire Man Lift	12 V	5 Ah	N/A	/		/		/	
414	1B	ช่องเดิน 1B ระหว่าง 32-33	12 V	5 Ah	N/A	/		/		/	
415	1B	ช่องเดิน 1B ระหว่าง 30-31	12 V	5 Ah	N/A	/		/		/	
416	1B	ช่องเดิน 1B ระหว่าง 28-29	12 V	5 Ah	N/A	/		/		/	
417	1B	ช่องเดิน 1B ระหว่าง 26-27	12 V	5 Ah	N/A	/		/		/	
418	1B	ช่องเดิน 1B ระหว่าง 22-23	12 V	5 Ah	N/A	/		/		/	
419	1B	ช่องเดิน 1B ระหว่าง 16-17	12 V	5 Ah	N/A	/		/		/	
420	1A	ช่องเดิน 1A ระหว่าง 12-13	12 V	5 Ah	N/A	/		/		/	
421	1A	ช่องเดิน 1A ระหว่าง 6-7	12 V	5 Ah	N/A	/		/		/	
422	1	ห้อง RMU โครงการ	12 V	5 Ah	N/A	/		/		/	
423	1	ห้อง RMU Meter การไฟฟ้า	12 V	5 Ah	N/A	/		/		/	
424	1	ST2	12 V	5 Ah	N/A	/		/		/	
425	1	โถง Fire Man Lift	12 V	5 Ah	N/A	/		/		/	
426	B1	ST3	12 V	5 Ah	N/A	/		/		/	
427	B1	ช่องเดิน B1 ระหว่าง 16-17	12 V	5 Ah	N/A	/		/		/	
428	B1	ช่องเดิน B1 ระหว่าง 22-23	12 V	5 Ah	N/A	/		/		/	
429	B1	ช่องเดิน B1 ระหว่าง 26-27	12 V	5 Ah	N/A	/		/		/	

Emergency Light Monthly Checklist

ใบรายงานการตรวจสอบแสงสว่างฉุกเฉินประจำเดือน

เดือน ......สิงหาคม..............Year / ปี ...2023..................

MANAGED BY Dusit HOSPITALITY SERVICES

Building : COCO PACK

ลำดับ	Floor ชั้น	Location สถานที่	Battery Record / บันทึกค่าแบตเตอรี่: DC Voltage แรงเคลื่อนไฟฟ้ากระแสตรง (1)	DC Ampere กระแสไฟฟ้ากระแสตรง (2)	Level Charge ไฟที่เหลืออยู่ (3)	Operation of Control System ระบบควบคุม (4) ปกติ	(4) ไม่ปกติ	Condition of Light Bulbs สภาพหลอดไฟ (5) ปกติ	(5) ไม่ปกติ	Discharge Hours จำนวนชั่วโมงที่ไฟติด (6)	Remark หมายเหตุ (7)
430	B1	ช่องจอด B1 ระหว่าง 28-29	12 V	5 Ah	N/A	✓		✓		✓	
431	B1	ช่องจอด B1 ระหว่าง 30-31	12 V	5 Ah	N/A	✓		✓		✓	
432	B1	ช่องจอด B1 ระหว่าง 32-33	12 V	5 Ah	N/A	✓		✓		✓	
433	B1	Corridor Zone B โถงหน้าลิฟต์	12 V	5 Ah	N/A	✓		✓		✓	
434	B1	ST1	12 V	5 Ah	N/A	✓		✓		✓	
435	B1	Corridor Zone C หน้าโถง Fire Man Lift	12 V	5 Ah	N/A	✓		✓		✓	
436	B1	โถง Fire Man Lift	12 V	5 Ah	N/A	✓		✓		✓	
437	B1	ST3	12 V	5 Ah	N/A	✓		✓		✓	
438	B2	ST3 ทางลงห้อง Fire Pump B2	12 V	5 Ah	N/A	✓		✓		✓	

Remark / หมายเหตุ

....

....

....

Note : (1) Please Mark N/A if not applicable / กรุณาใส่ N/A ถ้าไม่มีข้อมูล

(2) Item / รายการที่ (5), (6) Please Mark, ✓ Normal , ✕ Abnormal / กรุณาทำเครื่องหมาย ✓ ปกติ , ✕ ไม่ปกติ

(3) Item / รายการที่ (1), (2), (3), (4), (7) Please Specify Detail Data / กรุณาระบุรายละเอียดของข้อมูล

Recorded By / ผู้บันทึกโดย	Checked By / ตรวจสอบโดย	Verified By / ทบทวนตรวจสอบโดย
Signature / ลายเซ็น (Tech. / ช่าง)	Signature / ลายเซ็น (Tech. Sup. / หัวหน้าช่าง)	Signature / ลายเซ็น (BM. / ผู้จัดการอาคาร)
สุริยา	ศักดิ์ชัย	[signature]
Date / วันที่ 12/08/66	Date / วันที่ 13/8/66	Date / วันที่ 18/8/66
Time / เวลา 12:00	Time / เวลา 12.00	

Fire Exit Signage Monthly Checklist

ใบรายงานการตรวจสอบป้ายบอกทางหนีไฟ

เดือน......สิงหาคม............. Year / ปี.........2023........

MANAGED BY Dusit HOSPITALITY SERVICES

Building : COCO PARC

	Floor ชั้น	Location สถานที่	Battery Record / บันทึกค่าแบตเตอรี่: DC Voltage แรงเคลื่อนไฟฟ้ากระแสตรง (3.6 Volt) (1)	DC Ampere กระแสไฟฟ้ากระแสตรง (2100 mA/h) (2)	Operation of Control System สภาพชุดควบคุม (4) ปกติ	(4) ไม่ปกติ	Condition of Light Bulbs สภาพหลอดไฟ (5) ปกติ	(5) ไม่ปกติ	Discharge Hours จำนวนชั่วโมงที่ไฟติด (Hr) (6)	Remark หมายเหตุ (7)
1	ดาดฟ้า	หน้าประตูในห้องเครื่องลิฟต์	3.6	2,100	✓		✓		4	
2	37	Corridor Zone A	3.6	2,100	✓		✓		4	
3	37	ประตูทางออก Sky Lounge	3.6	2,100	✓		✓		4	
4	37	หน้าบันไดหนีไฟ ST3	3.6	2,100	✓		✓		4	
5	37	Corridor Zone B	3.6	2,100	✓		✓		4	
6	37	หน้าบันไดหนีไฟ ST1	3.6	2,100	✓		✓		4	
7	37	หน้าบันไดหนีไฟ ST2	3.6	2,100	✓		✓		4	
8	36	Corridor Zone A	3.6	2,100	✓		✓		4	
9	36	หน้าบันไดหนีไฟ ST3	3.6	2,100	✓		✓		4	
10	36	Corridor Zone B	3.6	2,100	✓		✓		4	
11	36	หน้าบันไดหนีไฟ ST1	3.6	2,100	✓		✓		4	
12	36	หน้าบันไดหนีไฟ ST2	3.6	2,100	✓		✓		4	
13	35	Corridor Zone A	3.6	2,100	✓		✓		4	
14	35	หน้าบันไดหนีไฟ ST3	3.6	2,100	✓		✓		4	
15	35	Corridor Zone B	3.6	2,100	✓		✓		4	
16	35	หน้าบันไดหนีไฟ ST1	3.6	2,100	✓		✓		4	
17	35	หน้าบันไดหนีไฟ ST2	3.6	2,100	✓		✓		4	
18	34	Corridor Zone A	3.6	2,100	✓		✓		4	
19	34	หน้าบันไดหนีไฟ ST3	3.6	2,100	✓		✓		4	
20	34	Corridor Zone B	3.6	2,100	✓		✓		4	
21	34	หน้าบันไดหนีไฟ ST1	3.6	2,100	✓		✓		4	
22	34	หน้าบันไดหนีไฟ ST2	3.6	2,100	✓		✓		4	
23	33	Corridor Zone A	3.6	2,100	✓		✓		4	
24	33	หน้าบันไดหนีไฟ ST3	3.6	2,100	✓		✓		4	
25	33	Corridor Zone B	3.6	2,100	✓		✓		4	
26	33	หน้าบันไดหนีไฟ ST1	3.6	2,100	✓		✓		4	
27	33	หน้าบันไดหนีไฟ ST2	3.6	2,100	✓		✓		4	
28	32	Corridor Zone A	3.6	2,100	✓		✓		4	
29	32	หน้าบันไดหนีไฟ ST3	3.6	2,100	✓		✓		4	
30	32	Corridor Zone B	3.6	2,100	✓		✓		4	
31	32	หน้าบันไดหนีไฟ ST1	3.6	2,100	✓		✓		4	

MANAGED BY Dusit HOSPITALITY SERVICES

Fire Exit Signage Monthly Checklist

ใบรายงานการตรวจสอบป้ายบอกทางหนีไฟ

เดือน......สิงหาคม............. Year / ปี.........2023........

Building : COCO PARC

Floor ชั้น		Location สถานที่	Battery Record / บันทึกแบตเตอรี่ DC. Voltage แรงเคลื่อนไฟฟ้ากระแสตรง (3.6 Volt) (1)	DC. Ampere กระแสไฟฟ้ากระแสตรง (2100 mA/h) (2)	Operation of Control System สภาพชุดควบคุม (4) ปกติ	ไม่ปกติ	Condition of Light Bulbs สภาพหลอดไฟ (5) ปกติ	ไม่ปกติ	Discharge Hours จำนวนชั่วโมงที่จ่ายไฟ (2h) (6)	Remark หมายเหตุ (7)
32	32	หน้าบันไดหนีไฟ ST2	3.6	2,100	✓		✓		4	
33	31	Corridor Zone A	3.6	2,100	✓		✓		4	
34	31	หน้าบันไดหนีไฟ ST3	3.6	2,100	✓		✓		4	
35	31	Corridor Zone B	3.6	2,100	✓		✓		4	
36	31	หน้าบันไดหนีไฟ ST1	3.6	2,100	✓		✓		4	
37	31	หน้าบันไดหนีไฟ ST2	3.6	2,100	✓		✓		4	
38	30	Corridor Zone A	3.6	2,100	✓		✓		4	
39	30	หน้าบันไดหนีไฟ ST3	3.6	2,100	✓		✓		4	
40	30	Corridor Zone B	3.6	2,100	✓		✓		4	
41	30	หน้าบันไดหนีไฟ ST1	3.6	2,100	✓		✓		4	
42	30	หน้าบันไดหนีไฟ ST2	3.6	2,100	✓		✓		4	
43	29	Corridor Zone A	3.6	2,100	✓		✓		4	
44	29	หน้าบันไดหนีไฟ ST3	3.6	2,100	✓		✓		4	
45	29	Corridor Zone B	3.6	2,100	✓		✓		4	
46	29	หน้าบันไดหนีไฟ ST1	3.6	2,100	✓		✓		4	
47	29	หน้าบันไดหนีไฟ ST2	3.6	2,100	✓		✓		4	
48	28	Corridor Zone A	3.6	2,100	✓		✓		4	
49	28	หน้าบันไดหนีไฟ ST3	3.6	2,100	✓		✓		4	
50	28	Corridor Zone B	3.6	2,100	✓		✓		4	
51	28	หน้าบันไดหนีไฟ ST1	3.6	2,100	✓		✓		4	
52	28	หน้าบันไดหนีไฟ ST2	3.6	2,100	✓		✓		4	
53	27	Corridor Zone A	3.6	2,100	✓		✓		4	
54	27	หน้าบันไดหนีไฟ ST3	3.6	2,100	✓		✓		4	
55	27	Corridor Zone B	3.6	2,100	✓		✓		4	
56	27	หน้าบันไดหนีไฟ ST1	3.6	2,100	✓		✓		4	
57	27	หน้าบันไดหนีไฟ ST2	3.6	2,100	✓		✓		4	
58	26	Corridor Zone A	3.6	2,100	✓		✓		4	
59	26	หน้าบันไดหนีไฟ ST3	3.6	2,100	✓		✓		4	
60	26	Corridor Zone B	3.6	2,100	✓		✓		4	
61	26	หน้าบันไดหนีไฟ ST1	3.6	2,100	✓		✓		4	
62	26	หน้าบันไดหนีไฟ ST2	3.6	2,100	✓		✓		4	
63	25	Corridor Zone A	3.6	2,100	✓		✓		4	
64	25	หน้าบันไดหนีไฟ ST3	3.6	2,100	✓		✓		4	

MANAGED BY Dusit HOSPITALITY SERVICES

Fire Exit Signage Monthly Checklist

ใบรายงานการตรวจสอบป้ายบอกทางหนีไฟ

เดือน......สิงหาคม............. Year / ปี.........2023........

Building : COCO PARC

Floor ชั้น		Location สถานที่	Battery Record / บันทึกแบตเตอรี่ DC. Voltage แรงเคลื่อนไฟฟ้ากระแสตรง (3.6 Volt) (1)	DC. Ampere กระแสไฟฟ้ากระแสตรง (2100 mA/h) (2)	Operation of Control System สภาพชุดควบคุม (4) ปกติ	ไม่ปกติ	Condition of Light Bulbs สภาพหลอดไฟ (5) ปกติ	ไม่ปกติ	Discharge Hours จำนวนชั่วโมงที่จ่ายไฟ (2h) (6)	Remark หมายเหตุ (7)
65	25	Corridor Zone B	3.6	2,100	✓		✓		4	
66	25	หน้าบันไดหนีไฟ ST1	3.6	2,100	✓		✓		4	
67	25	หน้าบันไดหนีไฟ ST2	3.6	2,100	✓		✓		4	
68	24	Corridor Zone A	3.6	2,100	✓		✓		4	
69	24	หน้าบันไดหนีไฟ ST3	3.6	2,100	✓		✓		4	
70	24	Corridor Zone B	3.6	2,100	✓		✓		4	
71	24	หน้าบันไดหนีไฟ ST1	3.6	2,100	✓		✓		4	
72	24	หน้าบันไดหนีไฟ ST2	3.6	2,100	✓		✓		4	
73	23	Corridor Zone A	3.6	2,100	✓		✓		4	
74	23	หน้าบันไดหนีไฟ ST3	3.6	2,100	✓		✓		4	
75	23	Corridor Zone B	3.6	2,100	✓		✓		4	
76	23	หน้าบันไดหนีไฟ ST1	3.6	2,100	✓		✓		4	
77	23	หน้าบันไดหนีไฟ ST2	3.6	2,100	✓		✓		4	
78	22	Corridor Zone A	3.6	2,100	✓		✓		4	
79	22	หน้าบันไดหนีไฟ ST3	3.6	2,100	✓		✓		4	
80	22	Corridor Zone B	3.6	2,100	✓		✓		4	
81	22	หน้าบันไดหนีไฟ ST1	3.6	2,100	✓		✓		4	
82	22	หน้าบันไดหนีไฟ ST2	3.6	2,100	✓		✓		4	
83	21	Corridor Zone A	3.6	2,100	✓		✓		4	
84	21	หน้าบันไดหนีไฟ ST3	3.6	2,100	✓		✓		4	
85	21	Corridor Zone B	3.6	2,100	✓		✓		4	
86	21	หน้าบันไดหนีไฟ ST1	3.6	2,100	✓		✓		4	
87	21	หน้าบันไดหนีไฟ ST2	3.6	2,100	✓		✓		4	
88	20	Corridor Zone A	3.6	2,100	✓		✓		4	
89	20	หน้าบันไดหนีไฟ ST3	3.6	2,100	✓		✓		4	
90	20	Corridor Zone B	3.6	2,100	✓		✓		4	
91	20	หน้าบันไดหนีไฟ ST1	3.6	2,100	✓		✓		4	
92	20	หน้าบันไดหนีไฟ ST2	3.6	2,100	✓		✓		4	
93	19	Corridor Zone A	3.6	2,100	✓		✓		4	
94	19	หน้าบันไดหนีไฟ ST3	3.6	2,100	✓		✓		4	
95	19	Corridor Zone B	3.6	2,100	✓		✓		4	
96	19	หน้าบันไดหนีไฟ ST1	3.6	2,100	✓		✓		4	
97	19	หน้าบันไดหนีไฟ ST2	3.6	2,100	✓		✓		4	

Fire Exit Signage Monthly Checklist

MANAGED BY Dusit HOSPITALITY SERVICES

ใบรายงานการตรวจสอบป้ายบอกทางหนีไฟ

เดือน......สิงหาคม............. Year / ปี.........2023........

Building : COCO PARC

Floor ชั้น		Location สถานที่	Battery Record / บันทึกแบตเตอรี่ DC. Voltage แรงเคลื่อนไฟฟ้ากระแสตรง (3.6 Volt) (1)	DC. Ampere กระแสไฟฟ้ากระแสตรง (2100 mA/h) (2)	Operation of Control System สภาพชุดควบคุม ปกติ (4)	ไม่ปกติ	Condition of Light Bulbs สภาพชุดหลอดไฟ ปกติ (5)	ไม่ปกติ	Discharge Hours จำนวนชั่วโมงที่จ่ายไฟ (2h) (6)	Remark หมายเหตุ (7)
98	18	Corridor Zone A	3.6	2,100	✓		✓		4	
99	18	หน้าบันไดหนีไฟ ST3	3.6	2,100	✓		✓		4	
100	18	Corridor Zone B	3.6	2,100	✓		✓		4	
101	18	หน้าบันไดหนีไฟ ST1	3.6	2,100	✓		✓		4	
102	18	หน้าบันไดหนีไฟ ST2	3.6	2,100	✓		✓		4	
103	17	Corridor Zone A	3.6	2,100	✓		✓		4	
104	17	หน้าบันไดหนีไฟ ST3	3.6	2,100	✓		✓		4	
105	17	Corridor Zone B	3.6	2,100	✓		✓		4	
106	17	หน้าบันไดหนีไฟ ST1	3.6	2,100	✓		✓		4	
107	17	หน้าบันไดหนีไฟ ST2	3.6	2,100	✓		✓		4	
108	16	Corridor Zone A	3.6	2,100	✓		✓		4	
109	16	หน้าบันไดหนีไฟ ST3	3.6	2,100	✓		✓		4	
110	16	Corridor Zone B	3.6	2,100	✓		✓		4	
111	16	หน้าบันไดหนีไฟ ST1	3.6	2,100	✓		✓		4	
112	16	หน้าบันไดหนีไฟ ST2	3.6	2,100	✓		✓		4	
113	15	Corridor Zone A	3.6	2,100	✓		✓		4	
114	15	หน้าบันไดหนีไฟ ST3	3.6	2,100	✓		✓		4	
115	15	Corridor Zone B	3.6	2,100	✓		✓		4	
116	15	หน้าบันไดหนีไฟ ST1	3.6	2,100	✓		✓		4	
117	15	หน้าบันไดหนีไฟ ST2	3.6	2,100	✓		✓		4	
118	14	Corridor Zone A	3.6	2,100	✓		✓		4	
119	14	หน้าบันไดหนีไฟ ST3	3.6	2,100	✓		✓		4	
120	14	Corridor Zone B	3.6	2,100	✓		✓		4	
121	14	หน้าบันไดหนีไฟ ST1	3.6	2,100	✓		✓		4	
122	14	หน้าบันไดหนีไฟ ST2	3.6	2,100	✓		✓		4	
123	12A	Corridor Zone A	3.6	2,100	✓		✓		4	
124	12A	หน้าบันไดหนีไฟ ST3	3.6	2,100	✓		✓		4	
125	12A	Corridor Zone B	3.6	2,100	✓		✓		4	
126	12A	หน้าบันไดหนีไฟ ST1	3.6	2,100	✓		✓		4	
127	12A	หน้าบันไดหนีไฟ ST2	3.6	2,100	✓		✓		4	
128	12	Corridor Zone A	3.6	2,100	✓		✓		4	
129	12	หน้าบันไดหนีไฟ ST3	3.6	2,100	✓		✓		4	
130	12	Corridor Zone B	3.6	2,100	✓		✓		4	
131	12	หน้าบันไดหนีไฟ ST1	3.6	2,100	✓		✓		4	
132	12	หน้าบันไดหนีไฟ ST2	3.6	2,100	✓		✓		4	

Fire Exit Signage Monthly Checklist

MANAGED BY Dusit HOSPITALITY SERVICES

ใบรายงานการตรวจสอบป้ายบอกทางหนีไฟ

เดือน......สิงหาคม............. Year / ปี.........2023........

Building : COCO PARC

Floor ชั้น		Location สถานที่	Battery Record / บันทึกแบตเตอรี่ DC. Voltage แรงเคลื่อนไฟฟ้ากระแสตรง (3.6 Volt) (1)	DC. Ampere กระแสไฟฟ้ากระแสตรง (2100 mA/h) (2)	Operation of Control System สภาพชุดควบคุม ปกติ (4)	ไม่ปกติ	Condition of Light Bulbs สภาพชุดหลอดไฟ ปกติ (5)	ไม่ปกติ	Discharge Hours จำนวนชั่วโมงที่จ่ายไฟ (2h) (6)	Remark หมายเหตุ (7)
133	11	Corridor Zone A	3.6	2,100	✓		✓		4	
134	11	หน้าบันไดหนีไฟ ST3	3.6	2,100	✓		✓		4	
135	11	Corridor Zone B	3.6	2,100	✓		✓		4	
136	11	หน้าบันไดหนีไฟ ST1	3.6	2,100	✓		✓		4	
137	11	หน้าบันไดหนีไฟ ST2	3.6	2,100	✓		✓		4	
138	10	Corridor Zone A	3.6	2,100	✓		✓		4	
139	10	หน้าบันไดหนีไฟ ST3	3.6	2,100	✓		✓		4	
140	10	Corridor Zone B	3.6	2,100	✓		✓		4	
141	10	หน้าบันไดหนีไฟ ST1	3.6	2,100	✓		✓		4	
142	10	หน้าบันไดหนีไฟ ST2	3.6	2,100	✓		✓		4	
143	9	Corridor Zone A	3.6	2,100	✓		✓		4	
144	9	หน้าบันไดหนีไฟ ST3	3.6	2,100	✓		✓		4	
145	9	Corridor Zone B	3.6	2,100	✓		✓		4	
146	9	หน้าบันไดหนีไฟ ST1	3.6	2,100	✓		✓		4	
147	9	หน้าบันไดหนีไฟ ST2	3.6	2,100	✓		✓		4	
148	8	หน้าบันไดหนีไฟ ST1	3.6	2,100	✓		✓		4	
149	8	หน้าบันไดหนีไฟ ST3	3.6	2,100	✓		✓		4	
150	8	Corridor Zone B โถงลิฟต์	3.6	2,100	✓		✓		4	
151	8	หน้าบันไดหนีไฟ ST2	3.6	2,100	✓		✓		4	
152	7	Corridor Zone B โถงลิฟต์	3.6	2,100	✓		✓		4	
153	7	หน้าบันไดหนีไฟ ST1	3.6	2,100	✓		✓		4	
154	7	Corridor Zone C ทางเลี้ยว	3.6	2,100	✓		✓		4	
155	7	หน้าบันไดหนีไฟ ST2	3.6	2,100	✓		✓		4	
156	6B	ทางเดินออกลานจอด 6B	3.6	2,100	✓		✓		4	
157	6B	ทางเดินด้านหลัง 6B	3.6	2,100	✓		✓		4	
158	6A	Corridor Zone B โถงลิฟต์	3.6	2,100	✓		✓		4	
159	6A	หน้าบันไดหนีไฟ ST1	3.6	2,100	✓		✓		4	
160	6A	Corridor Zone C ทางเลี้ยว	3.6	2,100	✓		✓		4	
161	6A	หน้าบันไดหนีไฟ ST2	3.6	2,100	✓		✓		4	
162	6A	ทางเดินทางเข้าอาคาร 6A	3.6	2,100	✓		✓		4	
163	6A	ทางเดินด้านหลัง 6A	3.6	2,100	✓		✓		4	
164	6A	หน้าบันไดหนีไฟ ST3	3.6	2,100	✓		✓		4	
165	5B	ทางเดินด้านหน้า 5B	3.6	2,100	✓		✓		4	
166	5B	ทางเดินกลาง 5B	3.6	2,100	✓		✓		4	
167	5B	ทางเดินด้านหลัง 5B	3.6	2,100	✓		✓		4	

Fire Exit Signage Monthly Checklist

ใบรายงานการตรวจสอบป้ายบอกทางหนีไฟ

MANAGED BY Dusit HOSPITALITY SERVICES

เดือน......สิงหาคม............. Year / ปี.........2023........

Building : COCO PARC

	Floor ชั้น	Location สถานที่	Battery Record / บันทึกค่าแบตเตอรี่: DC. Voltage แรงเคลื่อนไฟฟ้ากระแสตรง (3.6 Volt) (1)	DC. Ampere กระแสไฟฟ้ากระแสตรง (2100 mA/h) (2)	Operation of Control System สภาพชุดควบคุม (4): ปกติ	ไม่ปกติ	Condition of Light Bulbs สภาพหลอดไฟ (5): ปกติ	ไม่ปกติ	Discharge Hours จำนวนชั่วโมงที่ติดไฟ (2h) (6)	Remark หมายเหตุ (7)
168	5A	ทางรถวิ่งทางเข้าอาคาร 5A	3.6	2,100	✓		✓		4	
169	5A	ทางรถวิ่งด้านหลัง 5A	3.6	2,100	✓		✓		4	
170	5A	หน้าบันไดหนีไฟ ST3	3.6	2,100	✓		✓		4	
171	5A	Corridor Zone B โถงลิฟท์	3.6	2,100	✓		✓		4	
172	5A	หน้าบันไดหนีไฟ ST1	3.6	2,100	✓		✓		4	
173	5A	Corridor Zone C ทางเลี้ยว	3.6	2,100	✓		✓		4	
174	5A	หน้าบันไดหนีไฟ ST2	3.6	2,100	✓		✓		4	
175	4B	ทางรถวิ่งด้านหน้า 4B	3.6	2,100	✓		✓		4	
176	4B	ทางรถวิ่งกลาง 4B	3.6	2,100	✓		✓		4	
177	4B	ทางรถวิ่งด้านหลัง 4B	3.6	2,100	✓		✓		4	
178	4A	ทางรถวิ่งทางเข้าอาคาร 4A	3.6	2,100	✓		✓		4	
179	4A	ทางรถวิ่งด้านหลัง 4A	3.6	2,100	✓		✓		4	
180	4A	หน้าบันไดหนีไฟ ST3	3.6	2,100	✓		✓		4	
181	4A	Corridor Zone B โถงลิฟท์	3.6	2,100	✓		✓		4	
182	4A	หน้าบันไดหนีไฟ ST1	3.6	2,100	✓		✓		4	
183	4A	Corridor Zone C ทางเลี้ยว	3.6	2,100	✓		✓		4	
184	3B	ทางรถวิ่งด้านหน้า 3B	3.6	2,100	✓		✓		4	
185	3B	ทางรถวิ่งกลาง 3B	3.6	2,100	✓		✓		4	
186	3B	ทางรถวิ่งด้านหลัง 3B	3.6	2,100	✓		✓		4	
187	3A	ทางรถวิ่งทางเข้าอาคาร 3A	3.6	2,100	✓		✓		4	
188	3A	ทางรถวิ่งด้านหลัง 3A	3.6	2,100	✓		✓		4	
189	3A	หน้าบันไดหนีไฟ ST3	3.6	2,100	✓		✓		4	
190	3A	Corridor Zone B โถงลิฟท์	3.6	2,100	✓		✓		4	
191	3A	หน้าบันไดหนีไฟ ST1	3.6	2,100	✓		✓		4	
192	3A	Corridor Zone C ทางเลี้ยว	3.6	2,100	✓		✓		4	
193	3A	หน้าบันไดหนีไฟ ST2	3.6	2,100	✓		✓		4	
194	2B	ทางรถวิ่งด้านหน้า 2B	3.6	2,100	✓		✓		4	
195	2B	ทางรถวิ่งกลาง 2B	3.6	2,100	✓		✓		4	
196	2B	ทางรถวิ่งด้านหลัง 2B	3.6	2,100	✓		✓		4	
197	2A	ทางรถวิ่งทางเข้าอาคาร 2A	3.6	2,100	✓		✓		4	
198	2A	ทางรถวิ่งด้านหลัง 2A	3.6	2,100	✓		✓		4	
199	2A	หน้าบันไดหนีไฟ ST3	3.6	2,100	✓		✓		4	
200	2A	Corridor Zone B โถงลิฟท์	3.6	2,100	✓		✓		4	
201	2A	หน้าบันไดหนีไฟ ST1	3.6	2,100	✓		✓		4	
202	2A	Corridor Zone C ทางเลี้ยว	3.6	2,100	✓		✓		4	

Fire Exit Signage Monthly Checklist

ใบรายงานการตรวจสอบป้ายบอกทางหนีไฟ

MANAGED BY Dusit HOSPITALITY SERVICES

เดือน......สิงหาคม............. Year / ปี.........2023........

Building : COCO PARC

	Floor ชั้น	Location สถานที่	Battery Record / บันทึกค่าแบตเตอรี่: DC. Voltage แรงเคลื่อนไฟฟ้ากระแสตรง (3.6 Volt) (1)	DC. Ampere กระแสไฟฟ้ากระแสตรง (2100 mA/h) (2)	Operation of Control System สภาพชุดควบคุม (4): ปกติ	ไม่ปกติ	Condition of Light Bulbs สภาพหลอดไฟ (5): ปกติ	ไม่ปกติ	Discharge Hours จำนวนชั่วโมงที่ติดไฟ (2h) (6)	Remark หมายเหตุ (7)
203	1B	ทางรถวิ่งด้านหน้า 1B	3.6	2,100	✓		✓		4	
204	1B	ทางรถวิ่งกลาง 1B	3.6	2,100	✓		✓		4	
205	1B	ทางรถวิ่งด้านหลัง 1B	3.6	2,100	✓		✓		4	
206	1A	ทางรถวิ่งทางเข้าอาคาร 1A	3.6	2,100	✓		✓		4	
207	1A	ทางรถวิ่งด้านหลัง 1A	3.6	2,100	✓		✓		4	
208	1A	หน้าบันไดหนีไฟ ST3	3.6	2,100	✓		✓		4	
209	B1	ทางรถวิ่งด้านหน้า B1	3.6	2,100	✓		✓		4	
210	B1	ทางรถวิ่งกลาง B1	3.6	2,100	✓		✓		4	
211	B1	ทางรถวิ่งด้านหลัง B1	3.6	2,100	✓		✓		4	
212	B1	ทางรถวิ่งกลาง B1 ทางลง B1 โถงลิฟท์	3.6	2,100	✓		✓		4	
213	B1	หน้าบันไดหนีไฟ ST1	3.6	2,100	✓		✓		4	

Remark / หมายเหตุ ....

Note : (1) Please Mark N/A if not applicable / กรุณาใส่ N/A ถ้าไม่มีข้อมูล

(2) Item / รายการที่ (5), (6) Please Mark ✓ Normal , ✗ Abnormal / กรุณาทำเครื่องหมาย ✓ ปกติ , ✗ ไม่ปกติ

(3) Item / รายการที่ (1), (2), (3), (4), (7) Please Specify Detail Data / กรุณาระบุรายละเอียดของข้อมูล

Recorded By / ผู้บันทึกโดย	Checked By / ตรวจสอบโดย	Verified By / ผู้ทวนตรวจสอบโดย
Signature / ลายเซ็น (Tech. / ช่าง) สุริยา วิสุทธิ์ (signed)	Signature / ลายเซ็น (Tech. Sup. / หัวหน้าช่าง) (signed)	Signature / ลายเซ็น (BSL / ผู้จัดการอาคาร) (signed)
Date / วันที่ 10/8/66	Date / วันที่ 10/8/66	Date / วันที่ 15/8/23
Time / เวลา 10:00 น.	Time / เวลา 18.30 น.	

MANAGED BY Dusit HOSPITALITY SERVICES

Fire Hose Cabinet Monthly Checklist

ใบรายงานการตรวจสอบตู้เก็บสายฉีดน้ำดับเพลิงประจำเดือน

Month / เดือน......สิงหาคม.......................... Year / ปี ......2023...............

Building : COCO PARC

Floor ชั้น		Location สถานที่	Water Valves วาล์วน้ำ	Nozzle Brazenness Cover ฝาครอบทองเหลือง	Hose Reel สายฉีดแบบหัวหมุน	Hose Rack สายฉีดแบบท่อผ้าใบ	Nozzle หัวฉีดน้ำ	Leakage / Seal รอยรั่วและซึม	Cabinet / Glass / Key ตู้	กระจก	กุญแจ
1	37	หน้าบันไดหนีไฟ ST-3	✓	X	✓	X	X	✓	✓	✓	✓
2	37	โถงหน้าลิฟต์โดยสาร	✓	X	✓	X	X	✓	✓	✓	✓
3	37	หน้าโถง Fire Man Lift	✓	X	✓	X	X	✓	✓	✓	✓
4	37	โถง Fire Man Lift	✓	X	✓	X	X	✓	✓	✓	✓
5	36	หน้าบันไดหนีไฟ ST-3	✓	X	✓	X	X	✓	✓	✓	✓
6	36	โถงหน้าลิฟต์โดยสาร	✓	X	✓	X	X	✓	✓	✓	✓
7	36	หน้าโถง Fire Man Lift	✓	X	✓	X	X	✓	✓	✓	✓
8	36	โถง Fire Man Lift	✓	X	✓	X	X	✓	✓	✓	✓
9	35	หน้าบันไดหนีไฟ ST-3	✓	X	✓	X	X	✓	✓	✓	✓
10	35	โถงหน้าลิฟต์โดยสาร	✓	X	✓	X	X	✓	✓	✓	✓
11	35	หน้าโถง Fire Man Lift	✓	X	✓	X	X	✓	✓	✓	✓
12	35	โถง Fire Man Lift	✓	X	✓	X	X	✓	✓	✓	✓
13	34	หน้าบันไดหนีไฟ ST-3	✓	X	✓	X	X	✓	✓	✓	✓
14	34	โถงหน้าลิฟต์โดยสาร	✓	X	✓	X	X	✓	✓	✓	✓
15	34	หน้าโถง Fire Man Lift	✓	X	✓	X	X	✓	✓	✓	✓
16	34	โถง Fire Man Lift	✓	X	✓	X	X	✓	✓	✓	✓
17	33	หน้าบันไดหนีไฟ ST-3	✓	X	✓	X	X	✓	✓	✓	✓
18	33	โถงหน้าลิฟต์โดยสาร	✓	X	✓	X	X	✓	✓	✓	✓
19	33	หน้าโถง Fire Man Lift	✓	X	✓	X	X	✓	✓	✓	✓
20	33	โถง Fire Man Lift	✓	X	✓	X	X	✓	✓	✓	✓
21	32	หน้าบันไดหนีไฟ ST-3	✓	X	✓	X	X	✓	✓	✓	✓
22	32	โถงหน้าลิฟต์โดยสาร	✓	X	✓	X	X	✓	✓	✓	✓
23	32	หน้าโถง Fire Man Lift	✓	X	✓	X	X	✓	✓	✓	✓
24	32	โถง Fire Man Lift	✓	X	✓	X	X	✓	✓	✓	✓
25	31	หน้าบันไดหนีไฟ ST-3	✓	X	✓	X	X	✓	✓	✓	✓
26	31	โถงหน้าลิฟต์โดยสาร	✓	X	✓	X	X	✓	✓	✓	✓
27	31	หน้าโถง Fire Man Lift	✓	X	✓	X	X	✓	✓	✓	✓
28	31	โถง Fire Man Lift	✓	X	✓	X	X	✓	✓	✓	✓
29	30	หน้าบันไดหนีไฟ ST-3	✓	X	✓	X	X	✓	✓	✓	✓
30	30	โถงหน้าลิฟต์โดยสาร	✓	X	✓	X	X	✓	✓	✓	✓
31	30	หน้าโถง Fire Man Lift	✓	X	✓	X	X	✓	✓	✓	✓
32	30	โถง Fire Man Lift	✓	X	✓	X	X	✓	✓	✓	✓
33	29	หน้าบันไดหนีไฟ ST-3	✓	X	✓	X	X	✓	✓	✓	✓

MANAGED BY Dusit HOSPITALITY SERVICES

Fire Hose Cabinet Monthly Checklist

ใบรายงานการตรวจสอบตู้เก็บสายฉีดน้ำดับเพลิงประจำเดือน

Month / เดือน......สิงหาคม.......................... Year / ปี ......2023...............

Building : COCO PARC

Floor ชั้น		Location สถานที่	Water Valves วาล์วน้ำ	Nozzle Brazenness Cover ฝาครอบทองเหลือง	Hose Reel สายฉีดแบบหัวหมุน	Hose Rack สายฉีดแบบท่อผ้าใบ	Nozzle หัวฉีดน้ำ	Leakage / Seal รอยรั่วและซึม	Cabinet / Glass / Key ตู้	กระจก	กุญแจ
34	29	โถงหน้าลิฟต์โดยสาร	✓	X	✓	X	X	✓	✓	✓	✓
35	29	หน้าโถง Fire Man Lift	✓	X	✓	X	X	✓	✓	✓	✓
36	29	โถง Fire Man Lift	✓	X	✓	X	X	✓	✓	✓	✓
37	28	หน้าบันไดหนีไฟ ST-3	✓	X	✓	X	X	✓	✓	✓	✓
38	28	โถงหน้าลิฟต์โดยสาร	✓	X	✓	X	X	✓	✓	✓	✓
39	28	หน้าโถง Fire Man Lift	✓	X	✓	X	X	✓	✓	✓	✓
40	28	โถง Fire Man Lift	✓	X	✓	X	X	✓	✓	✓	✓
41	27	หน้าบันไดหนีไฟ ST-3	✓	X	✓	X	X	✓	✓	✓	✓
42	27	โถงหน้าลิฟต์โดยสาร	✓	X	✓	X	X	✓	✓	✓	✓
43	27	หน้าโถง Fire Man Lift	✓	X	✓	X	X	✓	✓	✓	✓
44	27	โถง Fire Man Lift	✓	X	✓	X	X	✓	✓	✓	✓
45	26	หน้าบันไดหนีไฟ ST-3	✓	X	✓	X	X	✓	✓	✓	✓
46	26	โถงหน้าลิฟต์โดยสาร	✓	X	✓	X	X	✓	✓	✓	✓
47	26	หน้าโถง Fire Man Lift	✓	X	✓	X	X	✓	✓	✓	✓
48	26	โถง Fire Man Lift	✓	X	✓	X	X	✓	✓	✓	✓
49	25	หน้าบันไดหนีไฟ ST-3	✓	X	✓	X	X	✓	✓	✓	✓
50	25	โถงหน้าลิฟต์โดยสาร	✓	X	✓	X	X	✓	✓	✓	✓
51	25	หน้าโถง Fire Man Lift	✓	X	✓	X	X	✓	✓	✓	✓
52	25	โถง Fire Man Lift	✓	X	✓	X	X	✓	✓	✓	✓
53	24	หน้าบันไดหนีไฟ ST-3	✓	X	✓	X	X	✓	✓	✓	✓
54	24	โถงหน้าลิฟต์โดยสาร	✓	X	✓	X	X	✓	✓	✓	✓
55	24	หน้าโถง Fire Man Lift	✓	X	✓	X	X	✓	✓	✓	✓
56	24	โถง Fire Man Lift	✓	X	✓	X	X	✓	✓	✓	✓
57	23	หน้าบันไดหนีไฟ ST-3	✓	X	✓	X	X	✓	✓	✓	✓
58	23	โถงหน้าลิฟต์โดยสาร	✓	X	✓	X	X	✓	✓	✓	✓
59	23	หน้าโถง Fire Man Lift	✓	X	✓	X	X	✓	✓	✓	✓
60	23	โถง Fire Man Lift	✓	X	✓	X	X	✓	✓	✓	✓
61	22	หน้าบันไดหนีไฟ ST-3	✓	X	✓	X	X	✓	✓	✓	✓
62	22	โถงหน้าลิฟต์โดยสาร	✓	X	✓	X	X	✓	✓	✓	✓
63	22	หน้าโถง Fire Man Lift	✓	X	✓	X	X	✓	✓	✓	✓
64	22	โถง Fire Man Lift	✓	X	✓	X	X	✓	✓	✓	✓
65	21	หน้าบันไดหนีไฟ ST-3	✓	X	✓	X	X	✓	✓	✓	✓
66	21	โถงหน้าลิฟต์โดยสาร	✓	X	✓	X	X	✓	✓	✓	✓

MANAGED BY Dusit HOSPITALITY SERVICES

Fire Hose Cabinet Monthly Checklist

ใบรายงานการตรวจสอบตู้เก็บสายฉีดน้ำดับเพลิงประจำเดือน

Month / เดือน......สิงหาคม.......................... Year / ปี ......2023...............

Building : COCO PARC

Floor ชั้น		Location สถานที่	Water Valves วาล์วน้ำ	Nozzle Brassness Cover ฝาครอบทองเหลือง	Hose Reel สายฉีดแบบหัวหมุน	Hose Rack สายฉีดแบบท่อผ้าใบ	Nozzle หัวฉีดน้ำ	Leakage / Seal รอยรั่วและซีล	Cabinet / Glass / Key ตู้	กระจก	กุญแจ
67	21	หน้าโถง Fire Man Lift	✓	X	✓	X	X	✓	✓	✓	✓
68	21	โถง Fire Man Lift	✓	X	✓	X	X	✓	✓	✓	✓
69	20	หน้าบันไดหนีไฟ ST-3	✓	X	✓	X	X	✓	✓	✓	✓
70	20	โถงหน้าลิฟต์โดยสาร	✓	X	✓	X	X	✓	✓	✓	✓
71	20	หน้าโถง Fire Man Lift	✓	X	✓	X	X	✓	✓	✓	✓
72	20	โถง Fire Man Lift	✓	X	✓	X	X	✓	✓	✓	✓
73	19	หน้าบันไดหนีไฟ ST-3	✓	X	✓	X	X	✓	✓	✓	✓
74	19	โถงหน้าลิฟต์โดยสาร	✓	X	✓	X	X	✓	✓	✓	✓
75	19	หน้าโถง Fire Man Lift	✓	X	✓	X	X	✓	✓	✓	✓
76	19	โถง Fire Man Lift	✓	X	✓	X	X	✓	✓	✓	✓
77	18	หน้าบันไดหนีไฟ ST-1	✓	X	✓	X	X	✓	✓	✓	✓
78	18	โถงหน้าลิฟต์โดยสาร	✓	X	✓	X	X	✓	✓	✓	✓
79	18	หน้าโถง Fire Man Lift	✓	X	✓	X	X	✓	✓	✓	✓
80	18	โถง Fire Man Lift	✓	X	✓	X	X	✓	✓	✓	✓
81	17	หน้าบันไดหนีไฟ ST-3	✓	X	✓	X	X	✓	✓	✓	✓
82	17	โถงหน้าลิฟต์โดยสาร	✓	X	✓	X	X	✓	✓	✓	✓
83	17	หน้าโถง Fire Man Lift	✓	X	✓	X	X	✓	✓	✓	✓
84	17	โถง Fire Man Lift	✓	X	✓	X	X	✓	✓	✓	✓
85	16	หน้าบันไดหนีไฟ ST-3	✓	X	✓	X	X	✓	✓	✓	✓
86	16	โถงหน้าลิฟต์โดยสาร	✓	X	✓	X	X	✓	✓	✓	✓
87	16	หน้าโถง Fire Man Lift	✓	X	✓	X	X	✓	✓	✓	✓
88	16	โถง Fire Man Lift	✓	X	✓	X	X	✓	✓	✓	✓
89	15	หน้าบันไดหนีไฟ ST-3	✓	X	✓	X	X	✓	✓	✓	✓
90	15	โถงหน้าลิฟต์โดยสาร	✓	X	✓	X	X	✓	✓	✓	✓
91	15	หน้าโถง Fire Man Lift	✓	X	✓	X	X	✓	✓	✓	✓
92	15	โถง Fire Man Lift	✓	X	✓	X	X	✓	✓	✓	✓
93	14	หน้าบันไดหนีไฟ ST-3	✓	X	✓	X	X	✓	✓	✓	✓
94	14	โถงหน้าลิฟต์โดยสาร	✓	X	✓	X	X	✓	✓	✓	✓
95	14	หน้าโถง Fire Man Lift	✓	X	✓	X	X	✓	✓	✓	✓
96	14	โถง Fire Man Lift	✓	X	✓	X	X	✓	✓	✓	✓
97	12A	หน้าบันไดหนีไฟ ST-3	✓	X	✓	X	X	✓	✓	✓	✓
98	12A	โถงหน้าลิฟต์โดยสาร	✓	X	✓	X	X	✓	✓	✓	✓
99	12A	หน้าโถง Fire Man Lift	✓	X	✓	X	X	✓	✓	✓	✓

MANAGED BY Dusit HOSPITALITY SERVICES

Fire Hose Cabinet Monthly Checklist

ใบรายงานการตรวจสอบตู้เก็บสายฉีดน้ำดับเพลิงประจำเดือน

Month / เดือน......สิงหาคม.......................... Year / ปี ......2023...............

Building : COCO PARC

Floor ชั้น		Location สถานที่	Water Valves วาล์วน้ำ	Nozzle Brassness Cover ฝาครอบทองเหลือง	Hose Reel สายฉีดแบบหัวหมุน	Hose Rack สายฉีดแบบท่อผ้าใบ	Nozzle หัวฉีดน้ำ	Leakage / Seal รอยรั่วและซีล	Cabinet / Glass / Key ตู้	กระจก	กุญแจ
100	12A	โถง Fire Man Lift	✓	X	✓	X	X	✓	✓	✓	✓
101	11	หน้าบันไดหนีไฟ ST-3	✓	X	✓	X	X	✓	✓	✓	✓
102	11	โถงหน้าลิฟต์โดยสาร	✓	X	✓	X	X	✓	✓	✓	✓
103	11	หน้าโถง Fire Man Lift	✓	X	✓	X	X	✓	✓	✓	✓
104	11	โถง Fire Man Lift	✓	X	✓	X	X	✓	✓	✓	✓
105	10	หน้าบันไดหนีไฟ ST-1	✓	X	✓	X	X	✓	✓	✓	✓
106	10	โถงหน้าลิฟต์โดยสาร	✓	X	✓	X	X	✓	✓	✓	✓
107	10	หน้าโถง Fire Man Lift	✓	X	✓	X	X	✓	✓	✓	✓
108	10	โถง Fire Man Lift	✓	X	✓	X	X	✓	✓	✓	✓
109	9	หน้าบันไดหนีไฟ ST-5	✓	X	✓	X	X	✓	✓	✓	✓
110	9	โถงหน้าลิฟต์โดยสาร	✓	X	✓	X	X	✓	✓	✓	✓
111	9	หน้าโถง Fire Man Lift	✓	X	✓	X	X	✓	✓	✓	✓
112	9	โถง Fire Man Lift	✓	X	✓	X	X	✓	✓	✓	✓
113	8	ห้อง Fitness	✓	X	✓	X	X	✓	✓	✓	✓
114	8	โถงหน้าลิฟต์โดยสาร	✓	X	✓	X	X	✓	✓	✓	✓
115	8	หน้าโถง Fire Man Lift	✓	X	✓	X	X	✓	✓	✓	✓
116	8	โถง Fire Man Lift	✓	X	✓	X	X	✓	✓	✓	✓
117	7	ลานจอดรถ 7B	✓	X	✓	X	X	✓	✓	✓	✓
118	7	โถงหน้าลิฟต์โดยสาร	✓	X	✓	X	X	✓	✓	✓	✓
119	7	หน้าโถง Fire Man Lift	✓	X	✓	X	X	✓	✓	✓	✓
120	7	โถง Fire Man Lift	✓	X	✓	X	X	✓	✓	✓	✓
121	6	ลานจอดรถ 6B	✓	X	✓	X	X	✓	✓	✓	✓
122	6	โถงหน้าลิฟต์โดยสาร	✓	X	✓	X	X	✓	✓	✓	✓
123	6	หน้าโถง Fire Man Lift	✓	X	✓	X	X	✓	✓	✓	✓
124	6	โถง Fire Man Lift	✓	X	✓	X	X	✓	✓	✓	✓
125	5	ลานจอดรถ 5B	✓	X	✓	X	X	✓	✓	✓	✓
126	5	ลานจอดรถ 5B-N	✓	X	✓	X	X	✓	✓	✓	✓
127	5	โถงหน้าลิฟต์โดยสาร	✓	X	✓	X	X	✓	✓	✓	✓
128	5	หน้าโถง Fire Man Lift	✓	X	✓	X	X	✓	✓	✓	✓
129	5	โถง Fire Man Lift	✓	X	✓	X	X	✓	✓	✓	✓
130	4	ลานจอดรถ 4B	✓	X	✓	X	X	✓	✓	✓	✓
131	4	ลานจอดรถ 4B-N	✓	X	✓	X	X	✓	✓	✓	✓
132	4	โถงหน้าลิฟต์โดยสาร	✓	X	✓	X	X	✓	✓	✓	✓

MANAGED BY Dusit HOSPITALITY SERVICES

Fire Hose Cabinet Monthly Checklist

ใบรายงานการตรวจสอบตู้เก็บสายฉีดน้ำดับเพลิงประจำเดือน

Month / เดือน......สิงหาคม.......................... Year / ปี ......2023...............

Building : COCO PARC

Floor ชั้น		Location สถานที่	Water Valves วาล์วน้ำ	Nozzle Brazenness Cover ฝาครอบทองเหลือง	Hose Reel สายฉีดแบบหัวหมุน	Hose Rack สายฉีดแบบท่อผ้าใบ	Nozzle หัวฉีดน้ำ	Leakage / Seal รอยรั่วและซีล	Cabinet / Glass / Key ตู้	กระจก	กุญแจ
133	4	หน้าโถง Fire Man Lift	✓	X	✓	X	X	✓	✓	✓	✓
134	4	โถง Fire Man Lift	✓	X	✓	X	X	✓	✓	✓	✓
135	3	ลานจอดรถ 3B	✓	X	✓	X	X	✓	✓	✓	✓
136	3	ลานจอดรถ 3B-N	✓	X	✓	X	X	✓	✓	✓	✓
137	3	โถงหน้าลิฟต์โดยสาร	✓	X	✓	X	X	✓	✓	✓	✓
138	3	หน้าโถง Fire Man Lift	✓	X	✓	X	X	✓	✓	✓	✓
139	3	โถง Fire Man Lift	✓	X	✓	X	X	✓	✓	✓	✓
140	2	ลานจอดรถ 2B	✓	X	✓	X	X	✓	✓	✓	✓
141	2	ลานจอดรถ 2B-N	✓	X	✓	X	X	✓	✓	✓	✓
142	2	โถงหน้าลิฟต์โดยสาร	✓	X	✓	X	X	✓	✓	✓	✓
143	2	หน้าโถง Fire Man Lift	✓	X	✓	X	X	✓	✓	✓	✓
144	2	โถง Fire Man Lift	✓	X	✓	X	X	✓	✓	✓	✓
145	1	ลานจอดรถ 1B	✓	X	✓	X	X	✓	✓	✓	✓
146	1	ลานจอดรถ 1B-N	✓	X	✓	X	X	✓	✓	✓	✓
147	1	โถงหน้าลิฟต์โดยสาร	✓	X	✓	X	X	✓	✓	✓	✓
148	1	หน้าโถง Fire Man Lift	✓	X	✓	X	X	✓	✓	✓	✓
149	1	โถง Fire Man Lift	✓	X	✓	X	X	✓	✓	✓	✓
150	1	หัวส่งน้ำหัวโต้ฝั่งวิศวกรรม	✓	X	✓	X	X	✓	✓	✓	✓
151	1	หัวส่งน้ำทางเข้าลานจอดรถ	✓	X	✓	X	X	✓	✓	✓	✓
152	1	หัวส่งน้ำหัวโต้ด้านหลัง	✓	X	✓	X	X	✓	✓	✓	✓
153	1	หัวส่งน้ำข้างหลังศาลพระภูมิ	✓	X	✓	X	X	✓	✓	✓	✓
154	1	หัวรับน้ำดับเพลิงUnder Ground	✓	X	✓	X	X	✓	✓	✓	✓
155	1	หัวรับน้ำโหลดดิ้ง LZ&HZ	✓	X	✓	X	X	✓	✓	✓	✓
156	B1	ลานจอด 1B-N	✓	X	✓	X	X	✓	✓	✓	✓
157	B1	โถงหน้าลิฟต์โดยสาร	✓	X	✓	X	X	✓	✓	✓	✓
158	B1	หน้าโถง Fire Man Lift	✓	X	✓	X	X	✓	✓	✓	✓
159	B1	ห้อง Fire Pump	✓	X	✓	X	X	✓	✓	✓	✓

Remark / หมายเหตุ ....

....

Note : Please Mark N/A if not applicable , ✓ Normal , x Abnormal / กรุณาใส่ N/A ถ้าไม่มีข้อมูล , ✓ ปกติ , x ไม่ปกติ

Signature / ลายเซ็น (Tech. / ช่าง) สุริยา / ทองสิทธิ์
Date / วันที่ 13/08/66

Checked By / ตรวจสอบโดย
Signature / ลายเซ็น (Security Manager / หัวหน้ารปภ.)
Date / วันที่ 16/8/66

Signature / ลายเซ็น (BM / ผู้จัดการอาคาร)
Date / วันที่ 17/08/23

MANAGED BY Dusit HOSPITALITY SERVICES

Fire Extinguisher Monthly Checklist

ใบรายงานการตรวจสอบถังดับเพลิงดับเพลิงประจำเดือน

Month / เดือน ...สิงหาคม................ Year / ปี ......2023....

Building : COCO PARC

Floor		สถานที่	สายฉีด ปกติ	สายฉีด ไม่ปกติ	ก้านบังคับ ปกติ	ก้านบังคับ ไม่ปกติ	สภาพตัวถัง ปกติ	สภาพตัวถัง ไม่ปกติ	เกจวัดแรงดัน ปกติ	เกจวัดแรงดัน ไม่ปกติ	ชนิด	หมายเหตุ
1	Roof	หน้าห้องลิฟท์โดยสาร	✓		✓		✓		✓		Dry chemical	
2	Roof	ห้องเครื่องลิฟท์โดยสาร	✓		✓		✓		✓		Dry chemical	
3	Roof	ห้องเครื่อง Fire Man Lift	✓		✓		✓		✓		Dry chemical	
4	Roof	ห้องเครื่อง Booster Pump	✓		✓		✓		✓		Dry chemical	
5	37	หน้าบันไดหนีไฟ ST-3	✓		✓		✓		✓		Dry chemical	
6	37	โถงหน้าลิฟต์โดยสาร	✓		✓		✓		✓		Dry chemical	
7	37	โถงหน้าลิฟต์โดยสาร	✓		✓		✓		✓		Dry chemical	
8	37	หน้าโถง Fire Man Lift	✓		✓		✓		✓		Dry chemical	
9	37	โถง Fire Man Lift	✓		✓		✓		✓		Dry chemical	
10	36	หน้าบันไดหนีไฟ ST-3	✓		✓		✓		✓		Dry chemical	
11	36	โถงหน้าลิฟต์โดยสาร	✓		✓		✓		✓		Dry chemical	
12	36	หน้าโถง Fire Man Lift	✓		✓		✓		✓		Dry chemical	
13	36	โถง Fire Man Lift	✓		✓		✓		✓		Dry chemical	
14	35	หน้าบันไดหนีไฟ ST-3	✓		✓		✓		✓		Dry chemical	
15	35	โถงหน้าลิฟต์โดยสาร	✓		✓		✓		✓		Dry chemical	
16	35	หน้าโถง Fire Man Lift	✓		✓		✓		✓		Dry chemical	
17	35	โถง Fire Man Lift	✓		✓		✓		✓		Dry chemical	
18	34	หน้าบันไดหนีไฟ ST-3	✓		✓		✓		✓		Dry chemical	
19	34	โถงหน้าลิฟต์โดยสาร	✓		✓		✓		✓		Dry chemical	
20	34	หน้าโถง Fire Man Lift	✓		✓		✓		✓		Dry chemical	
21	34	โถง Fire Man Lift	✓		✓		✓		✓		Dry chemical	
22	33	หน้าบันไดหนีไฟ ST-3	✓		✓		✓		✓		Dry chemical	
23	33	โถงหน้าลิฟต์โดยสาร	✓		✓		✓		✓		Dry chemical	
24	33	หน้าโถง Fire Man Lift	✓		✓		✓		✓		Dry chemical	
25	33	โถง Fire Man Lift	✓		✓		✓		✓		Dry chemical	
26	32	หน้าบันไดหนีไฟ ST-3	✓		✓		✓		✓		Dry chemical	
27	32	โถงหน้าลิฟต์โดยสาร	✓		✓		✓		✓		Dry chemical	
28	32	หน้าโถง Fire Man Lift	✓		✓		✓		✓		Dry chemical	
29	32	โถง Fire Man Lift	✓		✓		✓		✓		Dry chemical	
30	31	หน้าบันไดหนีไฟ ST-3	✓		✓		✓		✓		Dry chemical	
31	31	โถงหน้าลิฟต์โดยสาร	✓		✓		✓		✓		Dry chemical	
32	31	หน้าโถง Fire Man Lift	✓		✓		✓		✓		Dry chemical	
33	31	โถง Fire Man Lift	✓		✓		✓		✓		Dry chemical	
34	30	หน้าบันไดหนีไฟ ST-3	✓		✓		✓		✓		Dry chemical	
35	30	โถงหน้าลิฟต์โดยสาร	✓		✓		✓		✓		Dry chemical	
36	30	หน้าโถง Fire Man Lift	✓		✓		✓		✓		Dry chemical	
37	30	โถง Fire Man Lift	✓		✓		✓		✓		Dry chemical	
38	29	หน้าบันไดหนีไฟ ST-3	✓		✓		✓		✓		Dry chemical	
39	29	โถงหน้าลิฟต์โดยสาร	✓		✓		✓		✓		Dry chemical	

Fire Extinguisher Monthly Checklist

ใบรายงานการตรวจสอบถังดับเพลิงดับเพลิงประจำเดือน

MANAGED BY Dusit HOSPITALITY SERVICES

Month / เดือน ...สิงหาคม................. Year / ปี ......2023....

Building : COCO PARC

Floor		สถานที่	สายฉีด		คันบังคับ		สภาพตัวถัง		เกจวัดแรงดัน		ชนิด	หมายเหตุ
			ปกติ	ไม่ปกติ	ปกติ	ไม่ปกติ	ปกติ	ไม่ปกติ	ปกติ	ไม่ปกติ		
40	29	หน้าโถง Fire Man Lift	✓		✓		✓		✓		Dry chemical	
41	29	โถง Fire Man Lift	✓		✓		✓		✓		Dry chemical	
42	28	หน้าบันไดหนีไฟ ST-3	✓		✓		✓		✓		Dry chemical	
43	28	โถงหน้าลิฟต์โดยสาร	✓		✓		✓		✓		Dry chemical	
44	28	หน้าโถง Fire Man Lift	✓		✓		✓		✓		Dry chemical	
45	28	โถง Fire Man Lift	✓		✓		✓		✓		Dry chemical	
46	27	หน้าบันไดหนีไฟ ST-3	✓		✓		✓		✓		Dry chemical	
47	27	โถงหน้าลิฟต์โดยสาร	✓		✓		✓		✓		Dry chemical	
48	27	หน้าโถง Fire Man Lift	✓		✓		✓		✓		Dry chemical	
49	27	โถง Fire Man Lift	✓		✓		✓		✓		Dry chemical	
50	26	หน้าบันไดหนีไฟ ST-3	✓		✓		✓		✓		Dry chemical	
51	26	โถงหน้าลิฟต์โดยสาร	✓		✓		✓		✓		Dry chemical	
52	26	หน้าโถง Fire Man Lift	✓		✓		✓		✓		Dry chemical	
53	26	โถง Fire Man Lift	✓		✓		✓		✓		Dry chemical	
54	25	หน้าบันไดหนีไฟ ST-3	✓		✓		✓		✓		Dry chemical	
55	25	โถงหน้าลิฟต์โดยสาร	✓		✓		✓		✓		Dry chemical	
56	25	หน้าโถง Fire Man Lift	✓		✓		✓		✓		Dry chemical	
57	25	โถง Fire Man Lift	✓		✓		✓		✓		Dry chemical	
58	24	หน้าบันไดหนีไฟ ST-3	✓		✓		✓		✓		Dry chemical	
59	24	โถงหน้าลิฟต์โดยสาร	✓		✓		✓		✓		Dry chemical	
60	24	หน้าโถง Fire Man Lift	✓		✓		✓		✓		Dry chemical	
61	24	โถง Fire Man Lift	✓		✓		✓		✓		Dry chemical	
62	23	หน้าบันไดหนีไฟ ST-3	✓		✓		✓		✓		Dry chemical	
63	23	โถงหน้าลิฟต์โดยสาร	✓		✓		✓		✓		Dry chemical	
64	23	หน้าโถง Fire Man Lift	✓		✓		✓		✓		Dry chemical	
65	23	โถง Fire Man Lift	✓		✓		✓		✓		Dry chemical	
66	22	หน้าบันไดหนีไฟ ST-3	✓		✓		✓		✓		Dry chemical	
67	22	โถงหน้าลิฟต์โดยสาร	✓		✓		✓		✓		Dry chemical	
68	22	หน้าโถง Fire Man Lift	✓		✓		✓		✓		Dry chemical	
69	22	โถง Fire Man Lift	✓		✓		✓		✓		Dry chemical	
70	21	หน้าบันไดหนีไฟ ST-3	✓		✓		✓		✓		Dry chemical	
71	21	โถงหน้าลิฟต์โดยสาร	✓		✓		✓		✓		Dry chemical	
72	21	หน้าโถง Fire Man Lift	✓		✓		✓		✓		Dry chemical	
73	21	โถง Fire Man Lift	✓		✓		✓		✓		Dry chemical	
74	20	หน้าบันไดหนีไฟ ST-3	✓		✓		✓		✓		Dry chemical	
75	20	โถงหน้าลิฟต์โดยสาร	✓		✓		✓		✓		Dry chemical	
76	20	หน้าโถง Fire Man Lift	✓		✓		✓		✓		Dry chemical	
77	20	โถง Fire Man Lift	✓		✓		✓		✓		Dry chemical	

Fire Extinguisher Monthly Checklist

ใบรายงานการตรวจสอบถังดับเพลิงดับเพลิงประจำเดือน

MANAGED BY Dusit HOSPITALITY SERVICES

Month / เดือน ...สิงหาคม................. Year / ปี ......2023....

Building : COCO PARC

Floor		สถานที่	สายฉีด		คันบังคับ		สภาพตัวถัง		เกจวัดแรงดัน		ชนิด	หมายเหตุ
			ปกติ	ไม่ปกติ	ปกติ	ไม่ปกติ	ปกติ	ไม่ปกติ	ปกติ	ไม่ปกติ		
78	19	หน้าบันไดหนีไฟ ST-3	✓		✓		✓		✓		Dry chemical	
79	19	โถงหน้าลิฟต์โดยสาร	✓		✓		✓		✓		Dry chemical	
80	19	หน้าโถง Fire Man Lift	✓		✓		✓		✓		Dry chemical	
81	19	โถง Fire Man Lift	✓		✓		✓		✓		Dry chemical	
82	18	หน้าบันไดหนีไฟ ST-3	✓		✓		✓		✓		Dry chemical	
83	18	โถงหน้าลิฟต์โดยสาร	✓		✓		✓		✓		Dry chemical	
84	18	หน้าโถง Fire Man Lift	✓		✓		✓		✓		Dry chemical	
85	18	โถง Fire Man Lift	✓		✓		✓		✓		Dry chemical	
86	17	หน้าบันไดหนีไฟ ST-3	✓		✓		✓		✓		Dry chemical	
87	17	โถงหน้าลิฟต์โดยสาร	✓		✓		✓		✓		Dry chemical	
88	17	หน้าโถง Fire Man Lift	✓		✓		✓		✓		Dry chemical	
89	17	โถง Fire Man Lift	✓		✓		✓		✓		Dry chemical	
90	16	หน้าบันไดหนีไฟ ST-3	✓		✓		✓		✓		Dry chemical	
91	16	โถงหน้าลิฟต์โดยสาร	✓		✓		✓		✓		Dry chemical	
92	16	หน้าโถง Fire Man Lift	✓		✓		✓		✓		Dry chemical	
93	16	โถง Fire Man Lift	✓		✓		✓		✓		Dry chemical	
94	15	หน้าบันไดหนีไฟ ST-3	✓		✓		✓		✓		Dry chemical	
95	15	โถงหน้าลิฟต์โดยสาร	✓		✓		✓		✓		Dry chemical	
96	15	หน้าโถง Fire Man Lift	✓		✓		✓		✓		Dry chemical	
97	15	โถง Fire Man Lift	✓		✓		✓		✓		Dry chemical	
98	14	หน้าบันไดหนีไฟ ST-3	✓		✓		✓		✓		Dry chemical	
99	14	โถงหน้าลิฟต์โดยสาร	✓		✓		✓		✓		Dry chemical	
100	14	หน้าโถง Fire Man Lift	✓		✓		✓		✓		Dry chemical	
101	14	โถง Fire Man Lift	✓		✓		✓		✓		Dry chemical	
102	12A	หน้าบันไดหนีไฟ ST-3	✓		✓		✓		✓		Dry chemical	
103	12A	โถงหน้าลิฟต์โดยสาร	✓		✓		✓		✓		Dry chemical	
104	12A	หน้าโถง Fire Man Lift	✓		✓		✓		✓		Dry chemical	
105	12A	โถง Fire Man Lift	✓		✓		✓		✓		Dry chemical	
106	11	หน้าบันไดหนีไฟ ST-3	✓		✓		✓		✓		Dry chemical	
107	11	โถงหน้าลิฟต์โดยสาร	✓		✓		✓		✓		Dry chemical	
108	11	หน้าโถง Fire Man Lift	✓		✓		✓		✓		Dry chemical	
109	11	โถง Fire Man Lift	✓		✓		✓		✓		Dry chemical	
110	10	หน้าบันไดหนีไฟ ST-3	✓		✓		✓		✓		Dry chemical	
111	10	โถงหน้าลิฟต์โดยสาร	✓		✓		✓		✓		Dry chemical	
112	10	หน้าโถง Fire Man Lift	✓		✓		✓		✓		Dry chemical	
113	10	โถง Fire Man Lift	✓		✓		✓		✓		Dry chemical	
114	9	หน้าบันไดหนีไฟ ST-3	✓		✓		✓		✓		Dry chemical	
115	9	โถงหน้าลิฟต์โดยสาร	✓		✓		✓		✓		Dry chemical	

Fire Extinguisher Monthly Checklist

ใบรายงานการตรวจสอบถังดับเพลิงดับเพลิงประจำเดือน

MANAGED BY Dusit HOSPITALITY SERVICES

Month / เดือน ...สิงหาคม................. Year / ปี ......2023....

Building : COCO PARC

Floor		สถานที่	สายฉีด		คันบังคับ		สภาพตัวถัง		เกจวัดแรงดัน		ชนิด	หมายเหตุ
			ปกติ	ไม่ปกติ	ปกติ	ไม่ปกติ	ปกติ	ไม่ปกติ	ปกติ	ไม่ปกติ		
116	9	หน้าโถง Fire Man Lift	/		/		/		/		Dry chemical	
117	9	โถง Fire Man Lift	/		/		/		/		Dry chemical	
118	8	ห้อง Fitness	/		/		/		/		Dry chemical	
119	8	โถงหน้าลิฟต์โดยสาร	/		/		/		/		Dry chemical	
120	8	หน้าโถง Fire Man Lift	/		/		/		/		Dry chemical	
121	8	โถง Fire Man Lift	/		/		/		/		Dry chemical	
122	7	ลานจอดรถ 7B	/		/		/		/		Dry chemical	
123	7	โถงหน้าลิฟต์โดยสาร	/		/		/		/		Dry chemical	
124	7	หน้าโถง Fire Man Lift	/		/		/		/		Dry chemical	
125	7	โถง Fire Man Lift	/		/		/		/		Dry chemical	
126	6	ลานจอดรถ 6B	/		/		/		/		Dry chemical	
127	6	โถงหน้าลิฟต์โดยสาร	/		/		/		/		Dry chemical	
128	6	หน้าโถง Fire Man Lift	/		/		/		/		Dry chemical	
129	6	โถง Fire Man Lift	/		/		/		/		Dry chemical	
130	5	ลานจอดรถ 5B	/		/		/		/		Dry chemical	
131	5	ลานจอดรถ 5B-N	/		/		/		/		Dry chemical	
132	5	โถงหน้าลิฟต์โดยสาร	/		/		/		/		Dry chemical	
133	5	หน้าโถง Fire Man Lift	/		/		/		/		Dry chemical	
134	5	โถง Fire Man Lift	/		/		/		/		Dry chemical	
135	4	ลานจอดรถ 4B	/		/		/		/		Dry chemical	
136	4	ลานจอดรถ 4B-N	/		/		/		/		Dry chemical	
137	4	โถงหน้าลิฟต์โดยสาร	/		/		/		/		Dry chemical	
138	4	หน้าโถง Fire Man Lift	/		/		/		/		Dry chemical	
139	4	โถง Fire Man Lift	/		/		/		/		Dry chemical	
140	3	ลานจอดรถ 3B	/		/		/		/		Dry chemical	
141	3	ลานจอดรถ 3B-N	/		/		/		/		Dry chemical	
142	3	โถงหน้าลิฟต์โดยสาร	/		/		/		/		Dry chemical	
143	3	หน้าโถง Fire Man Lift	/		/		/		/		Dry chemical	
144	3	โถง Fire Man Lift	/		/		/		/		Dry chemical	
145	3	ห้อง MDB	/		/		/		/		CARBON DIOXIDE	
146	3	ห้อง Generator	/		/		/		/		CARBON DIOXIDE	
147	2	ลานจอดรถ 2B-N	/		/		/		/		Dry chemical	
148	2	โถงหน้าลิฟต์โดยสาร	/		/		/		/		Dry chemical	
149	2	หน้าโถง Fire Man Lift	/		/		/		/		Dry chemical	
150	2	โถง Fire Man Lift	/		/		/		/		Dry chemical	
151	1	ลานจอดรถ 1B	/		/		/		/		Dry chemical	
152	1	ลานจอดรถ 1B-N	/		/		/		/		Dry chemical	
153	1	โถงหน้าลิฟต์โดยสาร	/		/		/		/		Dry chemical	

Fire Extinguisher Monthly Checklist

ใบรายงานการตรวจสอบถังดับเพลิงดับเพลิงประจำเดือน

MANAGED BY Dusit HOSPITALITY SERVICES

Month / เดือน ...สิงหาคม................. Year / ปี ......2023....

Building : COCO PARC

Floor		สถานที่	สายฉีด		คันบังคับ		สภาพตัวถัง		เกจวัดแรงดัน		ชนิด	หมายเหตุ
			ปกติ	ไม่ปกติ	ปกติ	ไม่ปกติ	ปกติ	ไม่ปกติ	ปกติ	ไม่ปกติ		
154	1	หน้าโถง Fire Man Lift	/		/		/		/		Dry chemical	
155	1	โถง Fire Man Lift	/		/		/		/		Dry chemical	
156	1	ห้อง CCTV	/		/		/		/		HALOTRON	
157	B1	ลานจอด 1B-N	/		/		/		/		Dry chemical	
158	B1	โถงหน้าลิฟต์โดยสาร	/		/		/		/		Dry chemical	
159	B1	หน้าโถง Fire Man Lift	/		/		/		/		Dry chemical	
160	B2	ห้อง Fire Pump	/		/		/		/		Dry chemical	

Remark / หมายเหตุ ....

Note : Please Mark N/A if not applicable , P Normal , x Abnormal / กรุณาใส่ N/A ถ้าไม่มีข้อมูล , P ปกติ , x ไม่ปกติ

Signature / ลายเซ็น (Tech. / ช่าง) [illegible]
Date / วันที่ 12 / ส.ค. / 66

Checked By / ตรวจสอบโดย
Signature / ลายเซ็น (Security Manager / หัวหน้ารปภ.) [illegible]
Date / วันที่ 14/8/66

Signature / ลายเซ็น (BM. / ผู้จัดการอาคาร) [illegible]
Date / วันที่ 18/08/22

Emergency Light Monthly Checklist

ใบรายงานการตรวจสอบแสงสว่างฉุกเฉินประจำเดือน

เดือน ......กันยายน..............Year / ปี ...2023..................

Building : COCO PARC

ลำดับ	Floor ชั้น	Location สถานที่	Battery Record / บันทึกค่าแบตเตอรี่ DC Voltage แรงดันไฟฟ้ากระแสตรง (1)	DC Ampere กระแสไฟฟ้ากระแสตรง (2)	Latest Charge วันที่เปลี่ยนล่าสุด (3)	Operation of Control System ระบบควบคุม (4) ปกติ	(4) ไม่ปกติ	Condition of Light Bulbs สภาพหลอดไฟ (5) ปกติ	(5) ไม่ปกติ	Discharge Hours จำนวนชั่วโมงจ่ายไฟ (6)	Remark หมายเหตุ (7)
1	Roof	ห้องเครื่อง Fire Man Lift	12 V	5 Ah	N/A	✓		✓		✓	
2	Roof	ห้อง Booster Pump	12 V	5 Ah	N/A	✓		✓		✓	
3	Roof	ST3	12 V	5 Ah	N/A	✓		✓		✓	
4	Roof	ST2	12 V	5 Ah	N/A	✓		✓		✓	
5	Roof	ห้อง Control Lift No.1-3	12 V	5 Ah	N/A	✓		✓		✓	
6	ดาดฟ้า	ST1	12 V	5 Ah	N/A	✓		✓		✓	
7	38	ST1	12 V	5 Ah	N/A	✓		✓		✓	
8	37	Corridor Zone A	12 V	5 Ah	N/A	✓		✓		✓	
9	37	Corridor Zone A หน้าห้องขยะ	12 V	5 Ah	N/A	✓		✓		✓	
10	37	ST3	12 V	5 Ah	N/A	✓		✓		✓	
11	37	Corridor Zone B โถงหน้าลิฟต์	12 V	5 Ah	N/A	✓		✓		✓	
12	37	หน้าบันไดหนีไฟ Zone B ST1	12 V	5 Ah	N/A	✓		✓		✓	
13	37	ST1	12 V	5 Ah	N/A	✓		✓		✓	
14	37	Corridor Zone C หน้าโถง Fire Man Lift	12 V	5 Ah	N/A	✓		✓		✓	
15	37	ST2	12 V	5 Ah	N/A	✓		✓		✓	
16	37	โถง Fire Man Lift	12 V	5 Ah	N/A	✓		✓		✓	
17	36	Corridor Zone A	12 V	5 Ah	N/A	✓		✓		✓	
18	36	Corridor Zone A หน้าห้องขยะ	12 V	5 Ah	N/A	✓		✓		✓	
19	36	ST3	12 V	5 Ah	N/A	✓		✓		✓	
20	36	Corridor Zone B โถงหน้าลิฟต์	12 V	5 Ah	N/A	✓		✓		✓	
21	36	หน้าบันไดหนีไฟ Zone B ST1	12 V	5 Ah	N/A	✓		✓		✓	
22	36	ST1	12 V	5 Ah	N/A	✓		✓		✓	
23	36	Corridor Zone C หน้าโถง Fire Man Lift	12 V	5 Ah	N/A	✓		✓		✓	
24	36	ST2	12 V	5 Ah	N/A	✓		✓		✓	
25	36	โถง Fire Man Lift	12 V	5 Ah	N/A	✓		✓		✓	
26	35	Corridor Zone A	12 V	5 Ah	N/A	✓		✓		✓	
27	35	Corridor Zone A หน้าห้องขยะ	12 V	5 Ah	N/A	✓		✓		✓	
28	35	ST3	12 V	5 Ah	N/A	✓		✓		✓	
29	35	Corridor Zone B โถงหน้าลิฟต์	12 V	5 Ah	N/A	✓		✓		✓	
30	35	หน้าบันไดหนีไฟ Zone B ST1	12 V	5 Ah	N/A	✓		✓		✓	
31	35	ST1	12 V	5 Ah	N/A	✓		✓		✓	
32	35	Corridor Zone C หน้าโถง Fire Man Lift	12 V	5 Ah	N/A	✓		✓		✓	
33	35	ST2	12 V	5 Ah	N/A	✓		✓		✓	

Emergency Light Monthly Checklist

ใบรายงานการตรวจสอบแสงสว่างฉุกเฉินประจำเดือน

เดือน ......กันยายน..............Year / ปี ...2023..................

Building : COCO PARC

ลำดับ	Floor ชั้น	Location สถานที่	Battery Record / บันทึกค่าแบตเตอรี่ DC Voltage แรงดันไฟฟ้ากระแสตรง (1)	DC Ampere กระแสไฟฟ้ากระแสตรง (2)	Latest Charge วันที่เปลี่ยนล่าสุด (3)	Operation of Control System ระบบควบคุม (4) ปกติ	(4) ไม่ปกติ	Condition of Light Bulbs สภาพหลอดไฟ (5) ปกติ	(5) ไม่ปกติ	Discharge Hours จำนวนชั่วโมงจ่ายไฟ (6)	Remark หมายเหตุ (7)
34	35	โถง Fire Man Lift	12 V	5 Ah	N/A	✓		✓		✓	
35	34	Corridor Zone A	12 V	5 Ah	N/A	✓		✓		✓	
36	34	Corridor Zone A หน้าห้องขยะ	12 V	5 Ah	N/A	✓		✓		✓	
37	34	ST3	12 V	5 Ah	N/A	✓		✓		✓	
38	34	Corridor Zone B โถงหน้าลิฟต์	12 V	5 Ah	N/A	✓		✓		✓	
39	34	หน้าบันไดหนีไฟ Zone B ST1	12 V	5 Ah	N/A	✓		✓		✓	
40	34	ST1	12 V	5 Ah	N/A	✓		✓		✓	
41	34	Corridor Zone C หน้าโถง Fire Man Lift	12 V	5 Ah	N/A	✓		✓		✓	
42	34	ST2	12 V	5 Ah	N/A	✓		✓		✓	
43	34	โถง Fire Man Lift	12 V	5 Ah	N/A	✓		✓		✓	
44	33	Corridor Zone A	12 V	5 Ah	N/A	✓		✓		✓	
45	33	Corridor Zone A หน้าห้องขยะ	12 V	5 Ah	N/A	✓		✓		✓	
46	33	ST3	12 V	5 Ah	N/A	✓		✓		✓	
47	33	Corridor Zone B โถงหน้าลิฟต์	12 V	5 Ah	N/A	✓		✓		✓	
48	33	หน้าบันไดหนีไฟ Zone B ST1	12 V	5 Ah	N/A	✓		✓		✓	
49	33	ST1	12 V	5 Ah	N/A	✓		✓		✓	
50	33	Corridor Zone C หน้าโถง Fire Man Lift	12 V	5 Ah	N/A	✓		✓		✓	
51	33	ST2	12 V	5 Ah	N/A	✓		✓		✓	
52	33	โถง Fire Man Lift	12 V	5 Ah	N/A	✓		✓		✓	
53	32	Corridor Zone A	12 V	5 Ah	N/A	✓		✓		✓	
54	32	Corridor Zone A หน้าห้องขยะ	12 V	5 Ah	N/A	✓		✓		✓	
55	32	ST3	12 V	5 Ah	N/A	✓		✓		✓	
56	32	Corridor Zone B โถงหน้าลิฟต์	12 V	5 Ah	N/A	✓		✓		✓	
57	32	หน้าบันไดหนีไฟ Zone B ST1	12 V	5 Ah	N/A	✓		✓		✓	
58	32	ST1	12 V	5 Ah	N/A	✓		✓		✓	
59	32	Corridor Zone C หน้าโถง Fire Man Lift	12 V	5 Ah	N/A	✓		✓		✓	
60	32	ST2	12 V	5 Ah	N/A	✓		✓		✓	
61	32	โถง Fire Man Lift	12 V	5 Ah	N/A	✓		✓		✓	
62	31	Corridor Zone A	12 V	5 Ah	N/A	✓		✓		✓	
63	31	หน้าบันไดหนีไฟ Zone A ST3	12 V	5 Ah	N/A	✓		✓		✓	
64	31	Corridor Zone A หน้าห้องขยะ	12 V	5 Ah	N/A	✓		✓		✓	
65	31	ST3	12 V	5 Ah	N/A	✓		✓		✓	
66	31	Corridor Zone B	12 V	5 Ah	N/A	✓		✓		✓	

Emergency Light Monthly Checklist

ใบรายงานการตรวจสอบแสงสว่างฉุกเฉินประจำเดือน

เดือน ......กันยายน..............Year / ปี ...2023..................

Building : COCO PARC

MANAGED BY Dusit HOSPITALITY SERVICES

ลำดับ	Fl ชั้น	Location สถานที่	Battery Record / บันทึกค่าแบตเตอรี่: DC Voltage แรงดันไฟฟ้ากระแสตรง (1)	DC Ampere กระแสไฟฟ้ากระแสตรง (2)	Latest Charge วันที่เปลี่ยนล่าสุด (3)	Operation of Control System สภาพชุดควบคุม (4) ปกติ	(4) ไม่ปกติ	Condition of Light Bulbs สภาพหลอดไฟ (5) ปกติ	(5) ไม่ปกติ	Discharge Hours จำนวนชั่วโมงที่ใช้งาน (6)	Remark หมายเหตุ (7)
67	31	Corridor Zone B โถงหน้าลิฟต์	12 V	5 Ah	N/A	✓		✓		✓	
68	31	หน้าบันไดหนีไฟ Zone B ST1	12 V	5 Ah	N/A	✓		✓		✓	
69	31	ST1	12 V	5 Ah	N/A	✓		✓		✓	
70	31	Corridor Zone C หน้าโถง Fire Man Lift	12 V	5 Ah	N/A	✓		✓		✓	
71	31	Corridor Zone C	12 V	5 Ah	N/A	✓		✓		✓	
72	31	ST2	12 V	5 Ah	N/A	✓		✓		✓	
73	31	โถง Fire Man Lift	12 V	5 Ah	N/A	✓		✓		✓	
74	30	Corridor Zone A	12 V	5 Ah	N/A	✓		✓		✓	
75	30	หน้าบันไดหนีไฟ Zone A ST3	12 V	5 Ah	N/A	✓		✓		✓	
76	30	Corridor Zone A หน้าห้องขยะ	12 V	5 Ah	N/A	✓		✓		✓	
77	30	ST3	12 V	5 Ah	N/A	✓		✓		✓	
78	30	Corridor Zone B	12 V	5 Ah	N/A	✓		✓		✓	
79	30	Corridor Zone B โถงหน้าลิฟต์	12 V	5 Ah	N/A	✓		✓		✓	
80	30	หน้าบันไดหนีไฟ Zone B ST1	12 V	5 Ah	N/A	✓		✓		✓	
81	30	ST1	12 V	5 Ah	N/A	✓		✓		✓	
82	30	Corridor Zone C หน้าโถง Fire Man Lift	12 V	5 Ah	N/A	✓		✓		✓	
83	30	Corridor Zone C	12 V	5 Ah	N/A	✓		✓		✓	
84	30	ST2	12 V	5 Ah	N/A	✓		✓		✓	
85	30	โถง Fire Man Lift	12 V	5 Ah	N/A	✓		✓		✓	
86	29	Corridor Zone A	12 V	5 Ah	N/A	✓		✓		✓	
87	29	หน้าบันไดหนีไฟ Zone A ST3	12 V	5 Ah	N/A	✓		✓		✓	
88	29	Corridor Zone A หน้าห้องขยะ	12 V	5 Ah	N/A	✓		✓		✓	
89	29	ST3	12 V	5 Ah	N/A	✓		✓		✓	
90	29	Corridor Zone B	12 V	5 Ah	N/A	✓		✓		✓	
91	29	Corridor Zone B โถงหน้าลิฟต์	12 V	5 Ah	N/A	✓		✓		✓	
92	29	หน้าบันไดหนีไฟ Zone B ST1	12 V	5 Ah	N/A	✓		✓		✓	
93	29	ST1	12 V	5 Ah	N/A	✓		✓		✓	
94	29	Corridor Zone C หน้าโถง Fire Man Lift	12 V	5 Ah	N/A	✓		✓		✓	
95	29	Corridor Zone C	12 V	5 Ah	N/A	✓		✓		✓	
96	29	ST2	12 V	5 Ah	N/A	✓		✓		✓	
97	29	โถง Fire Man Lift	12 V	5 Ah	N/A	✓		✓		✓	
98	28	Corridor Zone A	12 V	5 Ah	N/A	✓		✓		✓	
99	28	หน้าบันไดหนีไฟ Zone A ST3	12 V	5 Ah	N/A	✓		✓		✓	

Emergency Light Monthly Checklist

ใบรายงานการตรวจสอบแสงสว่างฉุกเฉินประจำเดือน

เดือน ......กันยายน..............Year / ปี ...2023..................

Building : COCO PARC

MANAGED BY Dusit HOSPITALITY SERVICES

ลำดับ	Fl ชั้น	Location สถานที่	Battery Record / บันทึกค่าแบตเตอรี่: DC Voltage แรงดันไฟฟ้ากระแสตรง (1)	DC Ampere กระแสไฟฟ้ากระแสตรง (2)	Latest Charge วันที่เปลี่ยนล่าสุด (3)	Operation of Control System สภาพชุดควบคุม (4) ปกติ	(4) ไม่ปกติ	Condition of Light Bulbs สภาพหลอดไฟ (5) ปกติ	(5) ไม่ปกติ	Discharge Hours จำนวนชั่วโมงที่ใช้งาน (6)	Remark หมายเหตุ (7)
100	28	Corridor Zone A หน้าห้องขยะ	12 V	5 Ah	N/A	✓		✓		✓	
101	28	ST3	12 V	5 Ah	N/A	✓		✓		✓	
102	28	Corridor Zone B	12 V	5 Ah	N/A	✓		✓		✓	
103	28	Corridor Zone B โถงหน้าลิฟต์	12 V	5 Ah	N/A	✓		✓		✓	
104	28	หน้าบันไดหนีไฟ Zone B ST1	12 V	5 Ah	N/A	✓		✓		✓	
105	28	ST1	12 V	5 Ah	N/A	✓		✓		✓	
106	28	Corridor Zone C หน้าโถง Fire Man Lift	12 V	5 Ah	N/A	✓		✓		✓	
107	28	Corridor Zone C	12 V	5 Ah	N/A	✓		✓		✓	
108	28	ST2	12 V	5 Ah	N/A	✓		✓		✓	
109	28	โถง Fire Man Lift	12 V	5 Ah	N/A	✓		✓		✓	
110	27	Corridor Zone A	12 V	5 Ah	N/A	✓		✓		✓	
111	27	หน้าบันไดหนีไฟ Zone A ST3	12 V	5 Ah	N/A	✓		✓		✓	
112	27	Corridor Zone A หน้าห้องขยะ	12 V	5 Ah	N/A	✓		✓		✓	
113	27	ST3	12 V	5 Ah	N/A	✓		✓		✓	
114	27	Corridor Zone B	12 V	5 Ah	N/A	✓		✓		✓	
115	27	Corridor Zone B โถงหน้าลิฟต์	12 V	5 Ah	N/A	✓		✓		✓	
116	27	หน้าบันไดหนีไฟ Zone B ST1	12 V	5 Ah	N/A	✓		✓		✓	
117	27	ST1	12 V	5 Ah	N/A	✓		✓		✓	
118	27	Corridor Zone C หน้าโถง Fire Man Lift	12 V	5 Ah	N/A	✓		✓		✓	
119	27	Corridor Zone C	12 V	5 Ah	N/A	✓		✓		✓	
120	27	ST2	12 V	5 Ah	N/A	✓		✓		✓	
121	27	โถง Fire Man Lift	12 V	5 Ah	N/A	✓		✓		✓	
122	26	Corridor Zone A	12 V	5 Ah	N/A	✓		✓		✓	
123	26	หน้าบันไดหนีไฟ Zone A ST3	12 V	5 Ah	N/A	✓		✓		✓	
124	26	Corridor Zone A หน้าห้องขยะ	12 V	5 Ah	N/A	✓		✓		✓	
125	26	ST3	12 V	5 Ah	N/A	✓		✓		✓	
126	26	Corridor Zone B	12 V	5 Ah	N/A	✓		✓		✓	
127	26	Corridor Zone B โถงหน้าลิฟต์	12 V	5 Ah	N/A	✓		✓		✓	
128	26	หน้าบันไดหนีไฟ Zone B ST1	12 V	5 Ah	N/A	✓		✓		✓	
129	26	ST1	12 V	5 Ah	N/A	✓		✓		✓	
130	26	Corridor Zone C หน้าโถง Fire Man Lift	12 V	5 Ah	N/A	✓		✓		✓	
131	26	Corridor Zone C	12 V	5 Ah	N/A	✓		✓		✓	
132	26	ST2	12 V	5 Ah	N/A	✓		✓		✓	

Emergency Light Monthly Checklist

ใบรายงานการตรวจสอบแสงสว่างฉุกเฉินประจำเดือน

เดือน ......กันยายน..............Year / ปี ...2023.................

MANAGED BY Dusit HOSPITALITY SERVICES

Building : COCO PARC

ลำดับ	Floor ชั้น	Location สถานที่	Battery Record / บันทึกค่าแบตเตอรี่: DC Voltage แรงดันไฟฟ้ากระแสตรง (1)	DC Ampere กระแสไฟฟ้ากระแสตรง (2)	Latest Change วันที่เปลี่ยนล่าสุด (3)	Operation of Control System สภาพชุดควบคุม (4): ปกติ	(4): ไม่ปกติ	Condition of Light Bulbs สภาพหลอดไฟ (5): ปกติ	(5): ไม่ปกติ	Discharge Hours จำนวนชั่วโมงที่ใช้งาน (6)	Remark หมายเหตุ (7)
133	26	โถง Fire Man Lift	12 V	5 Ah	N/A	✓		✓		✓	
134	25	Corridor Zone A	12 V	5 Ah	N/A	✓		✓		✓	
135	25	หน้าบันไดหนีไฟ Zone A ST3	12 V	5 Ah	N/A	✓		✓		✓	
136	25	Corridor Zone A หน้าห้องขยะ	12 V	5 Ah	N/A	✓		✓		✓	
137	25	ST3	12 V	5 Ah	N/A	✓		✓		✓	
138	25	Corridor Zone B	12 V	5 Ah	N/A	✓		✓		✓	
139	25	Corridor Zone B โถงหน้าลิฟต์	12 V	5 Ah	N/A	✓		✓		✓	
140	25	หน้าบันไดหนีไฟ Zone B ST1	12 V	5 Ah	N/A	✓		✓		✓	
141	25	ST1	12 V	5 Ah	N/A	✓		✓		✓	
142	25	Corridor Zone C หน้าโถง Fire Man Lift	12 V	5 Ah	N/A	✓		✓		✓	
143	25	Corridor Zone C	12 V	5 Ah	N/A	✓		✓		✓	
144	25	ST2	12 V	5 Ah	N/A	✓		✓		✓	
145	25	โถง Fire Man Lift	12 V	5 Ah	N/A	✓		✓		✓	
146	24	Corridor Zone A	12 V	5 Ah	N/A	✓		✓		✓	
147	24	หน้าบันไดหนีไฟ Zone A ST3	12 V	5 Ah	N/A	✓		✓		✓	
148	24	Corridor Zone A หน้าห้องขยะ	12 V	5 Ah	N/A	✓		✓		✓	
149	24	ST3	12 V	5 Ah	N/A	✓		✓		✓	
150	24	Corridor Zone B	12 V	5 Ah	N/A	✓		✓		✓	
151	24	Corridor Zone B โถงหน้าลิฟต์	12 V	5 Ah	N/A	✓		✓		✓	
152	24	หน้าบันไดหนีไฟ Zone B ST1	12 V	5 Ah	N/A	✓		✓		✓	
153	24	ST1	12 V	5 Ah	N/A	✓		✓		✓	
154	24	Corridor Zone C หน้าโถง Fire Man Lift	12 V	5 Ah	N/A	✓		✓		✓	
155	24	Corridor Zone C	12 V	5 Ah	N/A	✓		✓		✓	
156	24	ST2	12 V	5 Ah	N/A	✓		✓		✓	
157	24	โถง Fire Man Lift	12 V	5 Ah	N/A	✓		✓		✓	
158	23	Corridor Zone A	12 V	5 Ah	N/A	✓		✓		✓	
159	23	หน้าบันไดหนีไฟ Zone A ST3	12 V	5 Ah	N/A	✓		✓		✓	
160	23	Corridor Zone A หน้าห้องขยะ	12 V	5 Ah	N/A	✓		✓		✓	
161	23	ST3	12 V	5 Ah	N/A	✓		✓		✓	
162	23	Corridor Zone B	12 V	5 Ah	N/A	✓		✓		✓	
163	23	Corridor Zone B โถงหน้าลิฟต์	12 V	5 Ah	N/A	✓		✓		✓	
164	23	หน้าบันไดหนีไฟ Zone B ST1	12 V	5 Ah	N/A	✓		✓		✓	
165	23	ST1	12 V	5 Ah	N/A	✓		✓		✓	

Emergency Light Monthly Checklist

ใบรายงานการตรวจสอบแสงสว่างฉุกเฉินประจำเดือน

เดือน ......กันยายน..............Year / ปี ...2023.................

MANAGED BY Dusit HOSPITALITY SERVICES

Building : COCO PACK

ลำดับ	Floor ชั้น	Location สถานที่	Battery Record / บันทึกค่าแบตเตอรี่: DC Voltage แรงดันไฟฟ้ากระแสตรง (1)	DC Ampere กระแสไฟฟ้ากระแสตรง (2)	Latest Change วันที่เปลี่ยนล่าสุด (3)	Operation of Control System สภาพชุดควบคุม (4): ปกติ	(4): ไม่ปกติ	Condition of Light Bulbs สภาพหลอดไฟ (5): ปกติ	(5): ไม่ปกติ	Discharge Hours จำนวนชั่วโมงที่ใช้งาน (6)	Remark หมายเหตุ (7)
166	23	Corridor Zone C หน้าโถง Fire Man Lift	12 V	5 Ah	N/A	✓		✓		✓	
167	23	Corridor Zone C	12 V	5 Ah	N/A	✓		✓		✓	
168	23	ST2	12 V	5 Ah	N/A	✓		✓		✓	
169	23	โถง Fire Man Lift	12 V	5 Ah	N/A	✓		✓		✓	
170	22	Corridor Zone A	12 V	5 Ah	N/A	✓		✓		✓	
171	22	หน้าบันไดหนีไฟ Zone A ST3	12 V	5 Ah	N/A	✓		✓		✓	
172	22	Corridor Zone A หน้าห้องขยะ	12 V	5 Ah	N/A	✓		✓		✓	
173	22	ST3	12 V	5 Ah	N/A	✓		✓		✓	
174	22	Corridor Zone B	12 V	5 Ah	N/A	✓		✓		✓	
175	22	Corridor Zone B โถงหน้าลิฟต์	12 V	5 Ah	N/A	✓		✓		✓	
176	22	หน้าบันไดหนีไฟ Zone B ST1	12 V	5 Ah	N/A	✓		✓		✓	
177	22	ST1	12 V	5 Ah	N/A	✓		✓		✓	
178	22	Corridor Zone C หน้าโถง Fire Man Lift	12 V	5 Ah	N/A	✓		✓		✓	
179	22	Corridor Zone C	12 V	5 Ah	N/A	✓		✓		✓	
180	22	ST2	12 V	5 Ah	N/A	✓		✓		✓	
181	22	โถง Fire Man Lift	12 V	5 Ah	N/A	✓		✓		✓	
182	21	Corridor Zone A	12 V	5 Ah	N/A	✓		✓		✓	
183	21	หน้าบันไดหนีไฟ Zone A ST3	12 V	5 Ah	N/A	✓		✓		✓	
184	21	Corridor Zone A หน้าห้องขยะ	12 V	5 Ah	N/A	✓		✓		✓	
185	21	ST3	12 V	5 Ah	N/A	✓		✓		✓	
186	21	Corridor Zone B โถงหน้าลิฟต์	12 V	5 Ah	N/A	✓		✓		✓	
187	21	หน้าบันไดหนีไฟ Zone B ST1	12 V	5 Ah	N/A	✓		✓		✓	
188	21	ST1	12 V	5 Ah	N/A	✓		✓		✓	
189	21	Corridor Zone C หน้าโถง Fire Man Lift	12 V	5 Ah	N/A	✓		✓		✓	
190	21	Corridor Zone C	12 V	5 Ah	N/A	✓		✓		✓	
191	21	ST2	12 V	5 Ah	N/A	✓		✓		✓	
192	21	โถง Fire Man Lift	12 V	5 Ah	N/A	✓		✓		✓	
193	20	Corridor Zone A	12 V	5 Ah	N/A	✓		✓		✓	
194	20	หน้าบันไดหนีไฟ Zone A ST3	12 V	5 Ah	N/A	✓		✓		✓	
195	20	Corridor Zone A หน้าห้องขยะ	12 V	5 Ah	N/A	✓		✓		✓	
196	20	ST3	12 V	5 Ah	N/A	✓		✓		✓	
197	20	Corridor Zone B	12 V	5 Ah	N/A	✓		✓		✓	
198	20	Corridor Zone B โถงหน้าลิฟต์	12 V	5 Ah	N/A	✓		✓		✓	

Emergency Light Monthly Checklist

ใบรายงานการตรวจสอบแสงสว่างฉุกเฉินประจำเดือน

เดือน ......กันยายน..............Year / ปี ...2023..................

MANAGED BY Dusit HOSPITALITY SERVICES

Building : COCO PACK

ลำดับ	Floor ชั้น	Location สถานที่	Battery Record / บันทึกแบตเตอรี่ DC Voltage แรงเคลื่อนไฟฟ้า กระแสตรง (1)	DC Ampere กระแสไฟฟ้า กระแสตรง (2)	Latest Charge ไฟเต็มเมื่อ ล่าสุด (3)	Operation of Control System สภาพชุดควบคุม (4) ปกติ	ไม่ปกติ	Condition of Light Bulbs สภาพหลอดไฟ (5) ปกติ	ไม่ปกติ	Discharge Hours จำนวนชั่วโมงที่จ่ายไฟ (ชม.) (6)	Remark หมายเหตุ (7)
199	20	หน้าบันไดหนีไฟ Zone B ST1	12 V	5 Ah	N/A	✓		✓		✓	
200	20	ST1	12 V	5 Ah	N/A	✓		✓		✓	
201	20	Corridor Zone C หน้าโถง Fire Man Lift	12 V	5 Ah	N/A	✓		✓		✓	
202	20	Corridor Zone C	12 V	5 Ah	N/A	✓		✓		✓	
203	20	ST2	12 V	5 Ah	N/A	✓		✓		✓	
204	20	โถง Fire Man Lift	12 V	5 Ah	N/A	✓		✓		✓	
205	19	Corridor Zone A	12 V	5 Ah	N/A	✓		✓		✓	
206	19	หน้าบันไดหนีไฟ Zone A ST3	12 V	5 Ah	N/A	✓		✓		✓	
207	19	Corridor Zone A หน้าห้องขยะ	12 V	5 Ah	N/A	✓		✓		✓	
208	19	ST3	12 V	5 Ah	N/A	✓		✓		✓	
209	19	Corridor Zone B	12 V	5 Ah	N/A	✓		✓		✓	
210	19	Corridor Zone B โถงหน้าลิฟต์	12 V	5 Ah	N/A	✓		✓		✓	
211	19	หน้าบันไดหนีไฟ Zone B ST1	12 V	5 Ah	N/A	✓		✓		✓	
212	19	ST1	12 V	5 Ah	N/A	✓		✓		✓	
213	19	Corridor Zone C หน้าโถง Fire Man Lift	12 V	5 Ah	N/A	✓		✓		✓	
214	19	Corridor Zone C	12 V	5 Ah	N/A	✓		✓		✓	
215	19	ST2	12 V	5 Ah	N/A	✓		✓		✓	
216	19	โถง Fire Man Lift	12 V	5 Ah	N/A	✓		✓		✓	
217	18	Corridor Zone A	12 V	5 Ah	N/A	✓		✓		✓	
218	18	หน้าบันไดหนีไฟ Zone A ST3	12 V	5 Ah	N/A	✓		✓		✓	
219	18	Corridor Zone A หน้าห้องขยะ	12 V	5 Ah	N/A	✓		✓		✓	
220	18	ST3	12 V	5 Ah	N/A	✓		✓		✓	
221	18	Corridor Zone B	12 V	5 Ah	N/A	✓		✓		✓	
222	18	Corridor Zone B โถงหน้าลิฟต์	12 V	5 Ah	N/A	✓		✓		✓	
223	18	หน้าบันไดหนีไฟ Zone B ST1	12 V	5 Ah	N/A	✓		✓		✓	
224	18	ST1	12 V	5 Ah	N/A	✓		✓		✓	
225	18	Corridor Zone C หน้าโถง Fire Man Lift	12 V	5 Ah	N/A	✓		✓		✓	
226	18	Corridor Zone C	12 V	5 Ah	N/A	✓		✓		✓	
227	18	ST2	12 V	5 Ah	N/A	✓		✓		✓	
228	18	โถง Fire Man Lift	12 V	5 Ah	N/A	✓		✓		✓	
229	17	Corridor Zone A	12 V	5 Ah	N/A	✓		✓		✓	
230	17	หน้าบันไดหนีไฟ Zone A ST3	12 V	5 Ah	N/A	✓		✓		✓	
231	17	Corridor Zone A หน้าห้องขยะ	12 V	5 Ah	N/A	✓		✓		✓	

Emergency Light Monthly Checklist

ใบรายงานการตรวจสอบแสงสว่างฉุกเฉินประจำเดือน

เดือน ......กันยายน..............Year / ปี ...2023..................

MANAGED BY Dusit HOSPITALITY SERVICES

Building : COCO PACK

ลำดับ	Floor ชั้น	Location สถานที่	Battery Record / บันทึกแบตเตอรี่ DC Voltage แรงเคลื่อนไฟฟ้า กระแสตรง (1)	DC Ampere กระแสไฟฟ้า กระแสตรง (2)	Latest Charge ไฟเต็มเมื่อ ล่าสุด (3)	Operation of Control System สภาพชุดควบคุม (4) ปกติ	ไม่ปกติ	Condition of Light Bulbs สภาพหลอดไฟ (5) ปกติ	ไม่ปกติ	Discharge Hours จำนวนชั่วโมงที่จ่ายไฟ (ชม.) (6)	Remark หมายเหตุ (7)
232	17	ST3	12 V	5 Ah	N/A	✓		✓		✓	
233	17	Corridor Zone B	12 V	5 Ah	N/A	✓		✓		✓	
234	17	Corridor Zone B โถงหน้าลิฟต์	12 V	5 Ah	N/A	✓		✓		✓	
235	17	หน้าบันไดหนีไฟ Zone B ST1	12 V	5 Ah	N/A	✓		✓		✓	
236	17	ST1	12 V	5 Ah	N/A	✓		✓		✓	
237	17	Corridor Zone C หน้าโถง Fire Man Lift	12 V	5 Ah	N/A	✓		✓		✓	
238	17	Corridor Zone C	12 V	5 Ah	N/A	✓		✓		✓	
239	17	ST2	12 V	5 Ah	N/A	✓		✓		✓	
240	17	โถง Fire Man Lift	12 V	5 Ah	N/A	✓		✓		✓	
241	16	Corridor Zone A	12 V	5 Ah	N/A	✓		✓		✓	
242	16	หน้าบันไดหนีไฟ Zone A ST3	12 V	5 Ah	N/A	✓		✓		✓	
243	16	Corridor Zone A หน้าห้องขยะ	12 V	5 Ah	N/A	✓		✓		✓	
244	16	ST3	12 V	5 Ah	N/A	✓		✓		✓	
245	16	Corridor Zone B	12 V	5 Ah	N/A	✓		✓		✓	
246	16	Corridor Zone B โถงหน้าลิฟต์	12 V	5 Ah	N/A	✓		✓		✓	
247	16	หน้าบันไดหนีไฟ Zone B ST1	12 V	5 Ah	N/A	✓		✓		✓	
248	16	ST1	12 V	5 Ah	N/A	✓		✓		✓	
249	16	Corridor Zone C หน้าโถง Fire Man Lift	12 V	5 Ah	N/A	✓		✓		✓	
250	16	Corridor Zone C	12 V	5 Ah	N/A	✓		✓		✓	
251	16	ST2	12 V	5 Ah	N/A	✓		✓		✓	
252	16	โถง Fire Man Lift	12 V	5 Ah	N/A	✓		✓		✓	
253	15	Corridor Zone A	12 V	5 Ah	N/A	✓		✓		✓	
254	15	หน้าบันไดหนีไฟ Zone A ST3	12 V	5 Ah	N/A	✓		✓		✓	
255	15	Corridor Zone A หน้าห้องขยะ	12 V	5 Ah	N/A	✓		✓		✓	
256	15	ST3	12 V	5 Ah	N/A	✓		✓		✓	
257	15	Corridor Zone B	12 V	5 Ah	N/A	✓		✓		✓	
258	15	Corridor Zone B โถงหน้าลิฟต์	12 V	5 Ah	N/A	✓		✓		✓	
259	15	หน้าบันไดหนีไฟ Zone B ST1	12 V	5 Ah	N/A	✓		✓		✓	
260	15	ST1	12 V	5 Ah	N/A	✓		✓		✓	
261	15	Corridor Zone C หน้าโถง Fire Man Lift	12 V	5 Ah	N/A	✓		✓		✓	
262	15	Corridor Zone C	12 V	5 Ah	N/A	✓		✓		✓	
263	15	ST2	12 V	5 Ah	N/A	✓		✓		✓	
264	15	โถง Fire Man Lift	12 V	5 Ah	N/A	✓		✓		✓	

Emergency Light Monthly Checklist

ใบรายงานการตรวจสอบแสงสว่างฉุกเฉินประจำเดือน

เดือน ......กันยายน..............Year / ปี ...2023..................

Building : COCO PACK

ลำดับ	Floor ชั้น	Location สถานที่	Battery Record / บันทึกค่าแบตเตอรี่: DC Voltage แรงดันไฟฟ้ากระแสตรง (1)	DC Ampere กระแสไฟฟ้ากระแสตรง (2)	Latest Charge วันที่เปลี่ยน (3)	Operation of Control System ระบบควบคุม (4): ปกติ	ไม่ปกติ	Condition of Light Bulbs สภาพหลอดไฟ (5): ปกติ	ไม่ปกติ	Discharge Hours จำนวนชั่วโมงจ่ายไฟ (6)	Remark หมายเหตุ (7)
265	14	Corridor Zone A	12 V	5 Ah	N/A	✓		✓		✓	
266	14	หน้าบันไดหนีไฟ Zone A ST3	12 V	5 Ah	N/A	✓		✓		✓	
267	14	Corridor Zone A หน้าห้องขยะ	12 V	5 Ah	N/A	✓		✓		✓	
268	14	ST3	12 V	5 Ah	N/A	✓		✓		✓	
269	14	Corridor Zone B	12 V	5 Ah	N/A	✓		✓		✓	
270	14	Corridor Zone B โถงหน้าลิฟต์	12 V	5 Ah	N/A	✓		✓		✓	
271	14	หน้าบันไดหนีไฟ Zone B ST1	12 V	5 Ah	N/A	✓		✓		✓	
272	14	ST1	12 V	5 Ah	N/A	✓		✓		✓	
273	14	Corridor Zone C หน้าโถง Fire Man Lift	12 V	5 Ah	N/A	✓		✓		✓	
274	14	Corridor Zone C	12 V	5 Ah	N/A	✓		✓		✓	
275	14	ST2	12 V	5 Ah	N/A	✓		✓		✓	
276	14	โถง Fire Man Lift	12 V	5 Ah	N/A	✓		✓		✓	
277	12A	Corridor Zone A	12 V	5 Ah	N/A	✓		✓		✓	
278	12A	หน้าบันไดหนีไฟ Zone A ST3	12 V	5 Ah	N/A	✓		✓		✓	
279	12A	Corridor Zone A หน้าห้องขยะ	12 V	5 Ah	N/A	✓		✓		✓	
280	12A	ST3	12 V	5 Ah	N/A	✓		✓		✓	
281	12A	Corridor Zone B	12 V	5 Ah	N/A	✓		✓		✓	
282	12A	Corridor Zone B โถงหน้าลิฟต์	12 V	5 Ah	N/A	✓		✓		✓	
283	12A	หน้าบันไดหนีไฟ Zone B ST1	12 V	5 Ah	N/A	✓		✓		✓	
284	12A	ST1	12 V	5 Ah	N/A	✓		✓		✓	
285	12A	Corridor Zone C หน้าโถง Fire Man Lift	12 V	5 Ah	N/A	✓		✓		✓	
286	12A	Corridor Zone C	12 V	5 Ah	N/A	✓		✓		✓	
287	12A	ST2	12 V	5 Ah	N/A	✓		✓		✓	
288	12A	โถง Fire Man Lift	12 V	5 Ah	N/A	✓		✓		✓	
289	12	Corridor Zone A	12 V	5 Ah	N/A	✓		✓		✓	
290	12	หน้าบันไดหนีไฟ Zone A ST3	12 V	5 Ah	N/A	✓		✓		✓	
291	12	Corridor Zone A หน้าห้องขยะ	12 V	5 Ah	N/A	✓		✓		✓	
292	12	ST3	12 V	5 Ah	N/A	✓		✓		✓	
293	12	Corridor Zone B	12 V	5 Ah	N/A	✓		✓		✓	
294	12	Corridor Zone B โถงหน้าลิฟต์	12 V	5 Ah	N/A	✓		✓		✓	
295	12	หน้าบันไดหนีไฟ Zone B ST1	12 V	5 Ah	N/A	✓		✓		✓	
296	12	ST1	12 V	5 Ah	N/A	✓		✓		✓	
297	12	Corridor Zone C หน้าโถง Fire Man Lift	12 V	5 Ah	N/A	✓		✓		✓	

Emergency Light Monthly Checklist

ใบรายงานการตรวจสอบแสงสว่างฉุกเฉินประจำเดือน

เดือน ......กันยายน..............Year / ปี ...2023..................

Building : COCO PACK

ลำดับ	Floor ชั้น	Location สถานที่	Battery Record / บันทึกค่าแบตเตอรี่: DC Voltage แรงดันไฟฟ้ากระแสตรง (1)	DC Ampere กระแสไฟฟ้ากระแสตรง (2)	Latest Charge วันที่เปลี่ยน (3)	Operation of Control System ระบบควบคุม (4): ปกติ	ไม่ปกติ	Condition of Light Bulbs สภาพหลอดไฟ (5): ปกติ	ไม่ปกติ	Discharge Hours จำนวนชั่วโมงจ่ายไฟ (6)	Remark หมายเหตุ (7)
298	12	Corridor Zone C	12 V	5 Ah	N/A	✓		✓		✓	
299	12	ST2	12 V	5 Ah	N/A	✓		✓		✓	
300	12	โถง Fire Man Lift	12 V	5 Ah	N/A	✓		✓		✓	
301	11	Corridor Zone A	12 V	5 Ah	N/A	✓		✓		✓	
302	11	หน้าบันไดหนีไฟ Zone A ST3	12 V	5 Ah	N/A	✓		✓		✓	
303	11	Corridor Zone A หน้าห้องขยะ	12 V	5 Ah	N/A	✓		✓		✓	
304	11	ST3	12 V	5 Ah	N/A	✓		✓		✓	
305	11	Corridor Zone B	12 V	5 Ah	N/A	✓		✓		✓	
306	11	Corridor Zone B โถงหน้าลิฟต์	12 V	5 Ah	N/A	✓		✓		✓	
307	11	หน้าบันไดหนีไฟ Zone B ST1	12 V	5 Ah	N/A	✓		✓		✓	
308	11	ST1	12 V	5 Ah	N/A	✓		✓		✓	
309	11	Corridor Zone C หน้าโถง Fire Man Lift	12 V	5 Ah	N/A	✓		✓		✓	
310	11	Corridor Zone C	12 V	5 Ah	N/A	✓		✓		✓	
311	11	ST2	12 V	5 Ah	N/A	✓		✓		✓	
312	11	โถง Fire Man Lift	12 V	5 Ah	N/A	✓		✓		✓	
313	10	Corridor Zone A	12 V	5 Ah	N/A	✓		✓		✓	
314	10	หน้าบันไดหนีไฟ Zone A ST3	12 V	5 Ah	N/A	✓		✓		✓	
315	10	Corridor Zone A หน้าห้องขยะ	12 V	5 Ah	N/A	✓		✓		✓	
316	10	ST3	12 V	5 Ah	N/A	✓		✓		✓	
317	10	Corridor Zone B	12 V	5 Ah	N/A	✓		✓		✓	
318	10	Corridor Zone B โถงหน้าลิฟต์	12 V	5 Ah	N/A	✓		✓		✓	
319	10	หน้าบันไดหนีไฟ Zone B ST1	12 V	5 Ah	N/A	✓		✓		✓	
320	10	ST1	12 V	5 Ah	N/A	✓		✓		✓	
321	10	Corridor Zone C หน้าโถง Fire Man Lift	12 V	5 Ah	N/A	✓		✓		✓	
322	10	Corridor Zone C	12 V	5 Ah	N/A	✓		✓		✓	
323	10	ST2	12 V	5 Ah	N/A	✓		✓		✓	
324	10	โถง Fire Man Lift	12 V	5 Ah	N/A	✓		✓		✓	
325	9	หน้าบันไดหนีไฟ Zone A ST3	12 V	5 Ah	N/A	✓		✓		✓	
326	9	Corridor Zone A หน้าห้องขยะ	12 V	5 Ah	N/A	✓		✓		✓	
327	9	ST3	12 V	5 Ah	N/A	✓		✓		✓	
328	9	Corridor Zone B โถงหน้าลิฟต์	12 V	5 Ah	N/A	✓		✓		✓	
329	9	หน้าบันไดหนีไฟ Zone B ST1	12 V	5 Ah	N/A	✓		✓		✓	
330	9	ST1	12 V	5 Ah	N/A	✓		✓		✓	

Emergency Light Monthly Checklist

ใบรายงานการตรวจสอบแสงสว่างฉุกเฉินประจำเดือน

เดือน ......กันยายน..............Year / ปี ...2023..................

MANAGED BY Dusit HOSPITALITY SERVICES

Building : COCO PACK

ลำดับ	Floor ชั้น	Location สถานที่	Battery Record / บันทึกค่าแบตเตอรี่ DC Voltage แรงดันไฟฟ้ากระแสตรง (1)	DC Ampere กระแสไฟฟ้ากระแสตรง (2)	Lasted Charge วันที่เปลี่ยนล่าสุด (3)	Operation of Control System การทำงานของระบบ (4) ปกติ	(4) ไม่ปกติ	Condition of Light Bulbs สภาพของหลอดไฟ (5) ปกติ	(5) ไม่ปกติ	Discharge Times จำนวนชั่วโมงที่สำรองไฟ (6)	Remark หมายเหตุ (7)
331	9	Corridor Zone C หน้าโถง Fire Man Lift	12 V	5 Ah	N/A	✓		✓		✓	
332	9	Corridor Zone C	12 V	5 Ah	N/A	✓		✓		✓	
333	9	ST2	12 V	5 Ah	N/A	✓		✓		✓	
334	9	โถง Fire Man Lift	12 V	5 Ah	N/A	✓		✓		✓	
335	8	หน้าประตู Fitness	12 V	5 Ah	N/A	✓		✓		✓	
336	8	ST3	12 V	5 Ah	N/A	✓		✓		✓	
337	8	Corridor Zone B	12 V	5 Ah	N/A	✓		✓		✓	
338	8	Corridor Zone B โถงหน้าลิฟต์	12 V	5 Ah	N/A	✓		✓		✓	
339	8	ST1	12 V	5 Ah	N/A	✓		✓		✓	
340	8	Corridor Zone C หน้าโถง Fire Man Lift	12 V	5 Ah	N/A	✓		✓		✓	
341	8	Corridor Zone C	12 V	5 Ah	N/A	✓		✓		✓	
342	8	ST2	12 V	5 Ah	N/A	✓		✓		✓	
343	8	โถง Fire Man Lift	12 V	5 Ah	N/A	✓		✓		✓	
344	7	Corridor Zone B โถงหน้าลิฟต์	12 V	5 Ah	N/A	✓		✓		✓	
345	7	ห้องซักรีด	12 V	5 Ah	N/A	✓		✓		✓	
346	7	ห้องพักแม่บ้าน	12 V	5 Ah	N/A	✓		✓		✓	
347	7	Corridor Zone C หน้าโถง Fire Man Lift	12 V	5 Ah	N/A	✓		✓		✓	
348	7	Corridor Zone C	12 V	5 Ah	N/A	✓		✓		✓	
349	7	ST2	12 V	5 Ah	N/A	✓		✓		✓	
350	7	โถง Fire Man Lift	12 V	5 Ah	N/A	✓		✓		✓	
351	6B	ช่องจอด 6B ระหว่าง 22-23	12 V	5 Ah	N/A	✓		✓		✓	
352	6B	ช่องจอด 6B ระหว่าง 16-17	12 V	5 Ah	N/A	✓		✓		✓	
353	6A	ช่องจอด 6A ระหว่าง 12-13	12 V	5 Ah	N/A	✓		✓		✓	
354	6A	ST3	12 V	5 Ah	N/A	✓		✓		✓	
355	6	Corridor Zone B โถงหน้าลิฟต์	12 V	5 Ah	N/A	✓		✓		✓	
356	6	หน้าประตูทางออกลานจอด 6A	12 V	5 Ah	N/A	✓		✓		✓	
357	6	Corridor Zone C หน้าโถง Fire Man Lift	12 V	5 Ah	N/A	✓		✓		✓	
358	6	Corridor Zone C	12 V	5 Ah	N/A	✓		✓		✓	
359	6	ST2	12 V	5 Ah	N/A	✓		✓		✓	
360	6	โถง Fire Man Lift	12 V	5 Ah	N/A	✓		✓		✓	
361	5B	Pump Swimming Pool	12 V	5 Ah	N/A	✓		✓		✓	
362	5B	ช่องจอด 5B ระหว่าง 22-23	12 V	5 Ah	N/A	✓		✓		✓	
363	5B	ช่องจอด 5B ระหว่าง 16-17	12 V	5 Ah	N/A	✓		✓		✓	

Emergency Light Monthly Checklist

ใบรายงานการตรวจสอบแสงสว่างฉุกเฉินประจำเดือน

เดือน ......กันยายน..............Year / ปี ...2023..................

MANAGED BY Dusit HOSPITALITY SERVICES

Building : COCO PACK

ลำดับ	Floor ชั้น	Location สถานที่	Battery Record / บันทึกค่าแบตเตอรี่ DC Voltage แรงดันไฟฟ้ากระแสตรง (1)	DC Ampere กระแสไฟฟ้ากระแสตรง (2)	Lasted Charge วันที่เปลี่ยนล่าสุด (3)	Operation of Control System การทำงานของระบบ (4) ปกติ	(4) ไม่ปกติ	Condition of Light Bulbs สภาพของหลอดไฟ (5) ปกติ	(5) ไม่ปกติ	Discharge Times จำนวนชั่วโมงที่สำรองไฟ (6)	Remark หมายเหตุ (7)
364	5A	ช่องจอด 5A ระหว่าง 12-13	12 V	5 Ah	N/A	✓		✓		✓	
365	5A	ช่องจอด 5A ระหว่าง 6-7	12 V	5 Ah	N/A	✓		✓		✓	
366	5A	ST3	12 V	5 Ah	N/A	✓		✓		✓	
367	5A	โถงลิฟต์โดยสาร	12 V	5 Ah	N/A	✓		✓		✓	
368	5	Corridor Zone B โถงหน้าลิฟต์	12 V	5 Ah	N/A	✓		✓		✓	
369	5	หน้าประตูทางออกลานจอด 5A	12 V	5 Ah	N/A	✓		✓		✓	
370	5	Corridor Zone C หน้าโถง Fire Man Lift	12 V	5 Ah	N/A	✓		✓		✓	
371	5	Corridor Zone C	12 V	5 Ah	N/A	✓		✓		✓	
372	5	ST2	12 V	5 Ah	N/A	✓		✓		✓	
373	5	โถง Fire Man Lift	12 V	5 Ah	N/A	✓		✓		✓	
374	4B	ช่องจอด 4B ระหว่าง 28-29	12 V	5 Ah	N/A	✓		✓		✓	
375	4B	ช่องจอด 4B ระหว่าง 26-27	12 V	5 Ah	N/A	✓		✓		✓	
376	4B	ช่องจอด 4B ระหว่าง 22-23	12 V	5 Ah	N/A	✓		✓		✓	
377	4B	ช่องจอด 4B ระหว่าง 16-17	12 V	5 Ah	N/A	✓		✓		✓	
378	4A	ช่องจอด 4A ระหว่าง 12-13	12 V	5 Ah	N/A	✓		✓		✓	
379	4A	ช่องจอด 4A ระหว่าง 6-7	12 V	5 Ah	N/A	✓		✓		✓	
380	4A	ST3	12 V	5 Ah	N/A	✓		✓		✓	
381	4	Corridor Zone B โถงหน้าลิฟต์	12 V	5 Ah	N/A	✓		✓		✓	
382	4	หน้าประตูทางออกลานจอด 4A	12 V	5 Ah	N/A	✓		✓		✓	
383	4	Corridor Zone C หน้าโถง Fire Man Lift	12 V	5 Ah	N/A	✓		✓		✓	
384	4	โถง Fire Man Lift	12 V	5 Ah	N/A	✓		✓		✓	
385	3B	ช่องจอด 3B ระหว่าง 28-29	12 V	5 Ah	N/A	✓		✓		✓	
386	3B	ช่องจอด 3B ระหว่าง 26-27	12 V	5 Ah	N/A	✓		✓		✓	
387	3B	ช่องจอด 3B ระหว่าง 22-23	12 V	5 Ah	N/A	✓		✓		✓	
388	3B	ช่องจอด 3B ระหว่าง 16-17	12 V	5 Ah	N/A	✓		✓		✓	
389	3A	ช่องจอด 3A ระหว่าง 12-13	12 V	5 Ah	N/A	✓		✓		✓	
390	3A	ช่องจอด 3A ระหว่าง 6-7	12 V	5 Ah	N/A	✓		✓		✓	
391	3A	ST3	12 V	5 Ah	N/A	✓		✓		✓	
392	3	หน้าประตูทางออกลานจอด 3A	12 V	5 Ah	N/A	✓		✓		✓	
393	3	หน้าประตูห้อง Generator	12 V	5 Ah	N/A	✓		✓		✓	
394	3	Corridor Zone C	12 V	5 Ah	N/A	✓		✓		✓	
395	3	ST2	12 V	5 Ah	N/A	✓		✓		✓	
396	3	โถง Fire Man Lift	12 V	5 Ah	N/A	✓		✓		✓	

MANAGED BY **Dusit** HOSPITALITY SERVICES

Emergency Light Monthly Checklist

ใบรายงานการตรวจสอบแสงสว่างฉุกเฉินประจำเดือน

เดือน ......กันยายน..............Year / ปี ...2023...................

Building : COCO PACK

ลำดับ	Floor ชั้น	Location สถานที่	Battery Record / บันทึกค่าแบตเตอรี่: DC Voltage (1)	DC Ampere (2)	Latest Change วันที่เปลี่ยนล่าสุด (3)	Operation of Control System (4) ปกติ	(4) ไม่ปกติ	Condition of Light Bulbs (5) ปกติ	(5) ไม่ปกติ	Discharge Hours (6)	Remark หมายเหตุ (7)
397	3	ในห้อง MDB หม้อแปลง 1	12 V	5 Ah	N/A	✓		✓		✓	
398	3	ในห้อง MDB หม้อแปลง 2	12 V	5 Ah	N/A	✓		✓		✓	
399	2B	ประตูทางออกไปพื้นที่สีเขียว	12 V	5 Ah	N/A	✓		✓		✓	
400	2B	ช่องจอด 2B ระหว่าง 28-29	12 V	5 Ah	N/A	✓		✓		✓	
401	2B	ช่องจอด 2B ระหว่าง 26-27	12 V	5 Ah	N/A	✓		✓		✓	
402	2B	ช่องจอด 2B ระหว่าง 22-23	12 V	5 Ah	N/A	✓		✓		✓	
403	2B	ช่องจอด 2B ระหว่าง 16-17	12 V	5 Ah	N/A	✓		✓		✓	
404	2A	ช่องจอด 2A ระหว่าง 12-13	12 V	5 Ah	N/A	✓		✓		✓	
405	2A	ช่องจอด 2A ระหว่าง 6-7	12 V	5 Ah	N/A	✓		✓		✓	
406	2A	ST3	12 V	5 Ah	N/A	✓		✓		✓	
407	2	Corridor Zone B โถงหน้าลิฟต์	12 V	5 Ah	N/A	✓		✓		✓	
408	2	หน้าประตูทางออกลานจอด 2A	12 V	5 Ah	N/A	✓		✓		✓	
409	2	หน้าโถงลิฟต์ ST1	12 V	5 Ah	N/A	✓		✓		✓	
410	2	Corridor Zone C ST2	12 V	5 Ah	N/A	✓		✓		✓	
411	2	หลังประตู ST3	12 V	5 Ah	N/A	✓		✓		✓	
412	2	ST2	12 V	5 Ah	N/A	✓		✓		✓	
413	2	โถง Fire Man Lift	12 V	5 Ah	N/A	✓		✓		✓	
414	1B	ช่องจอด 1B ระหว่าง 32-33	12 V	5 Ah	N/A	✓		✓		✓	
415	1B	ช่องจอด 1B ระหว่าง 30-31	12 V	5 Ah	N/A	✓		✓		✓	
416	1B	ช่องจอด 1B ระหว่าง 28-29	12 V	5 Ah	N/A	✓		✓		✓	
417	1B	ช่องจอด 1B ระหว่าง 26-27	12 V	5 Ah	N/A	✓		✓		✓	
418	1B	ช่องจอด 1B ระหว่าง 22-23	12 V	5 Ah	N/A	✓		✓		✓	
419	1B	ช่องจอด 1B ระหว่าง 16-17	12 V	5 Ah	N/A	✓		✓		✓	
420	1A	ช่องจอด 1A ระหว่าง 12-13	12 V	5 Ah	N/A	✓		✓		✓	
421	1A	ช่องจอด 1A ระหว่าง 6-7	12 V	5 Ah	N/A	✓		✓		✓	
422	1	ห้อง RMU ไฟรวม	12 V	5 Ah	N/A	✓		✓		✓	
423	1	ห้อง RMU Meter การไฟฟ้า	12 V	5 Ah	N/A	✓		✓		✓	
424	1	ST2	12 V	5 Ah	N/A	✓		✓		✓	
425	1	โถง Fire Man Lift	12 V	5 Ah	N/A	✓		✓		✓	
426	B1	ST3	12 V	5 Ah	N/A	✓		✓		✓	
427	B1	ช่องจอด B1 ระหว่าง 16-17	12 V	5 Ah	N/A	✓		✓		✓	
428	B1	ช่องจอด B1 ระหว่าง 22-23	12 V	5 Ah	N/A	✓		✓		✓	
429	B1	ช่องจอด B1 ระหว่าง 26-27	12 V	5 Ah	N/A	✓		✓		✓	

MANAGED BY **Dusit** HOSPITALITY SERVICES

Emergency Light Monthly Checklist

ใบรายงานการตรวจสอบแสงสว่างฉุกเฉินประจำเดือน

เดือน ......กันยายน..............Year / ปี ...2023...................

Building : COCO PACK

ลำดับ	Floor ชั้น	Location สถานที่	Battery Record / บันทึกค่าแบตเตอรี่: DC Voltage (1)	DC Ampere (2)	Latest Change วันที่เปลี่ยนล่าสุด (3)	Operation of Control System (4) ปกติ	(4) ไม่ปกติ	Condition of Light Bulbs (5) ปกติ	(5) ไม่ปกติ	Discharge Hours (6)	Remark หมายเหตุ (7)
430	B1	ช่องจอด B1 ระหว่าง 28-29	12 V	5 Ah	N/A	✓		✓		✓	
431	B1	ช่องจอด B1 ระหว่าง 30-31	12 V	5 Ah	N/A	✓		✓		✓	
432	B1	ช่องจอด B1 ระหว่าง 32-33	12 V	5 Ah	N/A	✓		✓		✓	
433	B1	Corridor Zone B โถงหน้าลิฟต์	12 V	5 Ah	N/A	✓		✓		✓	
434	B1	ST1	12 V	5 Ah	N/A	✓		✓		✓	
435	B1	Corridor Zone C หน้าโถง Fire Man Lift	12 V	5 Ah	N/A	✓		✓		✓	
436	B1	โถง Fire Man Lift	12 V	5 Ah	N/A	✓		✓		✓	
437	B1	ST3	12 V	5 Ah	N/A	✓		✓		✓	
438	B2	ST3 ทางลงห้อง Fire Pump B2	12 V	5 Ah	N/A	✓		✓		✓	

Remark / หมายเหตุ

....

....

....

Note :
(1) Please Mark N/A if not applicable / กรุณาใส่ N/A ถ้าไม่มีข้อมูล
(2) Item / รายการที่ (5) , (6) Please Mark, ✓ Normal , ✗ Abnormal / กรุณาทำเครื่องหมาย ✓ ปกติ , ✗ ไม่ปกติ
(3) Item / รายการที่ (1) , (2) , (3) , (4) , (7) Please Specify Detail Data / กรุณาระบุรายละเอียดของข้อมูล

Recorded By / จดบันทึกโดย
Signature / ลายเซ็น (Tech. / ช่าง)
[signature]
Date / วันที่ 15/09/66
Time / เวลา 14.00 น.

Checked By / ตรวจสอบโดย
Signature / ลายเซ็น (Tech. Sup. / หัวหน้าช่าง)
[signature]
Date / วันที่ ....
Time / เวลา ....

Verified By / ผู้ตรวจสอบโดย
Signature / ลายเซ็น (BSL / ผู้จัดการอาคาร)
[signature]
Date / วันที่ ....

MANAGED BY Dusit HOSPITALITY SERVICES

Fire Exit Signage Monthly Checklist

ใบรายงานการตรวจสอบป้ายบอกทางหนีไฟ

เดือน......กันยายน.............. Year / ปี.........2023........

Building : COCO PARC

Floor ชั้น		Location สถานที่	Battery Record / บันทึกค่าแบตเตอรี่ DC. Voltage แรงเคลื่อนไฟฟ้ากระแสตรง (3.6 Volt) (1)	DC. Amperes กระแสไฟฟ้ากระแสตรง (2100 mA/h) (2)	Operation of Control System สภาพชุดควบคุม (4) ปกติ	ไม่ปกติ	Condition of Light Bulbs สภาพชุดหลอดไฟ (5) ปกติ	ไม่ปกติ	Discharge Hours จำนวนชั่วโมงที่จ่ายไฟ (2h) (6)	Remark หมายเหตุ (7)
1	ดาดฟ้า	หน้าประตูไปห้องเครื่องลิฟต์	3.6	2,100	/		/		/	
2	37	Corridor Zone A	3.6	2,100	/		/		/	
3	37	ประตูทางออก Sky Lounge	3.6	2,100	/		/		/	
4	37	หน้าบันไดหนีไฟ ST3	3.6	2,100	/		/		/	
5	37	Corridor Zone B	3.6	2,100	/		/		/	
6	37	หน้าบันไดหนีไฟ ST1	3.6	2,100	/		/		/	
7	37	หน้าบันไดหนีไฟ ST2	3.6	2,100	/		/		/	
8	36	Corridor Zone A	3.6	2,100	/		/		/	
9	36	หน้าบันไดหนีไฟ ST3	3.6	2,100	/		/		/	
10	36	Corridor Zone B	3.6	2,100	/		/		/	
11	36	หน้าบันไดหนีไฟ ST1	3.6	2,100	/		/		/	
12	36	หน้าบันไดหนีไฟ ST2	3.6	2,100	/		/		/	
13	35	Corridor Zone A	3.6	2,100	/		/		/	
14	35	หน้าบันไดหนีไฟ ST3	3.6	2,100	/		/		/	
15	35	Corridor Zone B	3.6	2,100	/		/		/	
16	35	หน้าบันไดหนีไฟ ST1	3.6	2,100	/		/		/	
17	35	หน้าบันไดหนีไฟ ST2	3.6	2,100	/		/		/	
18	34	Corridor Zone A	3.6	2,100	/		/		/	
19	34	หน้าบันไดหนีไฟ ST3	3.6	2,100	/		/		/	
20	34	Corridor Zone B	3.6	2,100	/		/		/	
21	34	หน้าบันไดหนีไฟ ST1	3.6	2,100	/		/		/	
22	34	หน้าบันไดหนีไฟ ST2	3.6	2,100	/		/		/	
23	33	Corridor Zone A	3.6	2,100	/		/		/	
24	33	หน้าบันไดหนีไฟ ST3	3.6	2,100	/		/		/	
25	33	Corridor Zone B	3.6	2,100	/		/		/	
26	33	หน้าบันไดหนีไฟ ST1	3.6	2,100	/		/		/	
27	33	หน้าบันไดหนีไฟ ST2	3.6	2,100	/		/		/	
28	32	Corridor Zone A	3.6	2,100	/		/		/	
29	32	หน้าบันไดหนีไฟ ST3	3.6	2,100	/		/		/	
30	32	Corridor Zone B	3.6	2,100	/		/		/	
31	32	หน้าบันไดหนีไฟ ST1	3.6	2,100	/		/		/	

MANAGED BY Dusit HOSPITALITY SERVICES

Fire Exit Signage Monthly Checklist

ใบรายงานการตรวจสอบป้ายบอกทางหนีไฟ

เดือน......กันยายน.............. Year / ปี.........2023........

Building : COCO PARC

Floor ชั้น		Location สถานที่	Battery Record / บันทึกค่าแบตเตอรี่ DC. Voltage แรงเคลื่อนไฟฟ้ากระแสตรง (3.6 Volt) (1)	DC. Amperes กระแสไฟฟ้ากระแสตรง (2100 mA/h) (2)	Operation of Control System สภาพชุดควบคุม (4) ปกติ	ไม่ปกติ	Condition of Light Bulbs สภาพชุดหลอดไฟ (5) ปกติ	ไม่ปกติ	Discharge Hours จำนวนชั่วโมงที่จ่ายไฟ (2h) (6)	Remark หมายเหตุ (7)
32	32	หน้าบันไดหนีไฟ ST2	3.6	2,100	/		/		/	
33	31	Corridor Zone A	3.6	2,100	/		/		/	
34	31	หน้าบันไดหนีไฟ ST3	3.6	2,100	/		/		/	
35	31	Corridor Zone B	3.6	2,100	/		/		/	
36	31	หน้าบันไดหนีไฟ ST1	3.6	2,100	/		/		/	
37	31	หน้าบันไดหนีไฟ ST2	3.6	2,100	/		/		/	
38	30	Corridor Zone A	3.6	2,100	/		/		/	
39	30	หน้าบันไดหนีไฟ ST3	3.6	2,100	/		/		/	
40	30	Corridor Zone B	3.6	2,100	/		/		/	
41	30	หน้าบันไดหนีไฟ ST1	3.6	2,100	/		/		/	
42	30	หน้าบันไดหนีไฟ ST2	3.6	2,100	/		/		/	
43	29	Corridor Zone A	3.6	2,100	/		/		/	
44	29	หน้าบันไดหนีไฟ ST3	3.6	2,100	/		/		/	
45	29	Corridor Zone B	3.6	2,100	/		/		/	
46	29	หน้าบันไดหนีไฟ ST1	3.6	2,100	/		/		/	
47	29	หน้าบันไดหนีไฟ ST2	3.6	2,100	/		/		/	
48	28	Corridor Zone A	3.6	2,100	/		/		/	
49	28	หน้าบันไดหนีไฟ ST3	3.6	2,100	/		/		/	
50	28	Corridor Zone B	3.6	2,100	/		/		/	
51	28	หน้าบันไดหนีไฟ ST1	3.6	2,100	/		/		/	
52	28	หน้าบันไดหนีไฟ ST2	3.6	2,100	/		/		/	
53	27	Corridor Zone A	3.6	2,100	/		/		/	
54	27	หน้าบันไดหนีไฟ ST3	3.6	2,100	/		/		/	
55	27	Corridor Zone B	3.6	2,100	/		/		/	
56	27	หน้าบันไดหนีไฟ ST1	3.6	2,100	/		/		/	
57	27	หน้าบันไดหนีไฟ ST2	3.6	2,100	/		/		/	
58	26	Corridor Zone A	3.6	2,100	/		/		/	
59	26	หน้าบันไดหนีไฟ ST3	3.6	2,100	/		/		/	
60	26	Corridor Zone B	3.6	2,100	/		/		/	
61	26	หน้าบันไดหนีไฟ ST1	3.6	2,100	/		/		/	
62	26	หน้าบันไดหนีไฟ ST2	3.6	2,100	/		/		/	
63	25	Corridor Zone A	3.6	2,100	/		/		/	
64	25	หน้าบันไดหนีไฟ ST3	3.6	2,100	/		/		/	

Fire Exit Signage Monthly Checklist

ใบรายงานการตรวจสอบป้ายบอกทางหนีไฟ

เดือน......กันยายน............. Year / ปี.........2023........

MANAGED BY Dusit HOSPITALITY SERVICES

Building : COCO PARC

	Floor ชั้น	Location สถานที่	Battery Record / บันทึกค่าแบตเตอรี่ DC. Voltage กระแสเลี้ยงไฟฟ้าแบตเตอรี่ (3.6 Volt) (1)	DC. Amperes กระแสไฟฟ้าแบตเตอรี่ (2100 mA/h) (2)	Operation of Control System สภาพชุดควบคุม (4) ปกติ	ไม่ปกติ	Condition of Light Bulbs สภาพหลอดไฟ (5) ปกติ	ไม่ปกติ	Discharge Hours จำนวนชั่วโมงสำรองไฟ (2h) (6)	Remark หมายเหตุ (7)
65	25	Corridor Zone B	3.6	2,100	/		/		/	
66	25	หน้าบันไดหนีไฟ ST1	3.6	2,100	/		/		/	
67	25	หน้าบันไดหนีไฟ ST2	3.6	2,100	/		/		/	
68	24	Corridor Zone A	3.6	2,100	/		/		/	
69	24	หน้าบันไดหนีไฟ ST3	3.6	2,100	/		/		/	
70	24	Corridor Zone B	3.6	2,100	/		/		/	
71	24	หน้าบันไดหนีไฟ ST1	3.6	2,100	/		/		/	
72	24	หน้าบันไดหนีไฟ ST2	3.6	2,100	/		/		/	
73	23	Corridor Zone A	3.6	2,100	/		/		/	
74	23	หน้าบันไดหนีไฟ ST3	3.6	2,100	/		/		/	
75	23	Corridor Zone B	3.6	2,100	/		/		/	
76	23	หน้าบันไดหนีไฟ ST1	3.6	2,100	/		/		/	
77	23	หน้าบันไดหนีไฟ ST2	3.6	2,100	/		/		/	
78	22	Corridor Zone A	3.6	2,100	/		/		/	
79	22	หน้าบันไดหนีไฟ ST3	3.6	2,100	/		/		/	
80	22	Corridor Zone B	3.6	2,100	/		/		/	
81	22	หน้าบันไดหนีไฟ ST1	3.6	2,100	/		/		/	
82	22	หน้าบันไดหนีไฟ ST2	3.6	2,100	/		/		/	
83	21	Corridor Zone A	3.6	2,100	/		/		/	
84	21	หน้าบันไดหนีไฟ ST3	3.6	2,100	/		/		/	
85	21	Corridor Zone B	3.6	2,100	/		/		/	
86	21	หน้าบันไดหนีไฟ ST1	3.6	2,100	/		/		/	
87	21	หน้าบันไดหนีไฟ ST2	3.6	2,100	/		/		/	
88	20	Corridor Zone A	3.6	2,100	/		/		/	
89	20	หน้าบันไดหนีไฟ ST3	3.6	2,100	/		/		/	
90	20	Corridor Zone B	3.6	2,100	/		/		/	
91	20	หน้าบันไดหนีไฟ ST1	3.6	2,100	/		/		/	
92	20	หน้าบันไดหนีไฟ ST2	3.6	2,100	/		/		/	
93	19	Corridor Zone A	3.6	2,100	/		/		/	
94	19	หน้าบันไดหนีไฟ ST3	3.6	2,100	/		/		/	
95	19	Corridor Zone B	3.6	2,100	/		/		/	
96	19	หน้าบันไดหนีไฟ ST1	3.6	2,100	/		/		/	
97	19	หน้าบันไดหนีไฟ ST2	3.6	2,100	/		/		/	

Fire Exit Signage Monthly Checklist

ใบรายงานการตรวจสอบป้ายบอกทางหนีไฟ

เดือน......กันยายน............. Year / ปี.........2023........

MANAGED BY Dusit HOSPITALITY SERVICES

Building : COCO PARC

	Floor ชั้น	Location สถานที่	Battery Record / บันทึกค่าแบตเตอรี่ DC. Voltage กระแสเลี้ยงไฟฟ้าแบตเตอรี่ (3.6 Volt) (1)	DC. Amperes กระแสไฟฟ้าแบตเตอรี่ (2100 mA/h) (2)	Operation of Control System สภาพชุดควบคุม (4) ปกติ	ไม่ปกติ	Condition of Light Bulbs สภาพหลอดไฟ (5) ปกติ	ไม่ปกติ	Discharge Hours จำนวนชั่วโมงสำรองไฟ (2h) (6)	Remark หมายเหตุ (7)
98	18	Corridor Zone A	3.6	2,100	/		/		/	
99	18	หน้าบันไดหนีไฟ ST3	3.6	2,100	/		/		/	
100	18	Corridor Zone B	3.6	2,100	/		/		/	
101	18	หน้าบันไดหนีไฟ ST1	3.6	2,100	/		/		/	
102	18	หน้าบันไดหนีไฟ ST2	3.6	2,100	/		/		/	
103	17	Corridor Zone A	3.6	2,100	/		/		/	
104	17	หน้าบันไดหนีไฟ ST3	3.6	2,100	/		/		/	
105	17	Corridor Zone B	3.6	2,100	/		/		/	
106	17	หน้าบันไดหนีไฟ ST1	3.6	2,100	/		/		/	
107	17	หน้าบันไดหนีไฟ ST2	3.6	2,100	/		/		/	
108	16	Corridor Zone A	3.6	2,100	/		/		/	
109	16	หน้าบันไดหนีไฟ ST3	3.6	2,100	/		/		/	
110	16	Corridor Zone B	3.6	2,100	/		/		/	
111	16	หน้าบันไดหนีไฟ ST1	3.6	2,100	/		/		/	
112	16	หน้าบันไดหนีไฟ ST2	3.6	2,100	/		/		/	
113	15	Corridor Zone A	3.6	2,100	/		/		/	
114	15	หน้าบันไดหนีไฟ ST3	3.6	2,100	/		/		/	
115	15	Corridor Zone B	3.6	2,100	/		/		/	
116	15	หน้าบันไดหนีไฟ ST1	3.6	2,100	/		/		/	
117	15	หน้าบันไดหนีไฟ ST2	3.6	2,100	/		/		/	
118	14	Corridor Zone A	3.6	2,100	/		/		/	
119	14	หน้าบันไดหนีไฟ ST3	3.6	2,100	/		/		/	
120	14	Corridor Zone B	3.6	2,100	/		/		/	
121	14	หน้าบันไดหนีไฟ ST1	3.6	2,100	/		/		/	
122	14	หน้าบันไดหนีไฟ ST2	3.6	2,100	/		/		/	
123	12A	Corridor Zone A	3.6	2,100	/		/		/	
124	12A	หน้าบันไดหนีไฟ ST3	3.6	2,100	/		/		/	
125	12A	Corridor Zone B	3.6	2,100	/		/		/	
126	12A	หน้าบันไดหนีไฟ ST1	3.6	2,100	/		/		/	
127	12A	หน้าบันไดหนีไฟ ST2	3.6	2,100	/		/		/	
128	12	Corridor Zone A	3.6	2,100	/		/		/	
129	12	หน้าบันไดหนีไฟ ST3	3.6	2,100	/		/		/	
130	12	Corridor Zone B	3.6	2,100	/		/		/	
131	12	หน้าบันไดหนีไฟ ST1	3.6	2,100	/		/		/	
132	12	หน้าบันไดหนีไฟ ST2	3.6	2,100	/		/		/	

MANAGED BY Dusit HOSPITALITY SERVICES

Fire Exit Signage Monthly Checklist

ใบรายงานการตรวจสอบป้ายบอกทางหนีไฟ

เดือน......กันยายน.............. Year / ปี.........2023........

Building : COCO PARC

	Floor ชั้น	Location สถานที่	Battery Record / บันทึกแบตเตอรี่ DC. Voltage กระแสเสียบไฟฟ้า กระแสตรง (3.6 Volt) (1)	DC. Ampere กระแสไฟฟ้า กระแสตรง (2100 mA/h) (2)	Operation of Control System สภาพชุดควบคุม (4) ปกติ	ไม่ปกติ	Condition of Light Bulbs สภาพชุดหลอดไฟ (5) ปกติ	ไม่ปกติ	Discharge Hours จำนวนชั่วโมงที่จ่ายไฟ (2h) (6)	Remark หมายเหตุ (7)
133	11	Corridor Zone A	3.6	2,100	/		/		/	
134	11	หน้าบันไดหนีไฟ ST3	3.6	2,100	/		/		/	
135	11	Corridor Zone B	3.6	2,100	/		/		/	
136	11	หน้าบันไดหนีไฟ ST1	3.6	2,100	/		/		/	
137	11	หน้าบันไดหนีไฟ ST2	3.6	2,100	/		/		/	
138	10	Corridor Zone A	3.6	2,100	/		/		/	
139	10	หน้าบันไดหนีไฟ ST3	3.6	2,100	/		/		/	
140	10	Corridor Zone B	3.6	2,100	/		/		/	
141	10	หน้าบันไดหนีไฟ ST1	3.6	2,100	/		/		/	
142	10	หน้าบันไดหนีไฟ ST2	3.6	2,100	/		/		/	
143	9	Corridor Zone A	3.6	2,100	/		/		/	
144	9	หน้าบันไดหนีไฟ ST3	3.6	2,100	/		/		/	
145	9	Corridor Zone B	3.6	2,100	/		/		/	
146	9	หน้าบันไดหนีไฟ ST1	3.6	2,100	/		/		/	
147	9	หน้าบันไดหนีไฟ ST2	3.6	2,100	/		/		/	
148	8	หน้าบันไดหนีไฟ ST1	3.6	2,100	/		/		/	
149	8	หน้าบันไดหนีไฟ ST3	3.6	2,100	/		/		/	
150	8	Corridor Zone B โถงลิฟต์	3.6	2,100	/		/		/	
151	8	หน้าบันไดหนีไฟ ST2	3.6	2,100	/		/		/	
152	7	Corridor Zone B โถงลิฟต์	3.6	2,100	/		/		/	
153	7	หน้าบันไดหนีไฟ ST1	3.6	2,100	/		/		/	
154	7	Corridor Zone C ทางเลี้ยว	3.6	2,100	/		/		/	
155	7	หน้าบันไดหนีไฟ ST2	3.6	2,100	/		/		/	
156	6B	ทางเดินออกลานจอด 6B	3.6	2,100	/		/		/	
157	6B	ทางรถวิ่งด้านหลัง 6B	3.6	2,100	/		/		/	
158	6A	Corridor Zone B โถงลิฟต์	3.6	2,100	/		/		/	
159	6A	หน้าบันไดหนีไฟ ST1	3.6	2,100	/		/		/	
160	6A	Corridor Zone C ทางเลี้ยว	3.6	2,100	/		/		/	
161	6A	หน้าบันไดหนีไฟ ST2	3.6	2,100	/		/		/	
162	6A	ทางรถวิ่งทางเข้าอาคาร 6A	3.6	2,100	/		/		/	
163	6A	ทางรถวิ่งด้านหลัง 6A	3.6	2,100	/		/		/	
164	6A	หน้าบันไดหนีไฟ ST3	3.6	2,100	/		/		/	
165	5B	ทางรถวิ่งด้านหน้า 5B	3.6	2,100	/		/		/	
166	5B	ทางรถวิ่งกลาง 5B	3.6	2,100	/		/		/	
167	5B	ทางรถวิ่งด้านหลัง 5B	3.6	2,100	/		/		/	

MANAGED BY Dusit HOSPITALITY SERVICES

Fire Exit Signage Monthly Checklist

ใบรายงานการตรวจสอบป้ายบอกทางหนีไฟ

เดือน......กันยายน.............. Year / ปี.........2023........

Building : COCO PARC

	Floor ชั้น	Location สถานที่	Battery Record / บันทึกแบตเตอรี่ DC. Voltage กระแสเสียบไฟฟ้า กระแสตรง (3.6 Volt) (1)	DC. Ampere กระแสไฟฟ้า กระแสตรง (2100 mA/h) (2)	Operation of Control System สภาพชุดควบคุม (4) ปกติ	ไม่ปกติ	Condition of Light Bulbs สภาพชุดหลอดไฟ (5) ปกติ	ไม่ปกติ	Discharge Hours จำนวนชั่วโมงที่จ่ายไฟ (2h) (6)	Remark หมายเหตุ (7)
168	5A	ทางรถวิ่งทางเข้าอาคาร 5A	3.6	2,100	/		/		/	
169	5A	ทางรถวิ่งด้านหลัง 5A	3.6	2,100	/		/		/	
170	5A	หน้าบันไดหนีไฟ ST3	3.6	2,100	/		/		/	
171	5A	Corridor Zone B โถงลิฟต์	3.6	2,100	/		/		/	
172	5A	หน้าบันไดหนีไฟ ST1	3.6	2,100	/		/		/	
173	5A	Corridor Zone C ทางเลี้ยว	3.6	2,100	/		/		/	
174	5A	หน้าบันไดหนีไฟ ST2	3.6	2,100	/		/		/	
175	4B	ทางรถวิ่งด้านหน้า 4B	3.6	2,100	/		/		/	
176	4B	ทางรถวิ่งกลาง 4B	3.6	2,100	/		/		/	
177	4B	ทางรถวิ่งด้านหลัง 4B	3.6	2,100	/		/		/	
178	4A	ทางรถวิ่งทางเข้าอาคาร 4A	3.6	2,100	/		/		/	
179	4A	ทางรถวิ่งด้านหลัง 4A	3.6	2,100	/		/		/	
180	4A	หน้าบันไดหนีไฟ ST3	3.6	2,100	/		/		/	
181	4A	Corridor Zone B โถงลิฟต์	3.6	2,100	/		/		/	
182	4A	หน้าบันไดหนีไฟ ST1	3.6	2,100	/		/		/	
183	4A	Corridor Zone C ทางเลี้ยว	3.6	2,100	/		/		/	
184	3B	ทางรถวิ่งด้านหน้า 3B	3.6	2,100	/		/		/	
185	3B	ทางรถวิ่งกลาง 3B	3.6	2,100	/		/		/	
186	3B	ทางรถวิ่งด้านหลัง 3B	3.6	2,100	/		/		/	
187	3A	ทางรถวิ่งทางเข้าอาคาร 3A	3.6	2,100	/		/		/	
188	3A	ทางรถวิ่งด้านหลัง 3A	3.6	2,100	/		/		/	
189	3A	หน้าบันไดหนีไฟ ST3	3.6	2,100	/		/		/	
190	3A	Corridor Zone B โถงลิฟต์	3.6	2,100	/		/		/	
191	3A	หน้าบันไดหนีไฟ ST1	3.6	2,100	/		/		/	
192	3A	Corridor Zone C ทางเลี้ยว	3.6	2,100	/		/		/	
193	3A	หน้าบันไดหนีไฟ ST2	3.6	2,100	/		/		/	
194	2B	ทางรถวิ่งด้านหน้า 2B	3.6	2,100	/		/		/	
195	2B	ทางรถวิ่งกลาง 2B	3.6	2,100	/		/		/	
196	2B	ทางรถวิ่งด้านหลัง 2B	3.6	2,100	/		/		/	
197	2A	ทางรถวิ่งทางเข้าอาคาร 2A	3.6	2,100	/		/		/	
198	2A	ทางรถวิ่งด้านหลัง 2A	3.6	2,100	/		/		/	
199	2A	หน้าบันไดหนีไฟ ST3	3.6	2,100	/		/		/	
200	2A	Corridor Zone B โถงลิฟต์	3.6	2,100	/		/		/	
201	2A	หน้าบันไดหนีไฟ ST1	3.6	2,100	/		/		/	
202	2A	Corridor Zone C ทางเลี้ยว	3.6	2,100	/		/		/	

MANAGED BY Dusit HOSPITALITY SERVICES

Fire Exit Signage Monthly Checklist

ใบรายงานการตรวจสอบป้ายบอกทางหนีไฟ

เดือน......กันยายน............. Year / ปี.........2023........

Building : COCO PARC

Floor ชั้น		Location สถานที่	Battery Record / บันทึกค่าแบตเตอรี่: DC. Voltage แรงเคลื่อนไฟฟ้ากระแสตรง (3.6 Volt) (1)	DC. Amperes กระแสไฟฟ้ากระแสตรง (2100 mA/h) (2)	Operation of Control System สภาพชุดควบคุม (4): ปกติ	ไม่ปกติ	Condition of Light Bulbs สภาพชุดหลอดไฟ (5): ปกติ	ไม่ปกติ	Discharge Hours จำนวนชั่วโมงที่จ่ายไฟ (3h) (6)	Remark หมายเหตุ (7)
203	1B	ทางรถวิ่งด้านหน้า 1B	3.6	2,100	/		/		/	
204	1B	ทางรถวิ่งกลาง 1B	3.6	2,100	/		/		/	
205	1B	ทางรถวิ่งด้านหลัง 1B	3.6	2,100	/		/		/	
206	1A	ทางรถวิ่งทางเข้าอาคาร 1A	3.6	2,100	/		/		/	
207	1A	ทางรถวิ่งด้านหลัง 1A	3.6	2,100	/		/		/	
208	1A	หน้าบันไดหนีไฟ ST3	3.6	2,100	/		/		/	
209	B1	ทางรถวิ่งด้านหน้า B1	3.6	2,100	/		/		/	
210	B1	ทางรถวิ่งกลาง B1	3.6	2,100	/		/		/	
211	B1	ทางรถวิ่งด้านหลัง B1	3.6	2,100	/		/		/	
212	B1	ทางรถวิ่งลงทาง B1 ทางลง B1 โบว์ลิ่ง	3.6	2,100	/		/		/	
213	B1	หน้าบันไดหนีไฟ ST1	3.6	2,100	/		/		/	

Remark / หมายเหตุ ....

Note :
(1) Please Mark N/A if not applicable / กรุณาใส่ N/A ถ้าไม่มีข้อมูล
(2) Item / รายการที่ (5) , (6) Please Mark, ✓ Normal , ✕ Abnormal / กรุณาทำเครื่องหมาย ✓ ปกติ , ✕ ไม่ปกติ
(3) Item / รายการที่ (1) , (2) , (3) , (4) , (7) Please Specify Detail Data / กรุณาระบุรายละเอียดของข้อมูล

Recorded By / ผู้บันทึกโดย	Checked By / ตรวจสอบโดย	Verified By / ทบทวนตรวจสอบโดย
Signature / ลายเซ็น (Tech. / ช่าง)	Signature / ลายเซ็น (Tech. Sup. / หัวหน้าช่าง)	Signature / ลายเซ็น (BM. / ผู้จัดการอาคาร)
[signature]	[signature]	[signature]
Date / วันที่ 15/09/66	Date / วันที่	Date / วันที่ ....
Time / เวลา 16.00 น.	Time / เวลา	

MANAGED BY Dusit HOSPITALITY SERVICES

Fire Hose Cabinet Monthly Checklist

ใบรายงานการตรวจสอบตู้เก็บสายฉีดน้ำดับเพลิงประจำเดือน

Month / เดือน...กันยายน.................. Year / ปี ......2023..............

Building : COCO PARC

Floor ชั้น		Location สถานที่	Water Valves วาล์วน้ำ	Nozzle Brazenness Cover ฝาครอบทองเหลือง	Hose Reel สายฉีดแบบหัวหมุน	Hose Rack สายฉีดแบบพับผ้าใบ	Nozzle หัวฉีดน้ำ	Leakage / Seal รอยรั่วและซึม	Cabinet / Glass / Key: ตู้	กระจก	กุญแจ
1	37	หน้าบันไดหนีไฟ ST-3	✓	X	✓	X	X	✓	✓	✓	✓
2	37	โถงหน้าลิฟต์โดยสาร	✓	X	✓	X	X	✓	✓	✓	✓
3	37	หน้าโถง Fire Man Lift	✓	X	✓	X	X	✓	✓	✓	✓
4	37	โถง Fire Man Lift	✓	X	✓	X	X	✓	✓	✓	✓
5	36	หน้าบันไดหนีไฟ ST-3	✓	X	✓	X	X	✓	✓	✓	✓
6	36	โถงหน้าลิฟต์โดยสาร	✓	X	✓	X	X	✓	✓	✓	✓
7	36	หน้าโถง Fire Man Lift	✓	X	✓	X	X	✓	✓	✓	✓
8	36	โถง Fire Man Lift	✓	X	✓	X	X	✓	✓	✓	✓
9	35	หน้าบันไดหนีไฟ ST-3	✓	X	✓	X	X	✓	✓	✓	✓
10	35	โถงหน้าลิฟต์โดยสาร	✓	X	✓	X	X	✓	✓	✓	✓
11	35	หน้าโถง Fire Man Lift	✓	X	✓	X	X	✓	✓	✓	✓
12	35	โถง Fire Man Lift	✓	X	✓	X	X	✓	✓	✓	✓
13	34	หน้าบันไดหนีไฟ ST-3	✓	X	✓	X	X	✓	✓	✓	✓
14	34	โถงหน้าลิฟต์โดยสาร	✓	X	✓	X	X	✓	✓	✓	✓
15	34	หน้าโถง Fire Man Lift	✓	X	✓	X	X	✓	✓	✓	✓
16	34	โถง Fire Man Lift	✓	X	✓	X	X	✓	✓	✓	✓
17	33	หน้าบันไดหนีไฟ ST-3	✓	X	✓	X	X	✓	✓	✓	✓
18	33	โถงหน้าลิฟต์โดยสาร	✓	X	✓	X	X	✓	✓	✓	✓
19	33	หน้าโถง Fire Man Lift	✓	X	✓	X	X	✓	✓	✓	✓
20	33	โถง Fire Man Lift	✓	X	✓	X	X	✓	✓	✓	✓
21	32	หน้าบันไดหนีไฟ ST-3	✓	X	✓	X	X	✓	✓	✓	✓
22	32	โถงหน้าลิฟต์โดยสาร	✓	X	✓	X	X	✓	✓	✓	✓
23	32	หน้าโถง Fire Man Lift	✓	X	✓	X	X	✓	✓	✓	✓
24	32	โถง Fire Man Lift	✓	X	✓	X	X	✓	✓	✓	✓
25	31	หน้าบันไดหนีไฟ ST-3	✓	X	✓	X	X	✓	✓	✓	✓
26	31	โถงหน้าลิฟต์โดยสาร	✓	X	✓	X	X	✓	✓	✓	✓
27	31	หน้าโถง Fire Man Lift	✓	X	✓	X	X	✓	✓	✓	✓
28	31	โถง Fire Man Lift	✓	X	✓	X	X	✓	✓	✓	✓
29	30	หน้าบันไดหนีไฟ ST-3	✓	X	✓	X	X	✓	✓	✓	✓
30	30	โถงหน้าลิฟต์โดยสาร	✓	X	✓	X	X	✓	✓	✓	✓
31	30	หน้าโถง Fire Man Lift	✓	X	✓	X	X	✓	✓	✓	✓
32	30	โถง Fire Man Lift	✓	X	✓	X	X	✓	✓	✓	✓
33	29	หน้าบันไดหนีไฟ ST-3	✓	X	✓	X	X	✓	✓	✓	✓

Fire Hose Cabinet Monthly Checklist

ใบรายงานการตรวจสอบตู้เก็บสายฉีดน้ำดับเพลิงประจำเดือน

MANAGED BY Dusit HOSPITALITY SERVICES

Month / เดือน...กันยายน................... Year / ปี ......2023..............

Building : COCO PARC

Floor ชั้น		Location สถานที่	Water Valves วาล์วน้ำ	Nozzle Brazenness Cover ฝาครอบทองเหลือง	Hose Reel สายฉีดแบบหัวหมุน	Hose Rack สายฉีดแบบท่อผ้าใบ	Nozzle หัวฉีดน้ำ	Leakage / Seal รอยรั่วและซึม	Cabinet / Glass / Key ตู้	กระจก	กุญแจ
34	29	โถงหน้าลิฟต์โดยสาร	✓	X	✓	X	X	✓	✓	✓	✓
35	29	หน้าโถง Fire Man Lift	✓	X	✓	X	X	✓	✓	✓	✓
36	29	โถง Fire Man Lift	✓	X	✓	X	X	✓	✓	✓	✓
37	28	หน้าบันไดหนีไฟ ST-3	✓	X	✓	X	X	✓	✓	✓	✓
38	28	โถงหน้าลิฟต์โดยสาร	✓	X	✓	X	X	✓	✓	✓	✓
39	28	หน้าโถง Fire Man Lift	✓	X	✓	X	X	✓	✓	✓	✓
40	28	โถง Fire Man Lift	✓	X	✓	X	X	✓	✓	✓	✓
41	27	หน้าบันไดหนีไฟ ST-3	✓	X	✓	X	X	✓	✓	✓	✓
42	27	โถงหน้าลิฟต์โดยสาร	✓	X	✓	X	X	✓	✓	✓	✓
43	27	หน้าโถง Fire Man Lift	✓	X	✓	X	X	✓	✓	✓	✓
44	27	โถง Fire Man Lift	✓	X	✓	X	X	✓	✓	✓	✓
45	26	หน้าบันไดหนีไฟ ST-3	✓	X	✓	X	X	✓	✓	✓	✓
46	26	โถงหน้าลิฟต์โดยสาร	✓	X	✓	X	X	✓	✓	✓	✓
47	26	หน้าโถง Fire Man Lift	✓	X	✓	X	X	✓	✓	✓	✓
48	26	โถง Fire Man Lift	✓	X	✓	X	X	✓	✓	✓	✓
49	25	หน้าบันไดหนีไฟ ST-3	✓	X	✓	X	X	✓	✓	✓	✓
50	25	โถงหน้าลิฟต์โดยสาร	✓	X	✓	X	X	✓	✓	✓	✓
51	25	หน้าโถง Fire Man Lift	✓	X	✓	X	X	✓	✓	✓	✓
52	25	โถง Fire Man Lift	✓	X	✓	X	X	✓	✓	✓	✓
53	24	หน้าบันไดหนีไฟ ST-3	✓	X	✓	X	X	✓	✓	✓	✓
54	24	โถงหน้าลิฟต์โดยสาร	✓	X	✓	X	X	✓	✓	✓	✓
55	24	หน้าโถง Fire Man Lift	✓	X	✓	X	X	✓	✓	✓	✓
56	24	โถง Fire Man Lift	✓	X	✓	X	X	✓	✓	✓	✓
57	23	หน้าบันไดหนีไฟ ST-3	✓	X	✓	X	X	✓	✓	✓	✓
58	23	โถงหน้าลิฟต์โดยสาร	✓	X	✓	X	X	✓	✓	✓	✓
59	23	หน้าโถง Fire Man Lift	✓	X	✓	X	X	✓	✓	✓	✓
60	23	โถง Fire Man Lift	✓	X	✓	X	X	✓	✓	✓	✓
61	22	หน้าบันไดหนีไฟ ST-3	✓	X	✓	X	X	✓	✓	✓	✓
62	22	โถงหน้าลิฟต์โดยสาร	✓	X	✓	X	X	✓	✓	✓	✓
63	22	หน้าโถง Fire Man Lift	✓	X	✓	X	X	✓	✓	✓	✓
64	22	โถง Fire Man Lift	✓	X	✓	X	X	✓	✓	✓	✓
65	21	หน้าบันไดหนีไฟ ST-3	✓	X	✓	X	X	✓	✓	✓	✓
66	21	โถงหน้าลิฟต์โดยสาร	✓	X	✓	X	X	✓	✓	✓	✓

Fire Hose Cabinet Monthly Checklist

ใบรายงานการตรวจสอบตู้เก็บสายฉีดน้ำดับเพลิงประจำเดือน

MANAGED BY Dusit HOSPITALITY SERVICES

Month / เดือน...กันยายน................... Year / ปี ......2023..............

Building : COCO PARC

Floor ชั้น		Location สถานที่	Water Valves วาล์วน้ำ	Nozzle Brazenness Cover ฝาครอบทองเหลือง	Hose Reel สายฉีดแบบหัวหมุน	Hose Rack สายฉีดแบบท่อผ้าใบ	Nozzle หัวฉีดน้ำ	Leakage / Seal รอยรั่วและซึม	Cabinet / Glass / Key ตู้	กระจก	กุญแจ
67	21	หน้าโถง Fire Man Lift	✓	X	✓	X	X	✓	✓	✓	✓
68	21	โถง Fire Man Lift	✓	X	✓	X	X	✓	✓	✓	✓
69	20	หน้าบันไดหนีไฟ ST-3	✓	X	✓	X	X	✓	✓	✓	✓
70	20	โถงหน้าลิฟต์โดยสาร	✓	X	✓	X	X	✓	✓	✓	✓
71	20	หน้าโถง Fire Man Lift	✓	X	✓	X	X	✓	✓	✓	✓
72	20	โถง Fire Man Lift	✓	X	✓	X	X	✓	✓	✓	✓
73	19	หน้าบันไดหนีไฟ ST-3	✓	X	✓	X	X	✓	✓	✓	✓
74	19	โถงหน้าลิฟต์โดยสาร	✓	X	✓	X	X	✓	✓	✓	✓
75	19	หน้าโถง Fire Man Lift	✓	X	✓	X	X	✓	✓	✓	✓
76	19	โถง Fire Man Lift	✓	X	✓	X	X	✓	✓	✓	✓
77	18	หน้าบันไดหนีไฟ ST-3	✓	X	✓	X	X	✓	✓	✓	✓
78	18	โถงหน้าลิฟต์โดยสาร	✓	X	✓	X	X	✓	✓	✓	✓
79	18	หน้าโถง Fire Man Lift	✓	X	✓	X	X	✓	✓	✓	✓
80	18	โถง Fire Man Lift	✓	X	✓	X	X	✓	✓	✓	✓
81	17	หน้าบันไดหนีไฟ ST-3	✓	X	✓	X	X	✓	✓	✓	✓
82	17	โถงหน้าลิฟต์โดยสาร	✓	X	✓	X	X	✓	✓	✓	✓
83	17	หน้าโถง Fire Man Lift	✓	X	✓	X	X	✓	✓	✓	✓
84	17	โถง Fire Man Lift	✓	X	✓	X	X	✓	✓	✓	✓
85	16	หน้าบันไดหนีไฟ ST-3	✓	X	✓	X	X	✓	✓	✓	✓
86	16	โถงหน้าลิฟต์โดยสาร	✓	X	✓	X	X	✓	✓	✓	✓
87	16	หน้าโถง Fire Man Lift	✓	X	✓	X	X	✓	✓	✓	✓
88	16	โถง Fire Man Lift	✓	X	✓	X	X	✓	✓	✓	✓
89	15	หน้าบันไดหนีไฟ ST-3	✓	X	✓	X	X	✓	✓	✓	✓
90	15	โถงหน้าลิฟต์โดยสาร	✓	X	✓	X	X	✓	✓	✓	✓
91	15	หน้าโถง Fire Man Lift	✓	X	✓	X	X	✓	✓	✓	✓
92	15	โถง Fire Man Lift	✓	X	✓	X	X	✓	✓	✓	✓
93	14	หน้าบันไดหนีไฟ ST-3	✓	X	✓	X	X	✓	✓	✓	✓
94	14	โถงหน้าลิฟต์โดยสาร	✓	X	✓	X	X	✓	✓	✓	✓
95	14	หน้าโถง Fire Man Lift	✓	X	✓	X	X	✓	✓	✓	✓
96	14	โถง Fire Man Lift	✓	X	✓	X	X	✓	✓	✓	✓
97	12A	หน้าบันไดหนีไฟ ST-3	✓	X	✓	X	X	✓	✓	✓	✓
98	12A	โถงหน้าลิฟต์โดยสาร	✓	X	✓	X	X	✓	✓	✓	✓
99	12A	หน้าโถง Fire Man Lift	✓	X	✓	X	X	✓	✓	✓	✓

Fire Hose Cabinet Monthly Checklist

ใบรายงานการตรวจสอบตู้เก็บสายฉีดน้ำดับเพลิงประจำเดือน

Month / เดือน...กันยายน.................... Year / ปี ......2023...............

Building : COCO PARC

MANAGED BY Dusit HOSPITALITY SERVICES

Floor ชั้น		Location สถานที่	Water Valves วาล์วน้ำ	Nozzle Brazenness Cover ฝาครอบทองเหลือง	Hose Reel สายฉีดแบบหัวหมุน	Hose Rack สายฉีดแบบท่อผ้าใบ	Nozzle หัวฉีดน้ำ	Leakage / Seal รอยรั่วและซีล	Cabinet / Glass / Key ตู้	กระจก	กุญแจ
100	12A	โถง Fire Man Lift	✓	X	✓	X	X	✓	✓	✓	✓
101	11	หน้าบันไดหนีไฟ ST-3	✓	X	✓	X	X	✓	✓	✓	✓
102	11	โถงหน้าลิฟต์โดยสาร	✓	X	✓	X	X	✓	✓	✓	✓
103	11	หน้าโถง Fire Man Lift	✓	X	✓	X	X	✓	✓	✓	✓
104	11	โถง Fire Man Lift	✓	X	✓	X	X	✓	✓	✓	✓
105	10	หน้าบันไดหนีไฟ ST-3	✓	X	✓	X	X	✓	✓	✓	✓
106	10	โถงหน้าลิฟต์โดยสาร	✓	X	✓	X	X	✓	✓	✓	✓
107	10	หน้าโถง Fire Man Lift	✓	X	✓	X	X	✓	✓	✓	✓
108	10	โถง Fire Man Lift	✓	X	✓	X	X	✓	✓	✓	✓
109	9	หน้าบันไดหนีไฟ ST-3	✓	X	✓	X	X	✓	✓	✓	✓
110	9	โถงหน้าลิฟต์โดยสาร	✓	X	✓	X	X	✓	✓	✓	✓
111	9	หน้าโถง Fire Man Lift	✓	X	✓	X	X	✓	✓	✓	✓
112	9	โถง Fire Man Lift	✓	X	✓	X	X	✓	✓	✓	✓
113	8	ห้อง Fitness	✓	X	✓	X	X	✓	✓	✓	✓
114	8	โถงหน้าลิฟต์โดยสาร	✓	X	✓	X	X	✓	✓	✓	✓
115	8	หน้าโถง Fire Man Lift	✓	X	✓	X	X	✓	✓	✓	✓
116	8	โถง Fire Man Lift	✓	X	✓	X	X	✓	✓	✓	✓
117	7	ลานจอดรถ 7B	✓	X	✓	X	X	✓	✓	✓	✓
118	7	โถงหน้าลิฟต์โดยสาร	✓	X	✓	X	X	✓	✓	✓	✓
119	7	หน้าโถง Fire Man Lift	✓	X	✓	X	X	✓	✓	✓	✓
120	7	โถง Fire Man Lift	✓	X	✓	X	X	✓	✓	✓	✓
121	6	ลานจอดรถ 6B	✓	X	✓	X	X	✓	✓	✓	✓
122	6	โถงหน้าลิฟต์โดยสาร	✓	X	✓	X	X	✓	✓	✓	✓
123	6	หน้าโถง Fire Man Lift	✓	X	✓	X	X	✓	✓	✓	✓
124	6	โถง Fire Man Lift	✓	X	✓	X	X	✓	✓	✓	✓
125	5	ลานจอดรถ 5B	✓	X	✓	X	X	✓	✓	✓	✓
126	5	ลานจอดรถ 5B-N	✓	X	✓	X	X	✓	✓	✓	✓
127	5	โถงหน้าลิฟต์โดยสาร	✓	X	✓	X	X	✓	✓	✓	✓
128	5	หน้าโถง Fire Man Lift	✓	X	✓	X	X	✓	✓	✓	✓
129	5	โถง Fire Man Lift	✓	X	✓	X	X	✓	✓	✓	✓
130	4	ลานจอดรถ 4B	✓	X	✓	X	X	✓	✓	✓	✓
131	4	ลานจอดรถ 4B-N	✓	X	✓	X	X	✓	✓	✓	✓
132	4	โถงหน้าลิฟต์โดยสาร	✓	X	✓	X	X	✓	✓	✓	✓

Fire Hose Cabinet Monthly Checklist

ใบรายงานการตรวจสอบตู้เก็บสายฉีดน้ำดับเพลิงประจำเดือน

Month / เดือน...กันยายน.................... Year / ปี ......2023...............

Building : COCO PARC

MANAGED BY Dusit HOSPITALITY SERVICES

Floor ชั้น		Location สถานที่	Water Valves วาล์วน้ำ	Nozzle Brazenness Cover ฝาครอบทองเหลือง	Hose Reel สายฉีดแบบหัวหมุน	Hose Rack สายฉีดแบบท่อผ้าใบ	Nozzle หัวฉีดน้ำ	Leakage / Seal รอยรั่วและซีล	Cabinet / Glass / Key ตู้	กระจก	กุญแจ
133	4	หน้าโถง Fire Man Lift	✓	X	✓	X	X	✓	✓	✓	✓
134	4	โถง Fire Man Lift	✓	X	✓	X	X	✓	✓	✓	✓
135	3	ลานจอดรถ 3B	✓	X	✓	X	X	✓	✓	✓	✓
136	3	ลานจอดรถ 3B-N	✓	X	✓	X	X	✓	✓	✓	✓
137	3	โถงหน้าลิฟต์โดยสาร	✓	X	✓	X	X	✓	✓	✓	✓
138	3	หน้าโถง Fire Man Lift	✓	X	✓	X	X	✓	✓	✓	✓
139	3	โถง Fire Man Lift	✓	X	✓	X	X	✓	✓	✓	✓
140	2	ลานจอดรถ 2B	✓	X	✓	X	X	✓	✓	✓	✓
141	2	ลานจอดรถ 2B-N	✓	X	✓	X	X	✓	✓	✓	✓
142	2	โถงหน้าลิฟต์โดยสาร	✓	X	✓	X	X	✓	✓	✓	✓
143	2	หน้าโถง Fire Man Lift	✓	X	✓	X	X	✓	✓	✓	✓
144	2	โถง Fire Man Lift	✓	X	✓	X	X	✓	✓	✓	✓
145	1	ลานจอดรถ 1B	✓	X	✓	X	X	✓	✓	✓	✓
146	1	ลานจอดรถ 1B-N	✓	X	✓	X	X	✓	✓	✓	✓
147	1	โถงหน้าลิฟต์โดยสาร	✓	X	✓	X	X	✓	✓	✓	✓
148	1	หน้าโถง Fire Man Lift	✓	X	✓	X	X	✓	✓	✓	✓
149	1	โถง Fire Man Lift	✓	X	✓	X	X	✓	✓	✓	✓
150	1	หัวส่งน้ำหัวไก่ตั้งวัดแรงดัน	✓	X	✓	X	X	✓	✓	✓	✓
151	1	หัวส่งน้ำทางเข้าลานจอดรถ	✓	X	✓	X	X	✓	✓	✓	✓
152	1	หัวส่งน้ำหัวไก่ด้านหลัง	✓	X	✓	X	X	✓	✓	✓	✓
153	1	หัวส่งน้ำรั้วหลังศาลพระภูมิ	✓	X	✓	X	X	✓	✓	✓	✓
154	1	ถังรับน้ำดับเพลิงUnder Ground	✓	X	✓	X	X	✓	✓	✓	✓
155	1	หัวรับน้ำดับเพลิง LZ&HZ	✓	X	✓	X	X	✓	✓	✓	✓
156	B1	ลานจอด 1B-N	✓	X	✓	X	X	✓	✓	✓	✓
157	B1	โถงหน้าลิฟต์โดยสาร	✓	X	✓	X	X	✓	✓	✓	✓
158	B1	หน้าโถง Fire Man Lift	✓	X	✓	X	X	✓	✓	✓	✓
159	B2	ห้อง Fire Pump	✓	X	✓	X	X	✓	✓	✓	✓

Remark / หมายเหตุ ....

Note : Please Mark N/A if not appliable, P Normal, x Abnormal / กรุณาใส่ N/A ถ้าไม่มีข้อมูล, P ปกติ, x ไม่ปกติ

Signature / ลายเซ็น (Tech. / ช่าง) ....Pong........

Date / วันที่ ....14/11/66....

Checked By / ตรวจสอบโดย

Signature / ลายเซ็น (Security Manager / หัวหน้ารปภ.) ....

Date / วันที่ 24/11/66

Signature / ลายเซ็น (RM / ผู้จัดการอาคาร) ....

Date / วันที่ ....

Fire Extinguisher Monthly Checklist

ใบรายงานการตรวจสอบถังดับเพลิงดับเพลิงประจำเดือน

Month / เดือน ...กันยายน................ Year / ปี ......2023....

MANAGED BY Dusit HOSPITALITY SERVICES

Building : COCO PARC

Floor		สถานที่	สายฉีด		คันบังคับ		สภาพตัวถัง		เกจวัดแรงดัน		ชนิด	หมายเหตุ
			ปกติ	ไม่ปกติ	ปกติ	ไม่ปกติ	ปกติ	ไม่ปกติ	ปกติ	ไม่ปกติ		
1	Roof	หน้าห้องลิฟต์โดยสาร	✓		✓		✓		✓		Dry chemical	
2	Roof	ห้องเครื่องลิฟต์โดยสาร	✓		✓		✓		✓		Dry chemical	
3	Roof	ห้องเครื่อง Fire Man Lift	✓		✓		✓		✓		Dry chemical	
4	Roof	ห้องเครื่อง Booster Pump	✓		✓		✓		✓		Dry chemical	
5	37	หน้าบันไดหนีไฟ ST-3	✓		✓		✓		✓		Dry chemical	
6	37	โถงหน้าลิฟต์โดยสาร	✓		✓		✓		✓		Dry chemical	
7	37	โถงหน้าลิฟต์โดยสาร	✓		✓		✓		✓		Dry chemical	
8	37	หน้าโถง Fire Man Lift	✓		✓		✓		✓		Dry chemical	
9	37	โถง Fire Man Lift	✓		✓		✓		✓		Dry chemical	
10	36	หน้าบันไดหนีไฟ ST-3	✓		✓		✓		✓		Dry chemical	
11	36	โถงหน้าลิฟต์โดยสาร	✓		✓		✓		✓		Dry chemical	
12	36	หน้าโถง Fire Man Lift	✓		✓		✓		✓		Dry chemical	
13	36	โถง Fire Man Lift	✓		✓		✓		✓		Dry chemical	
14	35	หน้าบันไดหนีไฟ ST-3	✓		✓		✓		✓		Dry chemical	
15	35	โถงหน้าลิฟต์โดยสาร	✓		✓		✓		✓		Dry chemical	
16	35	หน้าโถง Fire Man Lift	✓		✓		✓		✓		Dry chemical	
17	35	โถง Fire Man Lift	✓		✓		✓		✓		Dry chemical	
18	34	หน้าบันไดหนีไฟ ST-3	✓		✓		✓		✓		Dry chemical	
19	34	โถงหน้าลิฟต์โดยสาร	✓		✓		✓		✓		Dry chemical	
20	34	หน้าโถง Fire Man Lift	✓		✓		✓		✓		Dry chemical	
21	34	โถง Fire Man Lift	✓		✓		✓		✓		Dry chemical	
22	33	หน้าบันไดหนีไฟ ST-3	✓		✓		✓		✓		Dry chemical	
23	33	โถงหน้าลิฟต์โดยสาร	✓		✓		✓		✓		Dry chemical	
24	33	หน้าโถง Fire Man Lift	✓		✓		✓		✓		Dry chemical	
25	33	โถง Fire Man Lift	✓		✓		✓		✓		Dry chemical	
26	32	หน้าบันไดหนีไฟ ST-3	✓		✓		✓		✓		Dry chemical	
27	32	โถงหน้าลิฟต์โดยสาร	✓		✓		✓		✓		Dry chemical	
28	32	หน้าโถง Fire Man Lift	✓		✓		✓		✓		Dry chemical	
29	32	โถง Fire Man Lift	✓		✓		✓		✓		Dry chemical	
30	31	หน้าบันไดหนีไฟ ST-3	✓		✓		✓		✓		Dry chemical	
31	31	โถงหน้าลิฟต์โดยสาร	✓		✓		✓		✓		Dry chemical	
32	31	หน้าโถง Fire Man Lift	✓		✓		✓		✓		Dry chemical	
33	31	โถง Fire Man Lift	✓		✓		✓		✓		Dry chemical	
34	30	หน้าบันไดหนีไฟ ST-3	✓		✓		✓		✓		Dry chemical	
35	30	โถงหน้าลิฟต์โดยสาร	✓		✓		✓		✓		Dry chemical	
36	30	หน้าโถง Fire Man Lift	✓		✓		✓		✓		Dry chemical	
37	30	โถง Fire Man Lift	✓		✓		✓		✓		Dry chemical	
38	29	หน้าบันไดหนีไฟ ST-3	✓		✓		✓		✓		Dry chemical	
39	29	โถงหน้าลิฟต์โดยสาร	✓		✓		✓		✓		Dry chemical	

Fire Extinguisher Monthly Checklist

ใบรายงานการตรวจสอบถังดับเพลิงดับเพลิงประจำเดือน

Month / เดือน ...กันยายน................ Year / ปี ......2023....

MANAGED BY Dusit HOSPITALITY SERVICES

Building : COCO PARC

Floor		สถานที่	สายฉีด		คันบังคับ		สภาพตัวถัง		เกจวัดแรงดัน		ชนิด	หมายเหตุ
			ปกติ	ไม่ปกติ	ปกติ	ไม่ปกติ	ปกติ	ไม่ปกติ	ปกติ	ไม่ปกติ		
40	29	หน้าโถง Fire Man Lift	✓		✓		✓		✓		Dry chemical	
41	29	โถง Fire Man Lift	✓		✓		✓		✓		Dry chemical	
42	28	หน้าบันไดหนีไฟ ST-3	✓		✓		✓		✓		Dry chemical	
43	28	โถงหน้าลิฟต์โดยสาร	✓		✓		✓		✓		Dry chemical	
44	28	หน้าโถง Fire Man Lift	✓		✓		✓		✓		Dry chemical	
45	28	โถง Fire Man Lift	✓		✓		✓		✓		Dry chemical	
46	27	หน้าบันไดหนีไฟ ST-3	✓		✓		✓		✓		Dry chemical	
47	27	โถงหน้าลิฟต์โดยสาร	✓		✓		✓		✓		Dry chemical	
48	27	หน้าโถง Fire Man Lift	✓		✓		✓		✓		Dry chemical	
49	27	โถง Fire Man Lift	✓		✓		✓		✓		Dry chemical	
50	26	หน้าบันไดหนีไฟ ST-3	✓		✓		✓		✓		Dry chemical	
51	26	โถงหน้าลิฟต์โดยสาร	✓		✓		✓		✓		Dry chemical	
52	26	หน้าโถง Fire Man Lift	✓		✓		✓		✓		Dry chemical	
53	26	โถง Fire Man Lift	✓		✓		✓		✓		Dry chemical	
54	25	หน้าบันไดหนีไฟ ST-3	✓		✓		✓		✓		Dry chemical	
55	25	โถงหน้าลิฟต์โดยสาร	✓		✓		✓		✓		Dry chemical	
56	25	หน้าโถง Fire Man Lift	✓		✓		✓		✓		Dry chemical	
57	25	โถง Fire Man Lift	✓		✓		✓		✓		Dry chemical	
58	24	หน้าบันไดหนีไฟ ST-3	✓		✓		✓		✓		Dry chemical	
59	24	โถงหน้าลิฟต์โดยสาร	✓		✓		✓		✓		Dry chemical	
60	24	หน้าโถง Fire Man Lift	✓		✓		✓		✓		Dry chemical	
61	24	โถง Fire Man Lift	✓		✓		✓		✓		Dry chemical	
62	23	หน้าบันไดหนีไฟ ST-3	✓		✓		✓		✓		Dry chemical	
63	23	โถงหน้าลิฟต์โดยสาร	✓		✓		✓		✓		Dry chemical	
64	23	หน้าโถง Fire Man Lift	✓		✓		✓		✓		Dry chemical	
65	23	โถง Fire Man Lift	✓		✓		✓		✓		Dry chemical	
66	22	หน้าบันไดหนีไฟ ST-3	✓		✓		✓		✓		Dry chemical	
67	22	โถงหน้าลิฟต์โดยสาร	✓		✓		✓		✓		Dry chemical	
68	22	หน้าโถง Fire Man Lift	✓		✓		✓		✓		Dry chemical	
69	22	โถง Fire Man Lift	✓		✓		✓		✓		Dry chemical	
70	21	หน้าบันไดหนีไฟ ST-3	✓		✓		✓		✓		Dry chemical	
71	21	โถงหน้าลิฟต์โดยสาร	✓		✓		✓		✓		Dry chemical	
72	21	หน้าโถง Fire Man Lift	✓		✓		✓		✓		Dry chemical	
73	21	โถง Fire Man Lift	✓		✓		✓		✓		Dry chemical	
74	20	หน้าบันไดหนีไฟ ST-3	✓		✓		✓		✓		Dry chemical	
75	20	โถงหน้าลิฟต์โดยสาร	✓		✓		✓		✓		Dry chemical	
76	20	หน้าโถง Fire Man Lift	✓		✓		✓		✓		Dry chemical	
77	20	โถง Fire Man Lift	✓		✓		✓		✓		Dry chemical	

Fire Extinguisher Monthly Checklist

ใบรายงานการตรวจสอบถังดับเพลิงดับเพลิงประจำเดือน

MANAGED BY Dusit HOSPITALITY SERVICES

Month / เดือน ...กันยายน................ Year / ปี ......2023....

Building : COCO PARC

Floor		สถานที่	สายฉีด		คันบังคับ		สภาพตัวถัง		เกจวัดแรงดัน		ชนิด	หมายเหตุ
			ปกติ	ไม่ปกติ	ปกติ	ไม่ปกติ	ปกติ	ไม่ปกติ	ปกติ	ไม่ปกติ		
78	19	หน้าบันไดหนีไฟ ST-3	✓		✓		✓		✓		Dry chemical	
79	19	โถงหน้าลิฟต์โดยสาร	✓		✓		✓		✓		Dry chemical	
80	19	หน้าโถง Fire Man Lift	✓		✓		✓		✓		Dry chemical	
81	19	โถง Fire Man Lift	✓		✓		✓		✓		Dry chemical	
82	18	หน้าบันไดหนีไฟ ST-3	✓		✓		✓		✓		Dry chemical	
83	18	โถงหน้าลิฟต์โดยสาร	✓		✓		✓		✓		Dry chemical	
84	18	หน้าโถง Fire Man Lift	✓		✓		✓		✓		Dry chemical	
85	18	โถง Fire Man Lift	✓		✓		✓		✓		Dry chemical	
86	17	หน้าบันไดหนีไฟ ST-3	✓		✓		✓		✓		Dry chemical	
87	17	โถงหน้าลิฟต์โดยสาร	✓		✓		✓		✓		Dry chemical	
88	17	หน้าโถง Fire Man Lift	✓		✓		✓		✓		Dry chemical	
89	17	โถง Fire Man Lift	✓		✓		✓		✓		Dry chemical	
90	16	หน้าบันไดหนีไฟ ST-3	✓		✓		✓		✓		Dry chemical	
91	16	โถงหน้าลิฟต์โดยสาร	✓		✓		✓		✓		Dry chemical	
92	16	หน้าโถง Fire Man Lift	✓		✓		✓		✓		Dry chemical	
93	16	โถง Fire Man Lift	✓		✓		✓		✓		Dry chemical	
94	15	หน้าบันไดหนีไฟ ST-3	✓		✓		✓		✓		Dry chemical	
95	15	โถงหน้าลิฟต์โดยสาร	✓		✓		✓		✓		Dry chemical	
96	15	หน้าโถง Fire Man Lift	✓		✓		✓		✓		Dry chemical	
97	15	โถง Fire Man Lift	✓		✓		✓		✓		Dry chemical	
98	14	หน้าบันไดหนีไฟ ST-3	✓		✓		✓		✓		Dry chemical	
99	14	โถงหน้าลิฟต์โดยสาร	✓		✓		✓		✓		Dry chemical	
100	14	หน้าโถง Fire Man Lift	✓		✓		✓		✓		Dry chemical	
101	14	โถง Fire Man Lift	✓		✓		✓		✓		Dry chemical	
102	12A	หน้าบันไดหนีไฟ ST-3	✓		✓		✓		✓		Dry chemical	
103	12A	โถงหน้าลิฟต์โดยสาร	✓		✓		✓		✓		Dry chemical	
104	12A	หน้าโถง Fire Man Lift	✓		✓		✓		✓		Dry chemical	
105	12A	โถง Fire Man Lift	✓		✓		✓		✓		Dry chemical	
106	11	หน้าบันไดหนีไฟ ST-3	✓		✓		✓		✓		Dry chemical	
107	11	โถงหน้าลิฟต์โดยสาร	✓		✓		✓		✓		Dry chemical	
108	11	หน้าโถง Fire Man Lift	✓		✓		✓		✓		Dry chemical	
109	11	โถง Fire Man Lift	✓		✓		✓		✓		Dry chemical	
110	10	หน้าบันไดหนีไฟ ST-3	✓		✓		✓		✓		Dry chemical	
111	10	โถงหน้าลิฟต์โดยสาร	✓		✓		✓		✓		Dry chemical	
112	10	หน้าโถง Fire Man Lift	✓		✓		✓		✓		Dry chemical	
113	10	โถง Fire Man Lift	✓		✓		✓		✓		Dry chemical	
114	9	หน้าบันไดหนีไฟ ST-3	✓		✓		✓		✓		Dry chemical	
115	9	โถงหน้าลิฟต์โดยสาร	✓		✓		✓		✓		Dry chemical	

Fire Extinguisher Monthly Checklist

ใบรายงานการตรวจสอบถังดับเพลิงดับเพลิงประจำเดือน

MANAGED BY Dusit HOSPITALITY SERVICES

Month / เดือน ...กันยายน................ Year / ปี ......2023....

Building : COCO PARC

Floor		สถานที่	สายฉีด		คันบังคับ		สภาพตัวถัง		เกจวัดแรงดัน		ชนิด	หมายเหตุ
			ปกติ	ไม่ปกติ	ปกติ	ไม่ปกติ	ปกติ	ไม่ปกติ	ปกติ	ไม่ปกติ		
116	9	หน้าโถง Fire Man Lift	✓		✓		✓		✓		Dry chemical	
117	9	โถง Fire Man Lift	✓		✓		✓		✓		Dry chemical	
118	8	ห้อง Fitness	✓		✓		✓		✓		Dry chemical	
119	8	โถงหน้าลิฟต์โดยสาร	✓		✓		✓		✓		Dry chemical	
120	8	หน้าโถง Fire Man Lift	✓		✓		✓		✓		Dry chemical	
121	8	โถง Fire Man Lift	✓		✓		✓		✓		Dry chemical	
122	7	ลานจอดรถ 7B	✓		✓		✓		✓		Dry chemical	
123	7	โถงหน้าลิฟต์โดยสาร	✓		✓		✓		✓		Dry chemical	
124	7	หน้าโถง Fire Man Lift	✓		✓		✓		✓		Dry chemical	
125	7	โถง Fire Man Lift	✓		✓		✓		✓		Dry chemical	
126	6	ลานจอดรถ 6B	✓		✓		✓		✓		Dry chemical	
127	6	โถงหน้าลิฟต์โดยสาร	✓		✓		✓		✓		Dry chemical	
128	6	หน้าโถง Fire Man Lift	✓		✓		✓		✓		Dry chemical	
129	6	โถง Fire Man Lift	✓		✓		✓		✓		Dry chemical	
130	5	ลานจอดรถ 5B	✓		✓		✓		✓		Dry chemical	
131	5	ลานจอดรถ 5B-N	✓		✓		✓		✓		Dry chemical	
132	5	โถงหน้าลิฟต์โดยสาร	✓		✓		✓		✓		Dry chemical	
133	5	หน้าโถง Fire Man Lift	✓		✓		✓		✓		Dry chemical	
134	5	โถง Fire Man Lift	✓		✓		✓		✓		Dry chemical	
135	4	ลานจอดรถ 4B	✓		✓		✓		✓		Dry chemical	
136	4	ลานจอดรถ 4B-N	✓		✓		✓		✓		Dry chemical	
137	4	โถงหน้าลิฟต์โดยสาร	✓		✓		✓		✓		Dry chemical	
138	4	หน้าโถง Fire Man Lift	✓		✓		✓		✓		Dry chemical	
139	4	โถง Fire Man Lift	✓		✓		✓		✓		Dry chemical	
140	3	ลานจอดรถ 3B	✓		✓		✓		✓		Dry chemical	
141	3	ลานจอดรถ 3B-N	✓		✓		✓		✓		Dry chemical	
142	3	โถงหน้าลิฟต์โดยสาร	✓		✓		✓		✓		Dry chemical	
143	3	หน้าโถง Fire Man Lift	✓		✓		✓		✓		Dry chemical	
144	3	โถง Fire Man Lift	✓		✓		✓		✓		Dry chemical	
145	3	ห้อง MDB	✓		✓		✓		✓		CARBON DIOXIDE	
146	3	ห้อง Generator	✓		✓		✓		✓		CARBON DIOXIDE	
147	2	ลานจอดรถ 2B-N	✓		✓		✓		✓		Dry chemical	
148	2	โถงหน้าลิฟต์โดยสาร	✓		✓		✓		✓		Dry chemical	
149	2	หน้าโถง Fire Man Lift	✓		✓		✓		✓		Dry chemical	
150	2	โถง Fire Man Lift	✓		✓		✓		✓		Dry chemical	
151	1	ลานจอดรถ 1B	✓		✓		✓		✓		Dry chemical	
152	1	ลานจอดรถ 1B-N	✓		✓		✓		✓		Dry chemical	
153	1	โถงหน้าลิฟต์โดยสาร	✓		✓		✓		✓		Dry chemical	

Fire Extinguisher Monthly Checklist

ใบรายงานการตรวจสอบถังดับเพลิงดับเพลิงประจำเดือน

Month / เดือน ...กันยายน.................. Year / ปี ......2023....

Building : COCO PARC

MANAGED BY Dusit HOSPITALITY SERVICES

Floor		สถานที่	สายฉีด ปกติ	สายฉีด ไม่ปกติ	คันบังคับ ปกติ	คันบังคับ ไม่ปกติ	สภาพตัวถัง ปกติ	สภาพตัวถัง ไม่ปกติ	เกจวัดแรงดัน ปกติ	เกจวัดแรงดัน ไม่ปกติ	ชนิด	หมายเหตุ
154	1	หน้าโถง Fire Man Lift	✓		✓		✓		✓		Dry chemical	
155	1	โถง Fire Man Lift	✓		✓		✓		✓		Dry chemical	
156	1	ห้อง CCTV	✓		✓		✓		✓		HALOTRON	
157	B1	ทางเดิน 1B-N	✓		✓		✓		✓		Dry chemical	
158	B1	โถงหน้าลิฟต์โดยสาร	✓		✓		✓		✓		Dry chemical	
159	B1	หน้าโถง Fire Man Lift	✓		✓		✓		✓		Dry chemical	
160	B2	ห้อง Fire Pump	✓		✓		✓		✓		Dry chemical	

Remark / หมายเหตุ ....

Note : Please Mark N/A if not applicable , P Normal , x Abnormal / กรุณาใส่ N/A ถ้าไม่มีข้อมูล , P ปกติ , x ไม่ปกติ

Signature / ผู้ตรวจ (Tech./ช่าง) .... Date / วันที่ 14/11/66

Checked By / ตรวจสอบโดย .... Signature / ลายเซ็น (Security Manager / หัวหน้ารปภ.) Date / วันที่ 14/11/66

Signature / ลายเซ็น (BML / ผู้จัดการอาคาร) .... Date / วันที่ 14/11/66

Emergency Light Monthly Checklist

ใบรายงานการตรวจสอบแสงสว่างฉุกเฉินประจำเดือน

เดือน ......ตุลาคม.............Year / ปี ...2023.................

Building : COCO PACK

MANAGED BY Dusit HOSPITALITY SERVICES

ลำดับ	Floor ชั้น	Location สถานที่	Battery Record / บันทึกค่าแบตเตอรี่: DC Voltage แรงดันไฟฟ้ากระแสตรง (1)	DC Ampere กระแสไฟฟ้ากระแสตรง (2)	Latest Change ใส่เปลี่ยนล่าสุด (3)	Operation of Control System ระบบควบคุม (4) ปกติ	(4) ไม่ปกติ	Condition of Light Bulbs สภาพหลอดไฟ (5) ปกติ	(5) ไม่ปกติ	Discharge Hours จำนวนชั่วโมงในการใช้งาน (6)	Remark หมายเหตุ (7)
1	Roof	ห้องเครื่อง Fire Man Lift	12 V	5 Ah	N/A	✓		✓		✓	
2	Roof	ห้อง Booster Pump	12 V	5 Ah	N/A	✓		✓		✓	
3	Roof	ST3	12 V	5 Ah	N/A	✓		✓		✓	
4	Roof	ST2	12 V	5 Ah	N/A	✓		✓		✓	
5	Roof	ห้อง Control Lift No.1-3	12 V	5 Ah	N/A	✓		✓		✓	
6	ดาดฟ้า	ST1	12 V	5 Ah	N/A	✓		✓		✓	
7	38	ST1	12 V	5 Ah	N/A	✓		✓		✓	
8	37	Corridor Zone A	12 V	5 Ah	N/A	✓		✓		✓	
9	37	Corridor Zone A หน้าห้องขยะ	12 V	5 Ah	N/A	✓		✓		✓	
10	37	ST3	12 V	5 Ah	N/A	✓		✓		✓	
11	37	Corridor Zone B โถงหน้าลิฟต์	12 V	5 Ah	N/A	✓		✓		✓	
12	37	หน้าบันไดหนีไฟ Zone B ST1	12 V	5 Ah	N/A	✓		✓		✓	
13	37	ST1	12 V	5 Ah	N/A	✓		✓		✓	
14	37	Corridor Zone C หน้าโถง Fire Man Lift	12 V	5 Ah	N/A	✓		✓		✓	
15	37	ST2	12 V	5 Ah	N/A	✓		✓		✓	
16	37	โถง Fire Man Lift	12 V	5 Ah	N/A	✓		✓		✓	
17	36	Corridor Zone A	12 V	5 Ah	N/A	✓		✓		✓	
18	36	Corridor Zone A หน้าห้องขยะ	12 V	5 Ah	N/A	✓		✓		✓	
19	36	ST3	12 V	5 Ah	N/A	✓		✓		✓	
20	36	Corridor Zone B โถงหน้าลิฟต์	12 V	5 Ah	N/A	✓		✓		✓	
21	36	หน้าบันไดหนีไฟ Zone B ST1	12 V	5 Ah	N/A	✓		✓		✓	
22	36	ST1	12 V	5 Ah	N/A	✓		✓		✓	
23	36	Corridor Zone C หน้าโถง Fire Man Lift	12 V	5 Ah	N/A	✓		✓		✓	
24	36	ST2	12 V	5 Ah	N/A	✓		✓		✓	
25	36	โถง Fire Man Lift	12 V	5 Ah	N/A	✓		✓		✓	
26	35	Corridor Zone A	12 V	5 Ah	N/A	✓		✓		✓	
27	35	Corridor Zone A หน้าห้องขยะ	12 V	5 Ah	N/A	✓		✓		✓	
28	35	ST3	12 V	5 Ah	N/A	✓		✓		✓	
29	35	Corridor Zone B โถงหน้าลิฟต์	12 V	5 Ah	N/A	✓		✓		✓	
30	35	หน้าบันไดหนีไฟ Zone B ST1	12 V	5 Ah	N/A	✓		✓		✓	
31	35	ST1	12 V	5 Ah	N/A	✓		✓		✓	
32	35	Corridor Zone C หน้าโถง Fire Man Lift	12 V	5 Ah	N/A	✓		✓		✓	
33	35	ST2	12 V	5 Ah	N/A	✓		✓		✓	

Emergency Light Monthly Checklist

ใบรายงานการตรวจสอบแสงสว่างฉุกเฉินประจำเดือน

เดือน ......ตุลาคม..............Year / ปี ...2023...................

MANAGED BY Dusit HOSPITALITY SERVICES

Building : COCO PACK

ลำดับ	Floor ชั้น	Location สถานที่	Battery Record / บันทึกค่าแบตเตอรี่: DC Voltage แรงดันไฟฟ้าแบตเตอรี่ (1)	DC Ampere กระแสไฟฟ้าแบตเตอรี่ (2)	Latest Charge วันที่เปลี่ยนล่าสุด (3)	Operation of Control System การทดสอบระบบ (4): ปกติ	ไม่ปกติ	Condition of Light Bulbs การทดสอบหลอดไฟ (5): ปกติ	ไม่ปกติ	Discharge Hours จำนวนชั่วโมงที่จ่ายไฟ (6)	Remark หมายเหตุ (7)
34	35	โถง Fire Man Lift	12 V	5 Ah	N/A	✓		✓		✓	
35	34	Corridor Zone A	12 V	5 Ah	N/A	✓		✓		✓	
36	34	Corridor Zone A หน้าห้องขยะ	12 V	5 Ah	N/A	✓		✓		✓	
37	34	ST3	12 V	5 Ah	N/A	✓		✓		✓	
38	34	Corridor Zone B โถงหน้าลิฟต์	12 V	5 Ah	N/A	✓		✓		✓	
39	34	หน้าบันไดหนีไฟ Zone B ST1	12 V	5 Ah	N/A	✓		✓		✓	
40	34	ST1	12 V	5 Ah	N/A	✓		✓		✓	
41	34	Corridor Zone C หน้าโถง Fire Man Lift	12 V	5 Ah	N/A	✓		✓		✓	
42	34	ST2	12 V	5 Ah	N/A	✓		✓		✓	
43	34	โถง Fire Man Lift	12 V	5 Ah	N/A	✓		✓		✓	
44	33	Corridor Zone A	12 V	5 Ah	N/A	✓		✓		✓	
45	33	Corridor Zone A หน้าห้องขยะ	12 V	5 Ah	N/A	✓		✓		✓	
46	33	ST3	12 V	5 Ah	N/A	✓		✓		✓	
47	33	Corridor Zone B โถงหน้าลิฟต์	12 V	5 Ah	N/A	✓		✓		✓	
48	33	หน้าบันไดหนีไฟ Zone B ST1	12 V	5 Ah	N/A	✓		✓		✓	
49	33	ST1	12 V	5 Ah	N/A	✓		✓		✓	
50	33	Corridor Zone C หน้าโถง Fire Man Lift	12 V	5 Ah	N/A	✓		✓		✓	
51	33	ST2	12 V	5 Ah	N/A	✓		✓		✓	
52	33	โถง Fire Man Lift	12 V	5 Ah	N/A	✓		✓		✓	
53	32	Corridor Zone A	12 V	5 Ah	N/A	✓		✓		✓	
54	32	Corridor Zone A หน้าห้องขยะ	12 V	5 Ah	N/A	✓		✓		✓	
55	32	ST3	12 V	5 Ah	N/A	✓		✓		✓	
56	32	Corridor Zone B โถงหน้าลิฟต์	12 V	5 Ah	N/A	✓		✓		✓	
57	32	หน้าบันไดหนีไฟ Zone B ST1	12 V	5 Ah	N/A	✓		✓		✓	
58	32	ST1	12 V	5 Ah	N/A	✓		✓		✓	
59	32	Corridor Zone C หน้าโถง Fire Man Lift	12 V	5 Ah	N/A	✓		✓		✓	
60	32	ST2	12 V	5 Ah	N/A	✓		✓		✓	
61	32	โถง Fire Man Lift	12 V	5 Ah	N/A	✓		✓		✓	
62	31	Corridor Zone A	12 V	5 Ah	N/A	✓		✓		✓	
63	31	หน้าบันไดหนีไฟ Zone A ST3	12 V	5 Ah	N/A	✓		✓		✓	
64	31	Corridor Zone A หน้าห้องขยะ	12 V	5 Ah	N/A	✓		✓		✓	
65	31	ST3	12 V	5 Ah	N/A	✓		✓		✓	
66	31	Corridor Zone B	12 V	5 Ah	N/A	✓		✓		✓	

Emergency Light Monthly Checklist

ใบรายงานการตรวจสอบแสงสว่างฉุกเฉินประจำเดือน

เดือน ......ตุลาคม..............Year / ปี ...2023...................

MANAGED BY Dusit HOSPITALITY SERVICES

Building : COCO PACK

ลำดับ	Floor ชั้น	Location สถานที่	Battery Record / บันทึกค่าแบตเตอรี่: DC Voltage แรงดันไฟฟ้าแบตเตอรี่ (1)	DC Ampere กระแสไฟฟ้าแบตเตอรี่ (2)	Latest Charge วันที่เปลี่ยนล่าสุด (3)	Operation of Control System การทดสอบระบบ (4): ปกติ	ไม่ปกติ	Condition of Light Bulbs การทดสอบหลอดไฟ (5): ปกติ	ไม่ปกติ	Discharge Hours จำนวนชั่วโมงที่จ่ายไฟ (6)	Remark หมายเหตุ (7)
67	31	Corridor Zone B โถงหน้าลิฟต์	12 V	5 Ah	N/A	✓		✓		✓	
68	31	หน้าบันไดหนีไฟ Zone B ST1	12 V	5 Ah	N/A	✓		✓		✓	
69	31	ST1	12 V	5 Ah	N/A	✓		✓		✓	
70	31	Corridor Zone C หน้าโถง Fire Man Lift	12 V	5 Ah	N/A	✓		✓		✓	
71	31	Corridor Zone C	12 V	5 Ah	N/A	✓		✓		✓	
72	31	ST2	12 V	5 Ah	N/A	✓		✓		✓	
73	31	โถง Fire Man Lift	12 V	5 Ah	N/A	✓		✓		✓	
74	30	Corridor Zone A	12 V	5 Ah	N/A	✓		✓		✓	
75	30	หน้าบันไดหนีไฟ Zone A ST3	12 V	5 Ah	N/A	✓		✓		✓	
76	30	Corridor Zone A หน้าห้องขยะ	12 V	5 Ah	N/A	✓		✓		✓	
77	30	ST3	12 V	5 Ah	N/A	✓		✓		✓	
78	30	Corridor Zone B	12 V	5 Ah	N/A	✓		✓		✓	
79	30	Corridor Zone B โถงหน้าลิฟต์	12 V	5 Ah	N/A	✓		✓		✓	
80	30	หน้าบันไดหนีไฟ Zone B ST1	12 V	5 Ah	N/A	✓		✓		✓	
81	30	ST1	12 V	5 Ah	N/A	✓		✓		✓	
82	30	Corridor Zone C หน้าโถง Fire Man Lift	12 V	5 Ah	N/A	✓		✓		✓	
83	30	Corridor Zone C	12 V	5 Ah	N/A	✓		✓		✓	
84	30	ST2	12 V	5 Ah	N/A	✓		✓		✓	
85	30	โถง Fire Man Lift	12 V	5 Ah	N/A	✓		✓		✓	
86	29	Corridor Zone A	12 V	5 Ah	N/A	✓		✓		✓	
87	29	หน้าบันไดหนีไฟ Zone A ST3	12 V	5 Ah	N/A	✓		✓		✓	
88	29	Corridor Zone A หน้าห้องขยะ	12 V	5 Ah	N/A	✓		✓		✓	
89	29	ST3	12 V	5 Ah	N/A	✓		✓		✓	
90	29	Corridor Zone B	12 V	5 Ah	N/A	✓		✓		✓	
91	29	Corridor Zone B โถงหน้าลิฟต์	12 V	5 Ah	N/A	✓		✓		✓	
92	29	หน้าบันไดหนีไฟ Zone B ST1	12 V	5 Ah	N/A	✓		✓		✓	
93	29	ST1	12 V	5 Ah	N/A	✓		✓		✓	
94	29	Corridor Zone C หน้าโถง Fire Man Lift	12 V	5 Ah	N/A	✓		✓		✓	
95	29	Corridor Zone C	12 V	5 Ah	N/A	✓		✓		✓	
96	29	ST2	12 V	5 Ah	N/A	✓		✓		✓	
97	29	โถง Fire Man Lift	12 V	5 Ah	N/A	✓		✓		✓	
98	28	Corridor Zone A	12 V	5 Ah	N/A	✓		✓		✓	
99	28	หน้าบันไดหนีไฟ Zone A ST3	12 V	5 Ah	N/A	✓		✓		✓	

Emergency Light Monthly Checklist

ใบรายงานการตรวจสอบแสงสว่างฉุกเฉินประจำเดือน

เดือน ......ตุลาคม..............Year / ปี ...2023.................

MANAGED BY Dusit HOSPITALITY SERVICES

Building : COCO PACK

ลำดับ	Floor ชั้น	Location สถานที่	Battery Record / บันทึกค่าแบตเตอรี่ DC Voltage แรงดันไฟฟ้ากระแสตรง (1)	DC Ampere กระแสไฟฟ้ากระแสตรง (2)	Latest Charge วันที่เปลี่ยนล่าสุด (3)	Operation of Control System สภาพชุดควบคุม (4) ปกติ	ไม่ปกติ	Condition of Light Bulbs สภาพหลอดไฟ (5) ปกติ	ไม่ปกติ	Discharge Hours จำนวนชั่วโมงที่จ่ายไฟ (6)	Remark หมายเหตุ (7)
100	28	Corridor Zone A หน้าห้องขยะ	12 V	5 Ah	N/A	✓		✓		✓	
101	28	ST3	12 V	5 Ah	N/A	✓		✓		✓	
102	28	Corridor Zone B	12 V	5 Ah	N/A	✓		✓		✓	
103	28	Corridor Zone B ใกล้ห้องน้ำดิสฟ์	12 V	5 Ah	N/A	✓		✓		✓	
104	28	หน้าบันไดหนีไฟ Zone B ST1	12 V	5 Ah	N/A	✓		✓		✓	
105	28	ST1	12 V	5 Ah	N/A	✓		✓		✓	
106	28	Corridor Zone C หน้าโถง Fire Man Lift	12 V	5 Ah	N/A	✓		✓		✓	
107	28	Corridor Zone C	12 V	5 Ah	N/A	✓		✓		✓	
108	28	ST2	12 V	5 Ah	N/A	✓		✓		✓	
109	28	โถง Fire Man Lift	12 V	5 Ah	N/A	✓		✓		✓	
110	27	Corridor Zone A	12 V	5 Ah	N/A	✓		✓		✓	
111	27	หน้าบันไดหนีไฟ Zone A ST3	12 V	5 Ah	N/A	✓		✓		✓	
112	27	Corridor Zone A หน้าห้องขยะ	12 V	5 Ah	N/A	✓		✓		✓	
113	27	ST3	12 V	5 Ah	N/A	✓		✓		✓	
114	27	Corridor Zone B	12 V	5 Ah	N/A	✓		✓		✓	
115	27	Corridor Zone B ใกล้ห้องน้ำดิสฟ์	12 V	5 Ah	N/A	✓		✓		✓	
116	27	หน้าบันไดหนีไฟ Zone B ST1	12 V	5 Ah	N/A	✓		✓		✓	
117	27	ST1	12 V	5 Ah	N/A	✓		✓		✓	
118	27	Corridor Zone C หน้าโถง Fire Man Lift	12 V	5 Ah	N/A	✓		✓		✓	
119	27	Corridor Zone C	12 V	5 Ah	N/A	✓		✓		✓	
120	27	ST2	12 V	5 Ah	N/A	✓		✓		✓	
121	27	โถง Fire Man Lift	12 V	5 Ah	N/A	✓		✓		✓	
122	26	Corridor Zone A	12 V	5 Ah	N/A	✓		✓		✓	
123	26	หน้าบันไดหนีไฟ Zone A ST3	12 V	5 Ah	N/A	✓		✓		✓	
124	26	Corridor Zone A หน้าห้องขยะ	12 V	5 Ah	N/A	✓		✓		✓	
125	26	ST3	12 V	5 Ah	N/A	✓		✓		✓	
126	26	Corridor Zone B	12 V	5 Ah	N/A	✓		✓		✓	
127	26	Corridor Zone B ใกล้ห้องน้ำดิสฟ์	12 V	5 Ah	N/A	✓		✓		✓	
128	26	หน้าบันไดหนีไฟ Zone B ST1	12 V	5 Ah	N/A	✓		✓		✓	
129	26	ST1	12 V	5 Ah	N/A	✓		✓		✓	
130	26	Corridor Zone C หน้าโถง Fire Man Lift	12 V	5 Ah	N/A	✓		✓		✓	
131	26	Corridor Zone C	12 V	5 Ah	N/A	✓		✓		✓	
132	26	ST2	12 V	5 Ah	N/A	✓		✓		✓	

Emergency Light Monthly Checklist

ใบรายงานการตรวจสอบแสงสว่างฉุกเฉินประจำเดือน

เดือน ......ตุลาคม..............Year / ปี ...2023.................

MANAGED BY Dusit HOSPITALITY SERVICES

Building : COCO PACK

ลำดับ	Floor ชั้น	Location สถานที่	Battery Record / บันทึกค่าแบตเตอรี่ DC Voltage แรงดันไฟฟ้ากระแสตรง (1)	DC Ampere กระแสไฟฟ้ากระแสตรง (2)	Latest Charge วันที่เปลี่ยนล่าสุด (3)	Operation of Control System สภาพชุดควบคุม (4) ปกติ	ไม่ปกติ	Condition of Light Bulbs สภาพหลอดไฟ (5) ปกติ	ไม่ปกติ	Discharge Hours จำนวนชั่วโมงที่จ่ายไฟ (6)	Remark หมายเหตุ (7)
133	26	โถง Fire Man Lift	12 V	5 Ah	N/A	✓		✓		✓	
134	25	Corridor Zone A	12 V	5 Ah	N/A	✓		✓		✓	
135	25	หน้าบันไดหนีไฟ Zone A ST3	12 V	5 Ah	N/A	✓		✓		✓	
136	25	Corridor Zone A หน้าห้องขยะ	12 V	5 Ah	N/A	✓		✓		✓	
137	25	ST3	12 V	5 Ah	N/A	✓		✓		✓	
138	25	Corridor Zone B	12 V	5 Ah	N/A	✓		✓		✓	
139	25	Corridor Zone B ใกล้ห้องน้ำดิสฟ์	12 V	5 Ah	N/A	✓		✓		✓	
140	25	หน้าบันไดหนีไฟ Zone B ST1	12 V	5 Ah	N/A	✓		✓		✓	
141	25	ST1	12 V	5 Ah	N/A	✓		✓		✓	
142	25	Corridor Zone C หน้าโถง Fire Man Lift	12 V	5 Ah	N/A	✓		✓		✓	
143	25	Corridor Zone C	12 V	5 Ah	N/A	✓		✓		✓	
144	25	ST2	12 V	5 Ah	N/A	✓		✓		✓	
145	25	โถง Fire Man Lift	12 V	5 Ah	N/A	✓		✓		✓	
146	24	Corridor Zone A	12 V	5 Ah	N/A	✓		✓		✓	
147	24	หน้าบันไดหนีไฟ Zone A ST3	12 V	5 Ah	N/A	✓		✓		✓	
148	24	Corridor Zone A หน้าห้องขยะ	12 V	5 Ah	N/A	✓		✓		✓	
149	24	ST3	12 V	5 Ah	N/A	✓		✓		✓	
150	24	Corridor Zone B	12 V	5 Ah	N/A	✓		✓		✓	
151	24	Corridor Zone B ใกล้ห้องน้ำดิสฟ์	12 V	5 Ah	N/A	✓		✓		✓	
152	24	หน้าบันไดหนีไฟ Zone B ST1	12 V	5 Ah	N/A	✓		✓		✓	
153	24	ST1	12 V	5 Ah	N/A	✓		✓		✓	
154	24	Corridor Zone C หน้าโถง Fire Man Lift	12 V	5 Ah	N/A	✓		✓		✓	
155	24	Corridor Zone C	12 V	5 Ah	N/A	✓		✓		✓	
156	24	ST2	12 V	5 Ah	N/A	✓		✓		✓	
157	24	โถง Fire Man Lift	12 V	5 Ah	N/A	✓		✓		✓	
158	23	Corridor Zone A	12 V	5 Ah	N/A	✓		✓		✓	
159	23	หน้าบันไดหนีไฟ Zone A ST3	12 V	5 Ah	N/A	✓		✓		✓	
160	23	Corridor Zone A หน้าห้องขยะ	12 V	5 Ah	N/A	✓		✓		✓	
161	23	ST3	12 V	5 Ah	N/A	✓		✓		✓	
162	23	Corridor Zone B	12 V	5 Ah	N/A	✓		✓		✓	
163	23	Corridor Zone B ใกล้ห้องน้ำดิสฟ์	12 V	5 Ah	N/A	✓		✓		✓	
164	23	หน้าบันไดหนีไฟ Zone B ST1	12 V	5 Ah	N/A	✓		✓		✓	
165	23	ST1	12 V	5 Ah	N/A	✓		✓		✓	

Emergency Light Monthly Checklist

ใบรายงานการตรวจสอบแสงสว่างฉุกเฉินประจำเดือน

เดือน ......ตุลาคม..............Year / ปี ...2023..................

Building : COCO PACK

ลำดับ	Floor ชั้น	Location สถานที่	Battery Record / บันทึกค่าแบตเตอรี่ DC Voltage แรงดันไฟฟ้าแบตเตอรี่ (1)	DC Ampere กระแสไฟฟ้าแบตเตอรี่ (2)	Latest Charge วันที่เปลี่ยนล่าสุด (3)	Operation of Control System ตรวจสอบระบบ (4) ปกติ	(4) ไม่ปกติ	Condition of Light Bulbs ตรวจสอบหลอดไฟ (5) ปกติ	(5) ไม่ปกติ	Discharge Hours ตัวเลขชั่วโมงจ่ายไฟ (6)	Remark หมายเหตุ (7)
166	23	Corridor Zone C หน้าโถง Fire Man Lift	12 V	5 Ah	N/A	✓		✓		✓	
167	23	Corridor Zone C	12 V	3 Ah	N/A	✓		✓		✓	
168	23	ST2	12 V	5 Ah	N/A	✓		✓		✓	
169	23	โถง Fire Man Lift	12 V	5 Ah	N/A	✓		✓		✓	
170	22	Corridor Zone A	12 V	5 Ah	N/A	✓		✓		✓	
171	22	หน้าบันไดหนีไฟ Zone A ST3	12 V	5 Ah	N/A	✓		✓		✓	
172	22	Corridor Zone A หน้าห้องคทะ	12 V	5 Ah	N/A	✓		✓		✓	
173	22	ST3	12 V	5 Ah	N/A	✓		✓		✓	
174	22	Corridor Zone B	12 V	5 Ah	N/A	✓		✓		✓	
175	22	Corridor Zone B โถงหน้าลิฟต์	12 V	5 Ah	N/A	✓		✓		✓	
176	22	หน้าบันไดหนีไฟ Zone B ST1	12 V	5 Ah	N/A	✓		✓		✓	
177	22	ST1	12 V	5 Ah	N/A	✓		✓		✓	
178	22	Corridor Zone C หน้าโถง Fire Man Lift	12 V	5 Ah	N/A	✓		✓		✓	
179	22	Corridor Zone C	12 V	5 Ah	N/A	✓		✓		✓	
180	22	ST2	12 V	5 Ah	N/A	✓		✓		✓	
181	22	โถง Fire Man Lift	12 V	5 Ah	N/A	✓		✓		✓	
182	21	Corridor Zone A	12 V	5 Ah	N/A	✓		✓		✓	
183	21	หน้าบันไดหนีไฟ Zone A ST3	12 V	5 Ah	N/A	✓		✓		✓	
184	21	Corridor Zone A หน้าห้องคทะ	12 V	5 Ah	N/A	✓		✓		✓	
185	21	ST3	12 V	5 Ah	N/A	✓		✓		✓	
186	21	Corridor Zone B โถงหน้าลิฟต์	12 V	5 Ah	N/A	✓		✓		✓	
187	21	หน้าบันไดหนีไฟ Zone B ST1	12 V	5 Ah	N/A	✓		✓		✓	
188	21	ST1	12 V	5 Ah	N/A	✓		✓		✓	
189	21	Corridor Zone C หน้าโถง Fire Man Lift	12 V	5 Ah	N/A	✓		✓		✓	
190	21	Corridor Zone C	12 V	5 Ah	N/A	✓		✓		✓	
191	21	ST2	12 V	5 Ah	N/A	✓		✓		✓	
192	21	โถง Fire Man Lift	12 V	5 Ah	N/A	✓		✓		✓	
193	20	Corridor Zone A	12 V	5 Ah	N/A	✓		✓		✓	
194	20	หน้าบันไดหนีไฟ Zone A ST3	12 V	5 Ah	N/A	✓		✓		✓	
195	20	Corridor Zone A หน้าห้องคทะ	12 V	5 Ah	N/A	✓		✓		✓	
196	20	ST3	12 V	5 Ah	N/A	✓		✓		✓	
197	20	Corridor Zone B	12 V	5 Ah	N/A	✓		✓		✓	
198	20	Corridor Zone B โถงหน้าลิฟต์	12 V	5 Ah	N/A	✓		✓		✓	

Emergency Light Monthly Checklist

ใบรายงานการตรวจสอบแสงสว่างฉุกเฉินประจำเดือน

เดือน ......ตุลาคม..............Year / ปี ...2023..................

Building : COCO PACK

ลำดับ	Floor ชั้น	Location สถานที่	Battery Record / บันทึกค่าแบตเตอรี่ DC Voltage แรงดันไฟฟ้าแบตเตอรี่ (1)	DC Ampere กระแสไฟฟ้าแบตเตอรี่ (2)	Latest Charge วันที่เปลี่ยนล่าสุด (3)	Operation of Control System ตรวจสอบระบบ (4) ปกติ	(4) ไม่ปกติ	Condition of Light Bulbs ตรวจสอบหลอดไฟ (5) ปกติ	(5) ไม่ปกติ	Discharge Hours ตัวเลขชั่วโมงจ่ายไฟ (6)	Remark หมายเหตุ (7)
199	20	หน้าบันไดหนีไฟ Zone B ST1	12 V	5 Ah	N/A	✓		✓		✓	
200	20	ST1	12 V	5 Ah	N/A	✓		✓		✓	
201	20	Corridor Zone C หน้าโถง Fire Man Lift	12 V	5 Ah	N/A	✓		✓		✓	
202	20	Corridor Zone C	12 V	5 Ah	N/A	✓		✓		✓	
203	20	ST2	12 V	5 Ah	N/A	✓		✓		✓	
204	20	โถง Fire Man Lift	12 V	5 Ah	N/A	✓		✓		✓	
205	19	Corridor Zone A	12 V	5 Ah	N/A	✓		✓		✓	
206	19	หน้าบันไดหนีไฟ Zone A ST3	12 V	5 Ah	N/A	✓		✓		✓	
207	19	Corridor Zone A หน้าห้องคทะ	12 V	5 Ah	N/A	✓		✓		✓	
208	19	ST3	12 V	5 Ah	N/A	✓		✓		✓	
209	19	Corridor Zone B	12 V	5 Ah	N/A	✓		✓		✓	
210	19	Corridor Zone B โถงหน้าลิฟต์	12 V	5 Ah	N/A	✓		✓		✓	
211	19	หน้าบันไดหนีไฟ Zone B ST1	12 V	5 Ah	N/A	✓		✓		✓	
212	19	ST1	12 V	5 Ah	N/A	✓		✓		✓	
213	19	Corridor Zone C หน้าโถง Fire Man Lift	12 V	5 Ah	N/A	✓		✓		✓	
214	19	Corridor Zone C	12 V	5 Ah	N/A	✓		✓		✓	
215	19	ST2	12 V	5 Ah	N/A	✓		✓		✓	
216	19	โถง Fire Man Lift	12 V	5 Ah	N/A	✓		✓		✓	
217	18	Corridor Zone A	12 V	5 Ah	N/A	✓		✓		✓	
218	18	หน้าบันไดหนีไฟ Zone A ST3	12 V	5 Ah	N/A	✓		✓		✓	
219	18	Corridor Zone A หน้าห้องคทะ	12 V	5 Ah	N/A	✓		✓		✓	
220	18	ST3	12 V	5 Ah	N/A	✓		✓		✓	
221	18	Corridor Zone B	12 V	5 Ah	N/A	✓		✓		✓	
222	18	Corridor Zone B โถงหน้าลิฟต์	12 V	5 Ah	N/A	✓		✓		✓	
223	18	หน้าบันไดหนีไฟ Zone B ST1	12 V	5 Ah	N/A	✓		✓		✓	
224	18	ST1	12 V	5 Ah	N/A	✓		✓		✓	
225	18	Corridor Zone C หน้าโถง Fire Man Lift	12 V	5 Ah	N/A	✓		✓		✓	
226	18	Corridor Zone C	12 V	5 Ah	N/A	✓		✓		✓	
227	18	ST2	12 V	5 Ah	N/A	✓		✓		✓	
228	18	โถง Fire Man Lift	12 V	5 Ah	N/A	✓		✓		✓	
229	17	Corridor Zone A	12 V	5 Ah	N/A	✓		✓		✓	
230	17	หน้าบันไดหนีไฟ Zone A ST3	12 V	5 Ah	N/A	✓		✓		✓	
231	17	Corridor Zone A หน้าห้องคทะ	12 V	5 Ah	N/A	✓		✓		✓	

Emergency Light Monthly Checklist

ใบรายงานการตรวจสอบแสงสว่างฉุกเฉินประจำเดือน

เดือน ......ตุลาคม..............Year / ปี ...2023..................

Building : COCO PACK

ลำดับ	Floor ชั้น	Location สถานที่	Battery Record / บันทึกค่าแบตเตอรี่ DC Voltage แรงดันไฟฟ้ากระแสตรง (1)	DC Ampere กระแสไฟฟ้ากระแสตรง (2)	Latest Change วันที่เปลี่ยนล่าสุด (3)	Operation of Control System การทำงานของระบบ (4) ปกติ	(4) ไม่ปกติ	Condition of Light Bulbs สภาพหลอดไฟ (5) ปกติ	(5) ไม่ปกติ	Discharge Hours ระยะเวลาที่ไฟส่องสว่าง (ชม.) (6)	Remark หมายเหตุ (7)
232	17	ST3	12 V	5 Ah	N/A	✓		✓		✓	
233	17	Corridor Zone B	12 V	5 Ah	N/A	✓		✓		✓	
234	17	Corridor Zone B โถงหน้าลิฟต์	12 V	5 Ah	N/A	✓		✓		✓	
235	17	หน้าบันไดหนีไฟ Zone B ST1	12 V	5 Ah	N/A	✓		✓		✓	
236	17	ST1	12 V	5 Ah	N/A	✓		✓		✓	
237	17	Corridor Zone C หน้าโถง Fire Man Lift	12 V	5 Ah	N/A	✓		✓		✓	
238	17	Corridor Zone C	12 V	5 Ah	N/A	✓		✓		✓	
239	17	ST2	12 V	5 Ah	N/A	✓		✓		✓	
240	17	โถง Fire Man Lift	12 V	5 Ah	N/A	✓		✓		✓	
241	16	Corridor Zone A	12 V	5 Ah	N/A	✓		✓		✓	
242	16	หน้าบันไดหนีไฟ Zone A ST3	12 V	5 Ah	N/A	✓		✓		✓	
243	16	Corridor Zone A หน้าห้องขยะ	12 V	5 Ah	N/A	✓		✓		✓	
244	16	ST3	12 V	5 Ah	N/A	✓		✓		✓	
245	16	Corridor Zone B	12 V	5 Ah	N/A	✓		✓		✓	
246	16	Corridor Zone B โถงหน้าลิฟต์	12 V	5 Ah	N/A	✓		✓		✓	
247	16	หน้าบันไดหนีไฟ Zone B ST1	12 V	5 Ah	N/A	✓		✓		✓	
248	16	ST1	12 V	5 Ah	N/A	✓		✓		✓	
249	16	Corridor Zone C หน้าโถง Fire Man Lift	12 V	5 Ah	N/A	✓		✓		✓	
250	16	Corridor Zone C	12 V	5 Ah	N/A	✓		✓		✓	
251	16	ST2	12 V	5 Ah	N/A	✓		✓		✓	
252	16	โถง Fire Man Lift	12 V	5 Ah	N/A	✓		✓		✓	
253	15	Corridor Zone A	12 V	5 Ah	N/A	✓		✓		✓	
254	15	หน้าบันไดหนีไฟ Zone A ST3	12 V	5 Ah	N/A	✓		✓		✓	
255	15	Corridor Zone A หน้าห้องขยะ	12 V	5 Ah	N/A	✓		✓		✓	
256	15	ST3	12 V	5 Ah	N/A	✓		✓		✓	
257	15	Corridor Zone B	12 V	5 Ah	N/A	✓		✓		✓	
258	15	Corridor Zone B โถงหน้าลิฟต์	12 V	5 Ah	N/A	✓		✓		✓	
259	15	หน้าบันไดหนีไฟ Zone B ST1	12 V	5 Ah	N/A	✓		✓		✓	
260	15	ST1	12 V	5 Ah	N/A	✓		✓		✓	
261	15	Corridor Zone C หน้าโถง Fire Man Lift	12 V	5 Ah	N/A	✓		✓		✓	
262	15	Corridor Zone C	12 V	5 Ah	N/A	✓		✓		✓	
263	15	ST2	12 V	5 Ah	N/A	✓		✓		✓	
264	15	โถง Fire Man Lift	12 V	5 Ah	N/A	✓		✓		✓	

Emergency Light Monthly Checklist

ใบรายงานการตรวจสอบแสงสว่างฉุกเฉินประจำเดือน

เดือน ......ตุลาคม..............Year / ปี ...2023..................

Building : COCO PACK

ลำดับ	Floor ชั้น	Location สถานที่	Battery Record / บันทึกค่าแบตเตอรี่ DC Voltage แรงดันไฟฟ้ากระแสตรง (1)	DC Ampere กระแสไฟฟ้ากระแสตรง (2)	Latest Change วันที่เปลี่ยนล่าสุด (3)	Operation of Control System การทำงานของระบบ (4) ปกติ	(4) ไม่ปกติ	Condition of Light Bulbs สภาพหลอดไฟ (5) ปกติ	(5) ไม่ปกติ	Discharge Hours ระยะเวลาที่ไฟส่องสว่าง (ชม.) (6)	Remark หมายเหตุ (7)
265	14	Corridor Zone A	12 V	5 Ah	N/A	✓		✓		✓	
266	14	หน้าบันไดหนีไฟ Zone A ST3	12 V	5 Ah	N/A	✓		✓		✓	
267	14	Corridor Zone A หน้าห้องขยะ	12 V	5 Ah	N/A	✓		✓		✓	
268	14	ST3	12 V	5 Ah	N/A	✓		✓		✓	
269	14	Corridor Zone B	12 V	5 Ah	N/A	✓		✓		✓	
270	14	Corridor Zone B โถงหน้าลิฟต์	12 V	5 Ah	N/A	✓		✓		✓	
271	14	หน้าบันไดหนีไฟ Zone B ST1	12 V	5 Ah	N/A	✓		✓		✓	
272	14	ST1	12 V	5 Ah	N/A	✓		✓		✓	
273	14	Corridor Zone C หน้าโถง Fire Man Lift	12 V	5 Ah	N/A	✓		✓		✓	
274	14	Corridor Zone C	12 V	5 Ah	N/A	✓		✓		✓	
275	14	ST2	12 V	5 Ah	N/A	✓		✓		✓	
276	14	โถง Fire Man Lift	12 V	5 Ah	N/A	✓		✓		✓	
277	12A	Corridor Zone A	12 V	5 Ah	N/A	✓		✓		✓	
278	12A	หน้าบันไดหนีไฟ Zone A ST3	12 V	5 Ah	N/A	✓		✓		✓	
279	12A	Corridor Zone A หน้าห้องขยะ	12 V	5 Ah	N/A	✓		✓		✓	
280	12A	ST3	12 V	5 Ah	N/A	✓		✓		✓	
281	12A	Corridor Zone B	12 V	5 Ah	N/A	✓		✓		✓	
282	12A	Corridor Zone B โถงหน้าลิฟต์	12 V	5 Ah	N/A	✓		✓		✓	
283	12A	หน้าบันไดหนีไฟ Zone B ST1	12 V	5 Ah	N/A	✓		✓		✓	
284	12A	ST1	12 V	5 Ah	N/A	✓		✓		✓	
285	12A	Corridor Zone C หน้าโถง Fire Man Lift	12 V	5 Ah	N/A	✓		✓		✓	
286	12A	Corridor Zone C	12 V	5 Ah	N/A	✓		✓		✓	
287	12A	ST2	12 V	5 Ah	N/A	✓		✓		✓	
288	12A	โถง Fire Man Lift	12 V	5 Ah	N/A	✓		✓		✓	
289	12	Corridor Zone A	12 V	5 Ah	N/A	✓		✓		✓	
290	12	หน้าบันไดหนีไฟ Zone A ST3	12 V	5 Ah	N/A	✓		✓		✓	
291	12	Corridor Zone A หน้าห้องขยะ	12 V	5 Ah	N/A	✓		✓		✓	
292	12	ST3	12 V	5 Ah	N/A	✓		✓		✓	
293	12	Corridor Zone B	12 V	5 Ah	N/A	✓		✓		✓	
294	12	Corridor Zone B โถงหน้าลิฟต์	12 V	5 Ah	N/A	✓		✓		✓	
295	12	หน้าบันไดหนีไฟ Zone B ST1	12 V	5 Ah	N/A	✓		✓		✓	
296	12	ST1	12 V	5 Ah	N/A	✓		✓		✓	
297	12	Corridor Zone C หน้าโถง Fire Man Lift	12 V	5 Ah	N/A	✓		✓		✓	

MANAGED BY Dusit HOSPITALITY SERVICES

Emergency Light Monthly Checklist

ใบรายงานการตรวจสอบแสงสว่างฉุกเฉินประจำเดือน

เดือน ......ตุลาคม..............Year / ปี ...2023..................

Building : COCO PACK

ลำดับ	Floor ชั้น	Location สถานที่	Battery Record / บันทึกค่าแบตเตอรี่: DC Voltage แรงดันไฟฟ้า ตามแบบ (1)	DC Ampere กระแสไฟฟ้า ตามแบบ (2)	Latest Charge วันที่เปลี่ยนล่าสุด (3)	Operation of Control System สภาพชุดควบคุม (4): ปกติ	(4): ไม่ปกติ	Condition of Light Bulbs สภาพหลอดไฟ (5): ดี	(5): ไม่ดี	Discharge Hours จำนวนชั่วโมงที่จ่ายไฟ (6)	Remark หมายเหตุ (7)
298	12	Corridor Zone C	12 V	5 Ah	N/A	✓		✓		✓	
299	12	ST2	12 V	5 Ah	N/A	✓		✓		✓	
300	12	โถง Fire Man Lift	12 V	5 Ah	N/A	✓		✓		✓	
301	11	Corridor Zone A	12 V	5 Ah	N/A	✓		✓		✓	
302	11	หน้าบันไดหนีไฟ Zone A ST3	12 V	5 Ah	N/A	✓		✓		✓	
303	11	Corridor Zone A หน้าห้องขยะ	12 V	5 Ah	N/A	✓		✓		✓	
304	11	ST3	12 V	5 Ah	N/A	✓		✓		✓	
305	11	Corridor Zone B	12 V	5 Ah	N/A	✓		✓		✓	
306	11	Corridor Zone B โถงหน้าลิฟต์	12 V	5 Ah	N/A	✓		✓		✓	
307	11	หน้าบันไดหนีไฟ Zone B ST1	12 V	5 Ah	N/A	✓		✓		✓	
308	11	ST1	12 V	5 Ah	N/A	✓		✓		✓	
309	11	Corridor Zone C หน้าโถง Fire Man Lift	12 V	5 Ah	N/A	✓		✓		✓	
310	11	Corridor Zone C	12 V	5 Ah	N/A	✓		✓		✓	
311	11	ST2	12 V	5 Ah	N/A	✓		✓		✓	
312	11	โถง Fire Man Lift	12 V	5 Ah	N/A	✓		✓		✓	
313	10	Corridor Zone A	12 V	5 Ah	N/A	✓		✓		✓	
314	10	หน้าบันไดหนีไฟ Zone A ST3	12 V	5 Ah	N/A	✓		✓		✓	
315	10	Corridor Zone A หน้าห้องขยะ	12 V	5 Ah	N/A	✓		✓		✓	
316	10	ST3	12 V	5 Ah	N/A	✓		✓		✓	
317	10	Corridor Zone B	12 V	5 Ah	N/A	✓		✓		✓	
318	10	Corridor Zone B โถงหน้าลิฟต์	12 V	5 Ah	N/A	✓		✓		✓	
319	10	หน้าบันไดหนีไฟ Zone B ST1	12 V	5 Ah	N/A	✓		✓		✓	
320	10	ST1	12 V	5 Ah	N/A	✓		✓		✓	
321	10	Corridor Zone C หน้าโถง Fire Man Lift	12 V	5 Ah	N/A	✓		✓		✓	
322	10	Corridor Zone C	12 V	5 Ah	N/A	✓		✓		✓	
323	10	ST2	12 V	5 Ah	N/A	✓		✓		✓	
324	10	โถง Fire Man Lift	12 V	5 Ah	N/A	✓		✓		✓	
325	9	หน้าบันไดหนีไฟ Zone A ST3	12 V	5 Ah	N/A	✓		✓		✓	
326	9	Corridor Zone A หน้าห้องขยะ	12 V	5 Ah	N/A	✓		✓		✓	
327	9	ST3	12 V	5 Ah	N/A	✓		✓		✓	
328	9	Corridor Zone B โถงหน้าลิฟต์	12 V	5 Ah	N/A	✓		✓		✓	
329	9	หน้าบันไดหนีไฟ Zone B ST1	12 V	5 Ah	N/A	✓		✓		✓	
330	9	ST1	12 V	5 Ah	N/A	✓		✓		✓	

MANAGED BY Dusit HOSPITALITY SERVICES

Emergency Light Monthly Checklist

ใบรายงานการตรวจสอบแสงสว่างฉุกเฉินประจำเดือน

เดือน ......ตุลาคม..............Year / ปี ...2023..................

Building : COCO PACK

ลำดับ	Floor ชั้น	Location สถานที่	Battery Record / บันทึกค่าแบตเตอรี่: DC Voltage แรงดันไฟฟ้า ตามแบบ (1)	DC Ampere กระแสไฟฟ้า ตามแบบ (2)	Latest Charge วันที่เปลี่ยนล่าสุด (3)	Operation of Control System สภาพชุดควบคุม (4): ปกติ	(4): ไม่ปกติ	Condition of Light Bulbs สภาพหลอดไฟ (5): ดี	(5): ไม่ดี	Discharge Hours จำนวนชั่วโมงที่จ่ายไฟ (6)	Remark หมายเหตุ (7)
331	9	Corridor Zone C หน้าโถง Fire Man Lift	12 V	5 Ah	N/A	✓		✓		✓	
332	9	Corridor Zone C	12 V	5 Ah	N/A	✓		✓		✓	
333	9	ST2	12 V	5 Ah	N/A	✓		✓		✓	
334	9	โถง Fire Man Lift	12 V	5 Ah	N/A	✓		✓		✓	
335	8	หน้าประตู Fitness	12 V	5 Ah	N/A	✓		✓		✓	
336	8	ST3	12 V	5 Ah	N/A	✓		✓		✓	
337	8	Corridor Zone B	12 V	5 Ah	N/A	✓		✓		✓	
338	8	Corridor Zone B โถงหน้าลิฟต์	12 V	5 Ah	N/A	✓		✓		✓	
339	8	ST1	12 V	5 Ah	N/A	✓		✓		✓	
340	8	Corridor Zone C หน้าโถง Fire Man Lift	12 V	5 Ah	N/A	✓		✓		✓	
341	8	Corridor Zone C	12 V	5 Ah	N/A	✓		✓		✓	
342	8	ST2	12 V	5 Ah	N/A	✓		✓		✓	
343	8	โถง Fire Man Lift	12 V	5 Ah	N/A	✓		✓		✓	
344	7	Corridor Zone B โถงหน้าลิฟต์	12 V	5 Ah	N/A	✓		✓		✓	
345	7	ห้องฟิตเนส	12 V	5 Ah	N/A	✓		✓		✓	
346	7	ห้องพักแม่บ้าน	12 V	5 Ah	N/A	✓		✓		✓	
347	7	Corridor Zone C หน้าโถง Fire Man Lift	12 V	5 Ah	N/A	✓		✓		✓	
348	7	Corridor Zone C	12 V	5 Ah	N/A	✓		✓		✓	
349	7	ST2	12 V	5 Ah	N/A	✓		✓		✓	
350	7	โถง Fire Man Lift	12 V	5 Ah	N/A	✓		✓		✓	
351	6B	ช่องลอด 6B ระหว่าง 22-23	12 V	5 Ah	N/A	✓		✓		✓	
352	6B	ช่องลอด 6B ระหว่าง 16-17	12 V	5 Ah	N/A	✓		✓		✓	
353	6A	ช่องลอด 6A ระหว่าง 12-13	12 V	5 Ah	N/A	✓		✓		✓	
354	6A	ST3	12 V	5 Ah	N/A	✓		✓		✓	
355	6	Corridor Zone B โถงหน้าลิฟต์	12 V	5 Ah	N/A	✓		✓		✓	
356	6	หน้าประตูทางออกอาคารจอด 6A	12 V	5 Ah	N/A	✓		✓		✓	
357	6	Corridor Zone C หน้าโถง Fire Man Lift	12 V	5 Ah	N/A	✓		✓		✓	
358	6	Corridor Zone C	12 V	5 Ah	N/A	✓		✓		✓	
359	6	ST2	12 V	5 Ah	N/A	✓		✓		✓	
360	6	โถง Fire Man Lift	12 V	5 Ah	N/A	✓		✓		✓	
361	5B	Pump Swimming Pool	12 V	5 Ah	N/A	✓		✓		✓	
362	5B	ช่องลอด 5B ระหว่าง 22-23	12 V	5 Ah	N/A	✓		✓		✓	
363	5B	ช่องลอด 5B ระหว่าง 16-17	12 V	5 Ah	N/A	✓		✓		✓	

Emergency Light Monthly Checklist

ใบรายงานการตรวจสอบแสงสว่างฉุกเฉินประจำเดือน

เดือน ......ตุลาคม..............Year / ปี ...2023..................

Building : COCO PACK

MANAGED BY Dusit HOSPITALITY SERVICES

ลำดับ	Floor ชั้น	Location สถานที่	Battery Record / บันทึกแบตเตอรี่: DC Voltage แรงดันไฟฟ้ากระแสตรง (1)	DC Ampere กระแสไฟฟ้ากระแสตรง (2)	Latest Charge วันที่เติมล่าสุด (3)	Operation of Control System สภาพชุดควบคุม (4) ปกติ	(4) ไม่ปกติ	Condition of Light Bulbs สภาพหลอดไฟ (5) ปกติ	(5) ไม่ปกติ	Discharge Hours จำนวนชั่วโมงจ่ายไฟ (ชม.) (6)	Remark หมายเหตุ (7)
364	5A	ช่องจอด 5A ระหว่าง 12-13	12 V	5 Ah	N/A	✓		✓		✓	
365	5A	ช่องจอด 5A ระหว่าง 6-7	12 V	5 Ah	N/A	✓		✓		✓	
366	5A	ST3	12 V	5 Ah	N/A	✓		✓		✓	
367	5A	โถงลิฟต์โดยสาร	12 V	5 Ah	N/A	✓		✓		✓	
368	5	Corridor Zone B โถงหน้าลิฟต์	12 V	5 Ah	N/A	✓		✓		✓	
369	5	หน้าประตูทางออกลานจอด 5A	12 V	5 Ah	N/A	✓		✓		✓	
370	5	Corridor Zone C หน้าโถง Fire Man Lift	12 V	5 Ah	N/A	✓		✓		✓	
371	5	Corridor Zone C	12 V	5 Ah	N/A	✓		✓		✓	
372	5	ST2	12 V	5 Ah	N/A	✓		✓		✓	
373	5	โถง Fire Man Lift	12 V	5 Ah	N/A	✓		✓		✓	
374	4B	ช่องจอด 4B ระหว่าง 28-29	12 V	5 Ah	N/A	✓		✓		✓	
375	4B	ช่องจอด 4B ระหว่าง 26-27	12 V	5 Ah	N/A	✓		✓		✓	
376	4B	ช่องจอด 4B ระหว่าง 22-23	12 V	5 Ah	N/A	✓		✓		✓	
377	4B	ช่องจอด 4B ระหว่าง 16-17	12 V	5 Ah	N/A	✓		✓		✓	
378	4A	ช่องจอด 4A ระหว่าง 12-13	12 V	5 Ah	N/A	✓		✓		✓	
379	4A	ช่องจอด 4A ระหว่าง 6-7	12 V	5 Ah	N/A	✓		✓		✓	
380	4A	ST3	12 V	5 Ah	N/A	✓		✓		✓	
381	4	Corridor Zone B โถงหน้าลิฟต์	12 V	5 Ah	N/A	✓		✓		✓	
382	4	หน้าประตูทางออกลานจอด 4A	12 V	5 Ah	N/A	✓		✓		✓	
383	4	Corridor Zone C หน้าโถง Fire Man Lift	12 V	5 Ah	N/A	✓		✓		✓	
384	4	โถง Fire Man Lift	12 V	5 Ah	N/A	✓		✓		✓	
385	3B	ช่องจอด 3B ระหว่าง 28-29	12 V	5 Ah	N/A	✓		✓		✓	
386	3B	ช่องจอด 3B ระหว่าง 26-27	12 V	5 Ah	N/A	✓		✓		✓	
387	3B	ช่องจอด 3B ระหว่าง 22-23	12 V	5 Ah	N/A	✓		✓		✓	
388	3B	ช่องจอด 3B ระหว่าง 16-17	12 V	5 Ah	N/A	✓		✓		✓	
389	3A	ช่องจอด 3A ระหว่าง 12-13	12 V	5 Ah	N/A	✓		✓		✓	
390	3A	ช่องจอด 3A ระหว่าง 6-7	12 V	5 Ah	N/A	✓		✓		✓	
391	3A	ST3	12 V	5 Ah	N/A	✓		✓		✓	
392	3	หน้าประตูทางออกลานจอด 3A	12 V	5 Ah	N/A	✓		✓		✓	
393	3	หน้าประตูห้อง Generator	12 V	5 Ah	N/A	✓		✓		✓	
394	3	Corridor Zone C	12 V	5 Ah	N/A	✓		✓		✓	
395	3	ST2	12 V	5 Ah	N/A	✓		✓		✓	
396	3	โถง Fire Man Lift	12 V	5 Ah	N/A	✓		✓		✓	

Emergency Light Monthly Checklist

ใบรายงานการตรวจสอบแสงสว่างฉุกเฉินประจำเดือน

เดือน ......ตุลาคม..............Year / ปี ...2023..................

Building : COCO PACK

MANAGED BY Dusit HOSPITALITY SERVICES

ลำดับ	Floor ชั้น	Location สถานที่	Battery Record / บันทึกแบตเตอรี่: DC Voltage แรงดันไฟฟ้ากระแสตรง (1)	DC Ampere กระแสไฟฟ้ากระแสตรง (2)	Latest Charge วันที่เติมล่าสุด (3)	Operation of Control System สภาพชุดควบคุม (4) ปกติ	(4) ไม่ปกติ	Condition of Light Bulbs สภาพหลอดไฟ (5) ปกติ	(5) ไม่ปกติ	Discharge Hours จำนวนชั่วโมงจ่ายไฟ (ชม.) (6)	Remark หมายเหตุ (7)
397	3	ในห้อง MDB หม้อแปลง 1	12 V	5 Ah	N/A	✓		✓		✓	
398	3	ในห้อง MDB หม้อแปลง 2	12 V	5 Ah	N/A	✓		✓		✓	
399	3B	ประตูทางออกไปพื้นที่สีเขียว	12 V	5 Ah	N/A	✓		✓		✓	
400	2B	ช่องจอด 2B ระหว่าง 28-29	12 V	5 Ah	N/A	✓		✓		✓	
401	2B	ช่องจอด 2B ระหว่าง 26-27	12 V	5 Ah	N/A	✓		✓		✓	
402	2B	ช่องจอด 2B ระหว่าง 22-23	12 V	5 Ah	N/A	✓		✓		✓	
403	2B	ช่องจอด 2B ระหว่าง 16-17	12 V	5 Ah	N/A	✓		✓		✓	
404	2A	ช่องจอด 2A ระหว่าง 12-13	12 V	5 Ah	N/A	✓		✓		✓	
405	2A	ช่องจอด 2A ระหว่าง 6-7	12 V	5 Ah	N/A	✓		✓		✓	
406	2A	ST3	12 V	5 Ah	N/A	✓		✓		✓	
407	2	Corridor Zone B โถงหน้าลิฟต์	12 V	5 Ah	N/A	✓		✓		✓	
408	2	หน้าประตูทางออกลานจอด 2A	12 V	5 Ah	N/A	✓		✓		✓	
409	2	หน้าโถงลิฟต์ ST1	12 V	5 Ah	N/A	✓		✓		✓	
410	2	Corridor Zone C ST2	12 V	5 Ah	N/A	✓		✓		✓	
411	2	หลังประตู ST2	12 V	5 Ah	N/A	✓		✓		✓	
412	2	ST3	12 V	5 Ah	N/A	✓		✓		✓	
413	2	โถง Fire Man Lift	12 V	5 Ah	N/A	✓		✓		✓	
414	1B	ช่องจอด 1B ระหว่าง 32-33	12 V	5 Ah	N/A	✓		✓		✓	
415	1B	ช่องจอด 1B ระหว่าง 30-31	12 V	5 Ah	N/A	✓		✓		✓	
416	1B	ช่องจอด 1B ระหว่าง 28-29	12 V	5 Ah	N/A	✓		✓		✓	
417	1B	ช่องจอด 1B ระหว่าง 26-27	12 V	5 Ah	N/A	✓		✓		✓	
418	1B	ช่องจอด 1B ระหว่าง 22-23	12 V	5 Ah	N/A	✓		✓		✓	
419	1B	ช่องจอด 1B ระหว่าง 16-17	12 V	5 Ah	N/A	✓		✓		✓	
420	1A	ช่องจอด 1A ระหว่าง 12-13	12 V	5 Ah	N/A	✓		✓		✓	
421	1A	ช่องจอด 1A ระหว่าง 6-7	12 V	5 Ah	N/A	✓		✓		✓	
422	1	ห้อง RMU โหลดการ	12 V	5 Ah	N/A	✓		✓		✓	
423	1	ห้อง RMU Meter การไฟฟ้า	12 V	5 Ah	N/A	✓		✓		✓	
424	1	ST2	12 V	5 Ah	N/A	✓		✓		✓	
425	1	โถง Fire Man Lift	12 V	5 Ah	N/A	✓		✓		✓	
426	B1	ST3	12 V	5 Ah	N/A	✓		✓		✓	
427	B1	ช่องจอด B1 ระหว่าง 16-17	12 V	5 Ah	N/A	✓		✓		✓	
428	B1	ช่องจอด B1 ระหว่าง 22-23	12 V	5 Ah	N/A	✓		✓		✓	
429	B1	ช่องจอด B1 ระหว่าง 26-27	12 V	5 Ah	N/A	✓		✓		✓	

Emergency Light Monthly Checklist

ใบรายงานการตรวจสอบแสงสว่างฉุกเฉินประจำเดือน

เดือน ......ตุลาคม..............Year / ปี ...2023..................

Building : COCO PACK

ลำดับ	Fool ชั้น	Location ตำแหน่ง	Battery Record / บันทึกแบตเตอรี่: DC. Voltage แรงดันไฟฟ้า ขณะทดสอบ (1)	DC. Ampere กระแสไฟฟ้า ขณะทดสอบ (2)	Latest Charge ไฟเต็มเมื่อ (3)	Operation of Control System สภาพชุดควบคุม (4) ปกติ	ไม่ปกติ	Condition of Light Bulbs สภาพหลอดไฟ (5) ปกติ	ไม่ปกติ	Discharge Hours จำนวนชั่วโมงที่จ่ายไฟ (6)	Remark หมายเหตุ (7)
430	B1	ช่องจอด B1 ระหว่าง 28-29	12 V	5 Ah	N/A	✓		✓		✓	
431	B1	ช่องจอด B1 ระหว่าง 30-31	12 V	5 Ah	N/A	✓		✓		✓	
432	B1	ช่องจอด B1 ระหว่าง 32-33	12 V	5 Ah	N/A	✓		✓		✓	
433	B1	Corridor Zone B โถงหน้าลิฟต์	12 V	5 Ah	N/A	✓		✓		✓	
434	B1	ST1	12 V	5 Ah	N/A	✓		✓		✓	
435	B1	Corridor Zone C หน้าโถง Fire Man Lift	12 V	5 Ah	N/A	✓		✓		✓	
436	B1	โถง Fire Man Lift	12 V	5 Ah	N/A	✓		✓		✓	
437	B1	ST3	12 V	5 Ah	N/A	✓		✓		✓	
438	B2	ST3 ทางลง ห้อง Fire Pump B2	12 V	5 Ah	N/A	✓		✓		✓	

Remark / หมายเหตุ

....

Note : (1) Please Mark N/A if not applicable / กรุณาใส่ N/A ถ้าไม่มีข้อมูล

(2) Item / รายการที่ (5) , (6) Please Mark, ✓ Normal , ✕ Abnormal / กรุณาทำเครื่องหมาย ✓ ปกติ , ✕ ไม่ปกติ

(3) Item / รายการที่ (1) , (2) , (3) , (4) , (7) Please Specify Detail Data / กรุณาระบุรายละเอียดของข้อมูล

Recorded By / ลงบันทึกโดย

Signature / ลายเซ็น (Tech. / ช่าง)

[signature]

Date / วันที่ 13/10/66

Time / เวลา 10.00 น.

Checked By / ตรวจสอบโดย

Signature / ลายเซ็น (Tech. Sup. / หัวหน้าช่าง)

[signature] ธนัชร ศรีมงคล

Date / วันที่ 13/10/66

Time / เวลา 10.00 น.

Verified By / พนหาพตรวจสอบโดย

Signature / ลายเซ็น (BM. / ผู้จัดการอาคาร)

[signature]

Date / วันที่ 16/10/66

Fire Exit Signage Monthly Checklist

ใบรายงานการตรวจสอบป้ายบอกทางหนีไฟ

เดือน......ตุลาคม............. Year / ปี.........2023........

Building : COCO PARC

Floor ชั้น		Location ตำแหน่ง	Battery Record / บันทึกแบตเตอรี่: DC. Voltage แรงดันไฟฟ้า ขณะทดสอบ (3.6 Volt) (1)	DC. Ampere กระแสไฟฟ้า ขณะทดสอบ (2100 mA/h) (2)	Operation of Control System สภาพชุดควบคุม (4) ปกติ	ไม่ปกติ	Condition of Light Bulbs สภาพหลอดไฟ (5) ปกติ	ไม่ปกติ	Discharge Hours จำนวนชั่วโมงที่จ่ายไฟ (2s) (6)	Remark หมายเหตุ (7)
1	ดาดฟ้า	หน้าประตูในห้องเครื่องลิฟต์	3.6	2,100	✓		✓		✓	
2	37	Corridor Zone A	3.6	2,100	✓		✓		✓	
3	37	ประตูทางออก Sky Lounge	3.6	2,100	✓		✓		✓	
4	37	หน้าบันไดหนีไฟ ST3	3.6	2,100	✓		✓		✓	
5	37	Corridor Zone B	3.6	2,100	✓		✓		✓	
6	37	หน้าบันไดหนีไฟ ST1	3.6	2,100	✓		✓		✓	
7	37	หน้าบันไดหนีไฟ ST2	3.6	2,100	✓		✓		✓	
8	36	Corridor Zone A	3.6	2,100	✓		✓		✓	
9	36	หน้าบันไดหนีไฟ ST3	3.6	2,100	✓		✓		✓	
10	36	Corridor Zone B	3.6	2,100	✓		✓		✓	
11	36	หน้าบันไดหนีไฟ ST1	3.6	2,100	✓		✓		✓	
12	36	หน้าบันไดหนีไฟ ST2	3.6	2,100	✓		✓		✓	
13	35	Corridor Zone A	3.6	2,100	✓		✓		✓	
14	35	หน้าบันไดหนีไฟ ST3	3.6	2,100	✓		✓		✓	
15	35	Corridor Zone B	3.6	2,100	✓		✓		✓	
16	35	หน้าบันไดหนีไฟ ST1	3.6	2,100	✓		✓		✓	
17	35	หน้าบันไดหนีไฟ ST2	3.6	2,100	✓		✓		✓	
18	34	Corridor Zone A	3.6	2,100	✓		✓		✓	
19	34	หน้าบันไดหนีไฟ ST3	3.6	2,100	✓		✓		✓	
20	34	Corridor Zone B	3.6	2,100	✓		✓		✓	
21	34	หน้าบันไดหนีไฟ ST1	3.6	2,100	✓		✓		✓	
22	34	หน้าบันไดหนีไฟ ST2	3.6	2,100	✓		✓		✓	
23	33	Corridor Zone A	3.6	2,100	✓		✓		✓	
24	33	หน้าบันไดหนีไฟ ST3	3.6	2,100	✓		✓		✓	
25	33	Corridor Zone B	3.6	2,100	✓		✓		✓	
26	33	หน้าบันไดหนีไฟ ST1	3.6	2,100	✓		✓		✓	
27	33	หน้าบันไดหนีไฟ ST2	3.6	2,100	✓		✓		✓	
28	32	Corridor Zone A	3.6	2,100	✓		✓		✓	
29	32	หน้าบันไดหนีไฟ ST3	3.6	2,100	✓		✓		✓	
30	32	Corridor Zone B	3.6	2,100	✓		✓		✓	
31	32	หน้าบันไดหนีไฟ ST1	3.6	2,100	✓		✓		✓	

MANAGED BY Dusit HOSPITALITY SERVICES

Fire Exit Signage Monthly Checklist

ใบรายงานการตรวจสอบป้ายบอกทางหนีไฟ

เดือน......ตุลาคม............. Year / ปี.........2023........

Building : COCO PARC

Floor ชั้น		Location สถานที่	Battery Record / บันทึกค่าแบตเตอรี่ DC. Voltage แรงเคลื่อนไฟฟ้ากระแสตรง (3.6 Volt) (1)	DC. Ampere กระแสไฟฟ้ากระแสตรง (2100 mA/h) (2)	Operation of Control System สภาพชุดควบคุม (4) ปกติ	ไม่ปกติ	Condition of Light Bulbs สภาพหลอดไฟ (5) ปกติ	ไม่ปกติ	Discharge Hours จำนวนชั่วโมงที่จ่ายไฟ (2h) (6)	Remark หมายเหตุ (7)
32	32	หน้าบันไดหนีไฟ ST2	3.6	2,100	✓		✓		✓	
33	31	Corridor Zone A	3.6	2,100	✓		✓		✓	
34	31	หน้าบันไดหนีไฟ ST3	3.6	2,100	✓		✓		✓	
35	31	Corridor Zone B	3.6	2,100	✓		✓		✓	
36	31	หน้าบันไดหนีไฟ ST1	3.6	2,100	✓		✓		✓	
37	31	หน้าบันไดหนีไฟ ST2	3.6	2,100	✓		✓		✓	
38	30	Corridor Zone A	3.6	2,100	✓		✓		✓	
39	30	หน้าบันไดหนีไฟ ST3	3.6	2,100	✓		✓		✓	
40	30	Corridor Zone B	3.6	2,100	✓		✓		✓	
41	30	หน้าบันไดหนีไฟ ST1	3.6	2,100	✓		✓		✓	
42	30	หน้าบันไดหนีไฟ ST2	3.6	2,100	✓		✓		✓	
43	29	Corridor Zone A	3.6	2,100	✓		✓		✓	
44	29	หน้าบันไดหนีไฟ ST3	3.6	2,100	✓		✓		✓	
45	29	Corridor Zone B	3.6	2,100	✓		✓		✓	
46	29	หน้าบันไดหนีไฟ ST1	3.6	2,100	✓		✓		✓	
47	29	หน้าบันไดหนีไฟ ST2	3.6	2,100	✓		✓		✓	
48	28	Corridor Zone A	3.6	2,100	✓		✓		✓	
49	28	หน้าบันไดหนีไฟ ST3	3.6	2,100	✓		✓		✓	
50	28	Corridor Zone B	3.6	2,100	✓		✓		✓	
51	28	หน้าบันไดหนีไฟ ST1	3.6	2,100	✓		✓		✓	
52	28	หน้าบันไดหนีไฟ ST2	3.6	2,100	✓		✓		✓	
53	27	Corridor Zone A	3.6	2,100	✓		✓		✓	
54	27	หน้าบันไดหนีไฟ ST3	3.6	2,100	✓		✓		✓	
55	27	Corridor Zone B	3.6	2,100	✓		✓		✓	
56	27	หน้าบันไดหนีไฟ ST1	3.6	2,100	✓		✓		✓	
57	27	หน้าบันไดหนีไฟ ST2	3.6	2,100	✓		✓		✓	
58	26	Corridor Zone A	3.6	2,100	✓		✓		✓	
59	26	หน้าบันไดหนีไฟ ST3	3.6	2,100	✓		✓		✓	
60	26	Corridor Zone B	3.6	2,100	✓		✓		✓	
61	26	หน้าบันไดหนีไฟ ST1	3.6	2,100	✓		✓		✓	
62	26	หน้าบันไดหนีไฟ ST2	3.6	2,100	✓		✓		✓	
63	25	Corridor Zone A	3.6	2,100	✓		✓		✓	
64	25	หน้าบันไดหนีไฟ ST3	3.6	2,100	✓		✓		✓	

MANAGED BY Dusit HOSPITALITY SERVICES

Fire Exit Signage Monthly Checklist

ใบรายงานการตรวจสอบป้ายบอกทางหนีไฟ

เดือน......ตุลาคม............. Year / ปี.........2023........

Building : COCO PARC

Floor ชั้น		Location สถานที่	Battery Record / บันทึกค่าแบตเตอรี่ DC. Voltage แรงเคลื่อนไฟฟ้ากระแสตรง (3.6 Volt) (1)	DC. Ampere กระแสไฟฟ้ากระแสตรง (2100 mA/h) (2)	Operation of Control System สภาพชุดควบคุม (4) ปกติ	ไม่ปกติ	Condition of Light Bulbs สภาพหลอดไฟ (5) ปกติ	ไม่ปกติ	Discharge Hours จำนวนชั่วโมงที่จ่ายไฟ (2h) (6)	Remark หมายเหตุ (7)
65	25	Corridor Zone B	3.6	2,100	✓		✓		✓	
66	25	หน้าบันไดหนีไฟ ST1	3.6	2,100	✓		✓		✓	
67	25	หน้าบันไดหนีไฟ ST2	3.6	2,100	✓		✓		✓	
68	24	Corridor Zone A	3.6	2,100	✓		✓		✓	
69	24	หน้าบันไดหนีไฟ ST3	3.6	2,100	✓		✓		✓	
70	24	Corridor Zone B	3.6	2,100	✓		✓		✓	
71	24	หน้าบันไดหนีไฟ ST1	3.6	2,100	✓		✓		✓	
72	24	หน้าบันไดหนีไฟ ST2	3.6	2,100	✓		✓		✓	
73	23	Corridor Zone A	3.6	2,100	✓		✓		✓	
74	23	หน้าบันไดหนีไฟ ST3	3.6	2,100	✓		✓		✓	
75	23	Corridor Zone B	3.6	2,100	✓		✓		✓	
76	23	หน้าบันไดหนีไฟ ST1	3.6	2,100	✓		✓		✓	
77	23	หน้าบันไดหนีไฟ ST2	3.6	2,100	✓		✓		✓	
78	22	Corridor Zone A	3.6	2,100	✓		✓		✓	
79	22	หน้าบันไดหนีไฟ ST3	3.6	2,100	✓		✓		✓	
80	22	Corridor Zone B	3.6	2,100	✓		✓		✓	
81	22	หน้าบันไดหนีไฟ ST1	3.6	2,100	✓		✓		✓	
82	22	หน้าบันไดหนีไฟ ST2	3.6	2,100	✓		✓		✓	
83	21	Corridor Zone A	3.6	2,100	✓		✓		✓	
84	21	หน้าบันไดหนีไฟ ST3	3.6	2,100	✓		✓		✓	
85	21	Corridor Zone B	3.6	2,100	✓		✓		✓	
86	21	หน้าบันไดหนีไฟ ST1	3.6	2,100	✓		✓		✓	
87	21	หน้าบันไดหนีไฟ ST2	3.6	2,100	✓		✓		✓	
88	20	Corridor Zone A	3.6	2,100	✓		✓		✓	
89	20	หน้าบันไดหนีไฟ ST3	3.6	2,100	✓		✓		✓	
90	20	Corridor Zone B	3.6	2,100	✓		✓		✓	
91	20	หน้าบันไดหนีไฟ ST1	3.6	2,100	✓		✓		✓	
92	20	หน้าบันไดหนีไฟ ST2	3.6	2,100	✓		✓		✓	
93	19	Corridor Zone A	3.6	2,100	✓		✓		✓	
94	19	หน้าบันไดหนีไฟ ST3	3.6	2,100	✓		✓		✓	
95	19	Corridor Zone B	3.6	2,100	✓		✓		✓	
96	19	หน้าบันไดหนีไฟ ST1	3.6	2,100	✓		✓		✓	
97	19	หน้าบันไดหนีไฟ ST2	3.6	2,100	✓		✓		✓	

Fire Exit Signage Monthly Checklist

ใบรายงานการตรวจสอบป้ายบอกทางหนีไฟ

MANAGED BY Dusit HOSPITALITY SERVICES

เดือน......ตุลาคม............. Year / ปี.........2023........

Building : COCO PARC

Floor ชั้น		Location สถานที่	Battery Record / บันทึกค่าแบตเตอรี่ DC. Voltage แรงเคลื่อนไฟฟ้ากระแสตรง (3.6 Volt) (1)	DC. Amperes กระแสไฟฟ้ากระแสตรง (2100 mAh) (2)	Operation of Control System สภาพชุดควบคุม (4) ปกติ	ไม่ปกติ	Condition of Light Bulbs สภาพชุดหลอดไฟ (5) ปกติ	ไม่ปกติ	Discharge Hours จำนวนชั่วโมงที่จ่ายไฟ (2h) (6)	Remark หมายเหตุ (7)
98	18	Corridor Zone A	3.6	2,100	✓		✓		✓	
99	18	หน้าบันไดหนีไฟ ST3	3.6	2,100	✓		✓		✓	
100	18	Corridor Zone B	3.6	2,100	✓		✓		✓	
101	18	หน้าบันไดหนีไฟ ST1	3.6	2,100	✓		✓		✓	
102	18	หน้าบันไดหนีไฟ ST2	3.6	2,100	✓		✓		✓	
103	17	Corridor Zone A	3.6	2,100	✓		✓		✓	
104	17	หน้าบันไดหนีไฟ ST3	3.6	2,100	✓		✓		✓	
105	17	Corridor Zone B	3.6	2,100	✓		✓		✓	
106	17	หน้าบันไดหนีไฟ ST1	3.6	2,100	✓		✓		✓	
107	17	หน้าบันไดหนีไฟ ST2	3.6	2,100	✓		✓		✓	
108	16	Corridor Zone A	3.6	2,100	✓		✓		✓	
109	16	หน้าบันไดหนีไฟ ST3	3.6	2,100	✓		✓		✓	
110	16	Corridor Zone B	3.6	2,100	✓		✓		✓	
111	16	หน้าบันไดหนีไฟ ST1	3.6	2,100	✓		✓		✓	
112	16	หน้าบันไดหนีไฟ ST2	3.6	2,100	✓		✓		✓	
113	15	Corridor Zone A	3.6	2,100	✓		✓		✓	
114	15	หน้าบันไดหนีไฟ ST3	3.6	2,100	✓		✓		✓	
115	15	Corridor Zone B	3.6	2,100	✓		✓		✓	
116	15	หน้าบันไดหนีไฟ ST1	3.6	2,100	✓		✓		✓	
117	15	หน้าบันไดหนีไฟ ST2	3.6	2,100	✓		✓		✓	
118	14	Corridor Zone A	3.6	2,100	✓		✓		✓	
119	14	หน้าบันไดหนีไฟ ST3	3.6	2,100	✓		✓		✓	
120	14	Corridor Zone B	3.6	2,100	✓		✓		✓	
121	14	หน้าบันไดหนีไฟ ST1	3.6	2,100	✓		✓		✓	
122	14	หน้าบันไดหนีไฟ ST2	3.6	2,100	✓		✓		✓	
123	12A	Corridor Zone A	3.6	2,100	✓		✓		✓	
124	12A	หน้าบันไดหนีไฟ ST3	3.6	2,100	✓		✓		✓	
125	12A	Corridor Zone B	3.6	2,100	✓		✓		✓	
126	12A	หน้าบันไดหนีไฟ ST1	3.6	2,100	✓		✓		✓	
127	12A	หน้าบันไดหนีไฟ ST2	3.6	2,100	✓		✓		✓	
128	12	Corridor Zone A	3.6	2,100	✓		✓		✓	
129	12	หน้าบันไดหนีไฟ ST3	3.6	2,100	✓		✓		✓	
130	12	Corridor Zone B	3.6	2,100	✓		✓		✓	
131	12	หน้าบันไดหนีไฟ ST1	3.6	2,100	✓		✓		✓	
132	12	หน้าบันไดหนีไฟ ST2	3.6	2,100	✓		✓		✓	

Fire Exit Signage Monthly Checklist

ใบรายงานการตรวจสอบป้ายบอกทางหนีไฟ

MANAGED BY Dusit HOSPITALITY SERVICES

เดือน......ตุลาคม............. Year / ปี.........2023........

Building : COCO PARC

Floor ชั้น		Location สถานที่	Battery Record / บันทึกค่าแบตเตอรี่ DC. Voltage แรงเคลื่อนไฟฟ้ากระแสตรง (3.6 Volt) (1)	DC. Amperes กระแสไฟฟ้ากระแสตรง (2100 mAh) (2)	Operation of Control System สภาพชุดควบคุม (4) ปกติ	ไม่ปกติ	Condition of Light Bulbs สภาพชุดหลอดไฟ (5) ปกติ	ไม่ปกติ	Discharge Hours จำนวนชั่วโมงที่จ่ายไฟ (2h) (6)	Remark หมายเหตุ (7)
133	11	Corridor Zone A	3.6	2,100	✓		✓		✓	
134	11	หน้าบันไดหนีไฟ ST3	3.6	2,100	✓		✓		✓	
135	11	Corridor Zone B	3.6	2,100	✓		✓		✓	
136	11	หน้าบันไดหนีไฟ ST1	3.6	2,100	✓		✓		✓	
137	11	หน้าบันไดหนีไฟ ST2	3.6	2,100	✓		✓		✓	
138	10	Corridor Zone A	3.6	2,100	✓		✓		✓	
139	10	หน้าบันไดหนีไฟ ST3	3.6	2,100	✓		✓		✓	
140	10	Corridor Zone B	3.6	2,100	✓		✓		✓	
141	10	หน้าบันไดหนีไฟ ST1	3.6	2,100	✓		✓		✓	
142	10	หน้าบันไดหนีไฟ ST2	3.6	2,100	✓		✓		✓	
143	9	Corridor Zone A	3.6	2,100	✓		✓		✓	
144	9	หน้าบันไดหนีไฟ ST3	3.6	2,100	✓		✓		✓	
145	9	Corridor Zone B	3.6	2,100	✓		✓		✓	
146	9	หน้าบันไดหนีไฟ ST1	3.6	2,100	✓		✓		✓	
147	9	หน้าบันไดหนีไฟ ST2	3.6	2,100	✓		✓		✓	
148	8	หน้าบันไดหนีไฟ ST1	3.6	2,100	✓		✓		✓	
149	8	หน้าบันไดหนีไฟ ST3	3.6	2,100	✓		✓		✓	
150	8	Corridor Zone B โถงลิฟต์	3.6	2,100	✓		✓		✓	
151	8	หน้าบันไดหนีไฟ ST2	3.6	2,100	✓		✓		✓	
152	7	Corridor Zone B โถงลิฟต์	3.6	2,100	✓		✓		✓	
153	7	หน้าบันไดหนีไฟ ST1	3.6	2,100	✓		✓		✓	
154	7	Corridor Zone C ทางเดี่ยว	3.6	2,100	✓		✓		✓	
155	7	หน้าบันไดหนีไฟ ST2	3.6	2,100	✓		✓		✓	
156	6B	ทางเดินออกกำลังกาย 6B	3.6	2,100	✓		✓		✓	
157	6B	ทางรถวิ่งด้านหลัง 6B	3.6	2,100	✓		✓		✓	
158	6A	Corridor Zone B โถงลิฟต์	3.6	2,100	✓		✓		✓	
159	6A	หน้าบันไดหนีไฟ ST1	3.6	2,100	✓		✓		✓	
160	6A	Corridor Zone C ทางเดี่ยว	3.6	2,100	✓		✓		✓	
161	6A	หน้าบันไดหนีไฟ ST2	3.6	2,100	✓		✓		✓	
162	6A	ทางรถวิ่งทางเข้าอาคาร 6A	3.6	2,100	✓		✓		✓	
163	6A	ทางรถวิ่งด้านหลัง 6A	3.6	2,100	✓		✓		✓	
164	6A	หน้าบันไดหนีไฟ ST3	3.6	2,100	✓		✓		✓	
165	5B	ทางรถวิ่งด้านหน้า 5B	3.6	2,100	✓		✓		✓	
166	5B	ทางรถวิ่งกลาง 5B	3.6	2,100	✓		✓		✓	
167	5B	ทางรถวิ่งด้านหลัง 5B	3.6	2,100	✓		✓		✓	

MANAGED BY Dusit HOSPITALITY SERVICES

Fire Exit Signage Monthly Checklist

ใบรายงานการตรวจสอบป้ายบอกทางหนีไฟ

เดือน......ตุลาคม............. Year / ปี.........2023........

Building : COCO PARC

Floor ชั้น		Location สถานที่	Battery Record / บันทึกแบตเตอรี่ DC. Voltage แรงดันไฟฟ้ากระแสตรง (3.6 Volt) (1)	DC. Amperes กระแสไฟฟ้ากระแสตรง (2100 mA/h) (2)	Operation of Control System สภาพชุดควบคุม (4) ปกติ	ไม่ปกติ	Condition of Light Bulbs สภาพชุดหลอดไฟ (5) ปกติ	ไม่ปกติ	Discharge Hours จำนวนชั่วโมงจ่ายไฟ (2h) (6)	Remark หมายเหตุ (7)
168	5A	ทางรถวิ่งทางเข้าอาคาร 5A	3.6	2,100	✓		✓		✓	
169	5A	ทางรถวิ่งด้านหลัง 5A	3.6	2,100	✓		✓		✓	
170	5A	หน้าบันไดหนีไฟ ST3	3.6	2,100	✓		✓		✓	
171	5A	Corridor Zone B โถงลิฟต์	3.6	2,100	✓		✓		✓	
172	5A	หน้าบันไดหนีไฟ ST1	3.6	2,100	✓		✓		✓	
173	5A	Corridor Zone C ทางเลี้ยว	3.6	2,100	✓		✓		✓	
174	5A	หน้าบันไดหนีไฟ ST2	3.6	2,100	✓		✓		✓	
175	4B	ทางรถวิ่งด้านหน้า 4B	3.6	2,100	✓		✓		✓	
176	4B	ทางรถวิ่งกลาง 4B	3.6	2,100	✓		✓		✓	
177	4B	ทางรถวิ่งด้านหลัง 4B	3.6	2,100	✓		✓		✓	
178	4A	ทางรถวิ่งทางเข้าอาคาร 4A	3.6	2,100	✓		✓		✓	
179	4A	ทางรถวิ่งด้านหลัง 4A	3.6	2,100	✓		✓		✓	
180	4A	หน้าบันไดหนีไฟ ST3	3.6	2,100	✓		✓		✓	
181	4A	Corridor Zone B โถงลิฟต์	3.6	2,100	✓		✓		✓	
182	4A	หน้าบันไดหนีไฟ ST1	3.6	2,100	✓		✓		✓	
183	4A	Corridor Zone C ทางเลี้ยว	3.6	2,100	✓		✓		✓	
184	3B	ทางรถวิ่งด้านหน้า 3B	3.6	2,100	✓		✓		✓	
185	3B	ทางรถวิ่งกลาง 3B	3.6	2,100	✓		✓		✓	
186	3B	ทางรถวิ่งด้านหลัง 3B	3.6	2,100	✓		✓		✓	
187	3A	ทางรถวิ่งทางเข้าอาคาร 3A	3.6	2,100	✓		✓		✓	
188	3A	ทางรถวิ่งด้านหลัง 3A	3.6	2,100	✓		✓		✓	
189	3A	หน้าบันไดหนีไฟ ST3	3.6	2,100	✓		✓		✓	
190	3A	Corridor Zone B โถงลิฟต์	3.6	2,100	✓		✓		✓	
191	3A	หน้าบันไดหนีไฟ ST1	3.6	2,100	✓		✓		✓	
192	3A	Corridor Zone C ทางเลี้ยว	3.6	2,100	✓		✓		✓	
193	3A	หน้าบันไดหนีไฟ ST2	3.6	2,100	✓		✓		✓	
194	2B	ทางรถวิ่งด้านหน้า 2B	3.6	2,100	✓		✓		✓	
195	2B	ทางรถวิ่งกลาง 2B	3.6	2,100	✓		✓		✓	
196	2B	ทางรถวิ่งด้านหลัง 2B	3.6	2,100	✓		✓		✓	
197	2A	ทางรถวิ่งทางเข้าอาคาร 2A	3.6	2,100	✓		✓		✓	
198	2A	ทางรถวิ่งด้านหลัง 2A	3.6	2,100	✓		✓		✓	
199	2A	หน้าบันไดหนีไฟ ST3	3.6	2,100	✓		✓		✓	
200	2A	Corridor Zone B โถงลิฟต์	3.6	2,100	✓		✓		✓	
201	2A	หน้าบันไดหนีไฟ ST1	3.6	2,100	✓		✓		✓	
202	2A	Corridor Zone C ทางเลี้ยว	3.6	2,100	✓		✓		✓	

MANAGED BY Dusit HOSPITALITY SERVICES

Fire Exit Signage Monthly Checklist

ใบรายงานการตรวจสอบป้ายบอกทางหนีไฟ

เดือน......ตุลาคม............. Year / ปี.........2023........

Building : COCO PARC

Floor ชั้น		Location สถานที่	Battery Record / บันทึกแบตเตอรี่ DC. Voltage แรงดันไฟฟ้ากระแสตรง (3.6 Volt) (1)	DC. Amperes กระแสไฟฟ้ากระแสตรง (2100 mA/h) (2)	Operation of Control System สภาพชุดควบคุม (4) ปกติ	ไม่ปกติ	Condition of Light Bulbs สภาพชุดหลอดไฟ (5) ปกติ	ไม่ปกติ	Discharge Hours จำนวนชั่วโมงจ่ายไฟ (2h) (6)	Remark หมายเหตุ (7)
203	1B	ทางรถวิ่งด้านหน้า 1B	3.6	2,100	✓		✓		✓	
204	1B	ทางรถวิ่งกลาง 1B	3.6	2,100	✓		✓		✓	
205	1B	ทางรถวิ่งด้านหลัง 1B	3.6	2,100	✓		✓		✓	
206	1A	ทางรถวิ่งทางเข้าอาคาร 1A	3.6	2,100	✓		✓		✓	
207	1A	ทางรถวิ่งด้านหลัง 1A	3.6	2,100	✓		✓		✓	
208	1A	หน้าบันไดหนีไฟ ST3	3.6	2,100	✓		✓		✓	
209	B1	ทางรถวิ่งด้านหน้า B1	3.6	2,100	✓		✓		✓	
210	B1	ทางรถวิ่งกลาง B1	3.6	2,100	✓		✓		✓	
211	B1	ทางรถวิ่งด้านหลัง B1	3.6	2,100	✓		✓		✓	
212	B1	ทางรถวิ่งกลาง B1 ทางลง B1 โถงลิฟต์	3.6	2,100	✓		✓		✓	
213	B1	หน้าบันไดหนีไฟ ST1	3.6	2,100	✓		✓		✓	

Remark / หมายเหตุ ....

Note :
(1) Please Mark N/A if not applicable / กรุณาใส่ N/A ถ้าไม่มีข้อมูล
(2) Item / รายการที่ (5) , (6) Please Mark, ✓ Normal , ✗ Abnormal / กรุณาทำเครื่องหมาย ✓ ปกติ , ✗ ไม่ปกติ
(3) Item / รายการที่ (1) , (2) , (3) , (4) , (7) Please Specify Detail Data / กรุณาระบุรายละเอียดของข้อมูล

Recorded By / ผู้บันทึกข้อมูล	Checked By / ตรวจสอบโดย	Verified By / ผู้ทวนสอบ
Signature / ลายเซ็น (Tech. / ช่าง)	Signature / ลายเซ็น (Tech. Sup. / หัวหน้าช่าง)	Signature / ลายเซ็น (BM. / ผู้จัดการอาคาร)
[signature]	[signature] ปิ่นวัชร ชัยมงคล	[signature]
Date / วันที่ 13/10/66	Date / วันที่ 13/10/66	Date / วันที่ 14/11/66
Time / เวลา 10.00 น.	Time / เวลา 10.00 น.	

Fire Hose Cabinet Monthly Checklist

ใบรายงานการตรวจสอบตู้เก็บสายฉีดน้ำดับเพลิงประจำเดือน

MANAGED BY Dusit HOSPITALITY SERVICES

Month / เดือน...ตุลาคม.................... Year / ปี ......2023..............

Building : COCO PARC

Floor ชั้น		Location สถานที่	Water Valves วาล์วน้ำ	Nozzle Brazenness Cover ฝาครอบทองเหลือง	Hose Reel สายฉีดแบบหัวหมุน	Hose Rack สายฉีดแบบพับไป	Nozzle หัวฉีดน้ำ	Leakage / Seal รอยรั่วและซีล	Cabinet / Glass / Key ตู้	กระจก	กุญแจ
1	37	หน้าบันไดหนีไฟ ST-3	✓	X	✓	X	X	✓	✓	✓	✓
2	37	โถงหน้าลิฟต์โดยสาร	✓	X	✓	X	X	✓	✓	✓	✓
3	37	หน้าโถง Fire Man Lift	✓	X	✓	X	X	✓	✓	✓	✓
4	37	โถง Fire Man Lift	✓	X	✓	X	X	✓	✓	✓	✓
5	36	หน้าบันไดหนีไฟ ST-3	✓	X	✓	X	X	✓	✓	✓	✓
6	36	โถงหน้าลิฟต์โดยสาร	✓	X	✓	X	X	✓	✓	✓	✓
7	36	หน้าโถง Fire Man Lift	✓	X	✓	X	X	✓	✓	✓	✓
8	36	โถง Fire Man Lift	✓	X	✓	X	X	✓	✓	✓	✓
9	35	หน้าบันไดหนีไฟ ST-3	✓	X	✓	X	X	✓	✓	✓	✓
10	35	โถงหน้าลิฟต์โดยสาร	✓	X	✓	X	X	✓	✓	✓	✓
11	35	หน้าโถง Fire Man Lift	✓	X	✓	X	X	✓	✓	✓	✓
12	35	โถง Fire Man Lift	✓	X	✓	X	X	✓	✓	✓	✓
13	34	หน้าบันไดหนีไฟ ST-3	✓	X	✓	X	X	✓	✓	✓	✓
14	34	โถงหน้าลิฟต์โดยสาร	✓	X	✓	X	X	✓	✓	✓	✓
15	34	หน้าโถง Fire Man Lift	✓	X	✓	X	X	✓	✓	✓	✓
16	34	โถง Fire Man Lift	✓	X	✓	X	X	✓	✓	✓	✓
17	33	หน้าบันไดหนีไฟ ST-3	✓	X	✓	X	X	✓	✓	✓	✓
18	33	โถงหน้าลิฟต์โดยสาร	✓	X	✓	X	X	✓	✓	✓	✓
19	33	หน้าโถง Fire Man Lift	✓	X	✓	X	X	✓	✓	✓	✓
20	33	โถง Fire Man Lift	✓	X	✓	X	X	✓	✓	✓	✓
21	32	หน้าบันไดหนีไฟ ST-3	✓	X	✓	X	X	✓	✓	✓	✓
22	32	โถงหน้าลิฟต์โดยสาร	✓	X	✓	X	X	✓	✓	✓	✓
23	32	หน้าโถง Fire Man Lift	✓	X	✓	X	X	✓	✓	✓	✓
24	32	โถง Fire Man Lift	✓	X	✓	X	X	✓	✓	✓	✓
25	31	หน้าบันไดหนีไฟ ST-3	✓	X	✓	X	X	✓	✓	✓	✓
26	31	โถงหน้าลิฟต์โดยสาร	✓	X	✓	X	X	✓	✓	✓	✓
27	31	หน้าโถง Fire Man Lift	✓	X	✓	X	X	✓	✓	✓	✓
28	31	โถง Fire Man Lift	✓	X	✓	X	X	✓	✓	✓	✓
29	30	หน้าบันไดหนีไฟ ST-3	✓	X	✓	X	X	✓	✓	✓	✓
30	30	โถงหน้าลิฟต์โดยสาร	✓	X	✓	X	X	✓	✓	✓	✓
31	30	หน้าโถง Fire Man Lift	✓	X	✓	X	X	✓	✓	✓	✓
32	30	โถง Fire Man Lift	✓	X	✓	X	X	✓	✓	✓	✓
33	29	หน้าบันไดหนีไฟ ST-3	✓	X	✓	X	X	✓	✓	✓	✓

Fire Hose Cabinet Monthly Checklist

ใบรายงานการตรวจสอบตู้เก็บสายฉีดน้ำดับเพลิงประจำเดือน

MANAGED BY Dusit HOSPITALITY SERVICES

Month / เดือน...ตุลาคม.................... Year / ปี ......2023..............

Building : COCO PARC

Floor ชั้น		Location สถานที่	Water Valves วาล์วน้ำ	Nozzle Brazenness Cover ฝาครอบทองเหลือง	Hose Reel สายฉีดแบบหัวหมุน	Hose Rack สายฉีดแบบพับไป	Nozzle หัวฉีดน้ำ	Leakage / Seal รอยรั่วและซีล	Cabinet / Glass / Key ตู้	กระจก	กุญแจ
34	29	โถงหน้าลิฟต์โดยสาร	✓	X	✓	X	X	✓	✓	✓	✓
35	29	หน้าโถง Fire Man Lift	✓	X	✓	X	X	✓	✓	✓	✓
36	29	โถง Fire Man Lift	✓	X	✓	X	X	✓	✓	✓	✓
37	28	หน้าบันไดหนีไฟ ST-3	✓	X	✓	X	X	✓	✓	✓	✓
38	28	โถงหน้าลิฟต์โดยสาร	✓	X	✓	X	X	✓	✓	✓	✓
39	28	หน้าโถง Fire Man Lift	✓	X	✓	X	X	✓	✓	✓	✓
40	28	โถง Fire Man Lift	✓	X	✓	X	X	✓	✓	✓	✓
41	27	หน้าบันไดหนีไฟ ST-3	✓	X	✓	X	X	✓	✓	✓	✓
42	27	โถงหน้าลิฟต์โดยสาร	✓	X	✓	X	X	✓	✓	✓	✓
43	27	หน้าโถง Fire Man Lift	✓	X	✓	X	X	✓	✓	✓	✓
44	27	โถง Fire Man Lift	✓	X	✓	X	X	✓	✓	✓	✓
45	26	หน้าบันไดหนีไฟ ST-3	✓	X	✓	X	X	✓	✓	✓	✓
46	26	โถงหน้าลิฟต์โดยสาร	✓	X	✓	X	X	✓	✓	✓	✓
47	26	หน้าโถง Fire Man Lift	✓	X	✓	X	X	✓	✓	✓	✓
48	26	โถง Fire Man Lift	✓	X	✓	X	X	✓	✓	✓	✓
49	25	หน้าบันไดหนีไฟ ST-3	✓	X	✓	X	X	✓	✓	✓	✓
50	25	โถงหน้าลิฟต์โดยสาร	✓	X	✓	X	X	✓	✓	✓	✓
51	25	หน้าโถง Fire Man Lift	✓	X	✓	X	X	✓	✓	✓	✓
52	25	โถง Fire Man Lift	✓	X	✓	X	X	✓	✓	✓	✓
53	24	หน้าบันไดหนีไฟ ST-3	✓	X	✓	X	X	✓	✓	✓	✓
54	24	โถงหน้าลิฟต์โดยสาร	✓	X	✓	X	X	✓	✓	✓	✓
55	24	หน้าโถง Fire Man Lift	✓	X	✓	X	X	✓	✓	✓	✓
56	24	โถง Fire Man Lift	✓	X	✓	X	X	✓	✓	✓	✓
57	23	หน้าบันไดหนีไฟ ST-3	✓	X	✓	X	X	✓	✓	✓	✓
58	23	โถงหน้าลิฟต์โดยสาร	✓	X	✓	X	X	✓	✓	✓	✓
59	23	หน้าโถง Fire Man Lift	✓	X	✓	X	X	✓	✓	✓	✓
60	23	โถง Fire Man Lift	✓	X	✓	X	X	✓	✓	✓	✓
61	22	หน้าบันไดหนีไฟ ST-3	✓	X	✓	X	X	✓	✓	✓	✓
62	22	โถงหน้าลิฟต์โดยสาร	✓	X	✓	X	X	✓	✓	✓	✓
63	22	หน้าโถง Fire Man Lift	✓	X	✓	X	X	✓	✓	✓	✓
64	22	โถง Fire Man Lift	✓	X	✓	X	X	✓	✓	✓	✓
65	21	หน้าบันไดหนีไฟ ST-3	✓	X	✓	X	X	✓	✓	✓	✓
66	21	โถงหน้าลิฟต์โดยสาร	✓	X	✓	X	X	✓	✓	✓	✓

Fire Hose Cabinet Monthly Checklist

ใบรายงานการตรวจสอบตู้เก็บสายฉีดน้ำดับเพลิงประจำเดือน

MANAGED BY Dusit HOSPITALITY SERVICES

Month / เดือน...ตุลาคม..................... Year / ปี ......2023...............

Building : COCO PARC

Floor ชั้น		Location สถานที่	Water Valves วาล์วน้ำ	Nozzle Brazenness Cover ฝาครอบทองเหลือง	Hose Reel สายฉีดแบบหัวหมุน	Hose Rack สายฉีดแบบท่อผ้าใบ	Nozzle หัวฉีดน้ำ	Leakage / Seal รอยรั่วและซึม	Cabinet / Glass / Key ตู้	กระจก	กุญแจ
67	21	หน้าโถง Fire Man Lift	✓	X	✓	X	X	✓	✓	✓	✓
68	21	โถง Fire Man Lift	✓	X	✓	X	X	✓	✓	✓	✓
69	21	หน้าบันไดหนีไฟ ST-3	✓	X	✓	X	X	✓	✓	✓	✓
70	20	โถงหน้าลิฟต์โดยสาร	✓	X	✓	X	X	✓	✓	✓	✓
71	20	หน้าโถง Fire Man Lift	✓	X	✓	X	X	✓	✓	✓	✓
72	20	โถง Fire Man Lift	✓	X	✓	X	X	✓	✓	✓	✓
73	19	หน้าบันไดหนีไฟ ST-3	✓	X	✓	X	X	✓	✓	✓	✓
74	19	โถงหน้าลิฟต์โดยสาร	✓	X	✓	X	X	✓	✓	✓	✓
75	19	หน้าโถง Fire Man Lift	✓	X	✓	X	X	✓	✓	✓	✓
76	19	โถง Fire Man Lift	✓	X	✓	X	X	✓	✓	✓	✓
77	18	หน้าบันไดหนีไฟ ST-3	✓	X	✓	X	X	✓	✓	✓	✓
78	18	โถงหน้าลิฟต์โดยสาร	✓	X	✓	X	X	✓	✓	✓	✓
79	18	หน้าโถง Fire Man Lift	✓	X	✓	X	X	✓	✓	✓	✓
80	18	โถง Fire Man Lift	✓	X	✓	X	X	✓	✓	✓	✓
81	17	หน้าบันไดหนีไฟ ST-3	✓	X	✓	X	X	✓	✓	✓	✓
82	17	โถงหน้าลิฟต์โดยสาร	✓	X	✓	X	X	✓	✓	✓	✓
83	17	หน้าโถง Fire Man Lift	✓	X	✓	X	X	✓	✓	✓	✓
84	17	โถง Fire Man Lift	✓	X	✓	X	X	✓	✓	✓	✓
85	16	หน้าบันไดหนีไฟ ST-3	✓	X	✓	X	X	✓	✓	✓	✓
86	16	โถงหน้าลิฟต์โดยสาร	✓	X	✓	X	X	✓	✓	✓	✓
87	16	หน้าโถง Fire Man Lift	✓	X	✓	X	X	✓	✓	✓	✓
88	16	โถง Fire Man Lift	✓	X	✓	X	X	✓	✓	✓	✓
89	15	หน้าบันไดหนีไฟ ST-3	✓	X	✓	X	X	✓	✓	✓	✓
90	15	โถงหน้าลิฟต์โดยสาร	✓	X	✓	X	X	✓	✓	✓	✓
91	15	หน้าโถง Fire Man Lift	✓	X	✓	X	X	✓	✓	✓	✓
92	15	โถง Fire Man Lift	✓	X	✓	X	X	✓	✓	✓	✓
93	14	หน้าบันไดหนีไฟ ST-3	✓	X	✓	X	X	✓	✓	✓	✓
94	14	โถงหน้าลิฟต์โดยสาร	✓	X	✓	X	X	✓	✓	✓	✓
95	14	หน้าโถง Fire Man Lift	✓	X	✓	X	X	✓	✓	✓	✓
96	14	โถง Fire Man Lift	✓	X	✓	X	X	✓	✓	✓	✓
97	12A	หน้าบันไดหนีไฟ ST-3	✓	X	✓	X	X	✓	✓	✓	✓
98	12A	โถงหน้าลิฟต์โดยสาร	✓	X	✓	X	X	✓	✓	✓	✓
99	12A	หน้าโถง Fire Man Lift	✓	X	✓	X	X	✓	✓	✓	✓

Fire Hose Cabinet Monthly Checklist

ใบรายงานการตรวจสอบตู้เก็บสายฉีดน้ำดับเพลิงประจำเดือน

MANAGED BY Dusit HOSPITALITY SERVICES

Month / เดือน...ตุลาคม..................... Year / ปี ......2023...............

Building : COCO PARC

Floor ชั้น		Location สถานที่	Water Valves วาล์วน้ำ	Nozzle Brazenness Cover ฝาครอบทองเหลือง	Hose Reel สายฉีดแบบหัวหมุน	Hose Rack สายฉีดแบบท่อผ้าใบ	Nozzle หัวฉีดน้ำ	Leakage / Seal รอยรั่วและซึม	Cabinet / Glass / Key ตู้	กระจก	กุญแจ
100	12A	โถง Fire Man Lift	✓	X	✓	X	X	✓	✓	✓	✓
101	11	หน้าบันไดหนีไฟ ST-3	✓	X	✓	X	X	✓	✓	✓	✓
102	11	โถงหน้าลิฟต์โดยสาร	✓	X	✓	X	X	✓	✓	✓	✓
103	11	หน้าโถง Fire Man Lift	✓	X	✓	X	X	✓	✓	✓	✓
104	11	โถง Fire Man Lift	✓	X	✓	X	X	✓	✓	✓	✓
105	10	หน้าบันไดหนีไฟ ST-3	✓	X	✓	X	X	✓	✓	✓	✓
106	10	โถงหน้าลิฟต์โดยสาร	✓	X	✓	X	X	✓	✓	✓	✓
107	10	หน้าโถง Fire Man Lift	✓	X	✓	X	X	✓	✓	✓	✓
108	10	โถง Fire Man Lift	✓	X	✓	X	X	✓	✓	✓	✓
109	9	หน้าบันไดหนีไฟ ST-3	✓	X	✓	X	X	✓	✓	✓	✓
110	9	โถงหน้าลิฟต์โดยสาร	✓	X	✓	X	X	✓	✓	✓	✓
111	9	หน้าโถง Fire Man Lift	✓	X	✓	X	X	✓	✓	✓	✓
112	9	โถง Fire Man Lift	✓	X	✓	X	X	✓	✓	✓	✓
113	8	ห้อง Fireman	✓	X	✓	X	X	✓	✓	✓	✓
114	8	โถงหน้าลิฟต์โดยสาร	✓	X	✓	X	X	✓	✓	✓	✓
115	8	หน้าโถง Fire Man Lift	✓	X	✓	X	X	✓	✓	✓	✓
116	8	โถง Fire Man Lift	✓	X	✓	X	X	✓	✓	✓	✓
117	7	ลานจอดรถ 7B	✓	X	✓	X	X	✓	✓	✓	✓
118	7	โถงหน้าลิฟต์โดยสาร	✓	X	✓	X	X	✓	✓	✓	✓
119	7	หน้าโถง Fire Man Lift	✓	X	✓	X	X	✓	✓	✓	✓
120	7	โถง Fire Man Lift	✓	X	✓	X	X	✓	✓	✓	✓
121	6	ลานจอดรถ 6B	✓	X	✓	X	X	✓	✓	✓	✓
122	6	โถงหน้าลิฟต์โดยสาร	✓	X	✓	X	X	✓	✓	✓	✓
123	6	หน้าโถง Fire Man Lift	✓	X	✓	X	X	✓	✓	✓	✓
124	6	โถง Fire Man Lift	✓	X	✓	X	X	✓	✓	✓	✓
125	5	ลานจอดรถ 5B	✓	X	✓	X	X	✓	✓	✓	✓
126	5	ลานจอดรถ 5B-N	✓	X	✓	X	X	✓	✓	✓	✓
127	5	โถงหน้าลิฟต์โดยสาร	✓	X	✓	X	X	✓	✓	✓	✓
128	5	หน้าโถง Fire Man Lift	✓	X	✓	X	X	✓	✓	✓	✓
129	5	โถง Fire Man Lift	✓	X	✓	X	X	✓	✓	✓	✓
130	4	ลานจอดรถ 4B	✓	X	✓	X	X	✓	✓	✓	✓
131	4	ลานจอดรถ 4B-N	✓	X	✓	X	X	✓	✓	✓	✓
132	4	โถงหน้าลิฟต์โดยสาร	✓	X	✓	X	X	✓	✓	✓	✓

Fire Hose Cabinet Monthly Checklist

ใบรายงานการตรวจสอบตู้เก็บสายฉีดน้ำดับเพลิงประจำเดือน

MANAGED BY Dusit HOSPITALITY SERVICES

Month / เดือน...ตุลาคม.................. Year / ปี ......2023...............

Building : COCO PARC

Floor ชั้น		Location สถานที่	Water Valves วาล์วน้ำ	Nozzle Brazenness Cover ฝาครอบทองเหลือง	Hose Reel สายฉีดแบบหัวหมุน	Hose Rack สายฉีดแบบท่อพับ	Nozzle หัวฉีดน้ำ	Leakage / Seal รอยรั่วและซีล	Cabinet / Glass / Key		
									ตู้	กระจก	กุญแจ
133	4	หน้าโถง Fire Man Lift	✓	X	✓	X	X	✓	✓	✓	✓
134	4	โถง Fire Man Lift	✓	X	✓	X	X	✓	✓	✓	✓
135	3	ลานจอดรถ 3B	✓	X	✓	X	X	✓	✓	✓	✓
136	3	ลานจอดรถ 3B-N	✓	X	✓	X	X	✓	✓	✓	✓
137	3	โถงหน้าลิฟต์โดยสาร	✓	X	✓	X	X	✓	✓	✓	✓
138	3	หน้าโถง Fire Man Lift	✓	X	✓	X	X	✓	✓	✓	✓
139	3	โถง Fire Man Lift	✓	X	✓	X	X	✓	✓	✓	✓
140	2	ลานจอดรถ 2B	✓	X	✓	X	X	✓	✓	✓	✓
141	2	ลานจอดรถ 2B-N	✓	X	✓	X	X	✓	✓	✓	✓
142	2	โถงหน้าลิฟต์โดยสาร	✓	X	✓	X	X	✓	✓	✓	✓
143	2	หน้าโถง Fire Man Lift	✓	X	✓	X	X	✓	✓	✓	✓
144	2	โถง Fire Man Lift	✓	X	✓	X	X	✓	✓	✓	✓
145	1	ลานจอดรถ 1B	✓	X	✓	X	X	✓	✓	✓	✓
146	1	ลานจอดรถ 1B-N	✓	X	✓	X	X	✓	✓	✓	✓
147	1	โถงหน้าลิฟต์โดยสาร	✓	X	✓	X	X	✓	✓	✓	✓
148	1	หน้าโถง Fire Man Lift	✓	X	✓	X	X	✓	✓	✓	✓
149	1	โถง Fire Man Lift	✓	X	✓	X	X	✓	✓	✓	✓
150	1	หัวท่อน้ำหัวโค้งส่งไปทางซ้าย	✓	X	✓	X	X	✓	✓	✓	✓
151	1	หัวส่งน้ำดับเพลิงลานจอดรถ	✓	X	✓	X	X	✓	✓	✓	✓
152	1	หัวส่งน้ำหัวโค้งด้านหลัง	✓	X	✓	X	X	✓	✓	✓	✓
153	1	หัวส่งน้ำ เครื่องสูบน้ำ	✓	X	✓	X	X	✓	✓	✓	✓
154	1	หัวรับน้ำดับเพลิงUnder Ground	✓	X	✓	X	X	✓	✓	✓	✓
155	1	หัวรับน้ำดับเพลิง LZ&LZ	✓	X	✓	X	X	✓	✓	✓	✓
156	B1	ลานจอด 1B-N	✓	X	✓	X	X	✓	✓	✓	✓
157	B1	โถงหน้าลิฟต์โดยสาร	✓	X	✓	X	X	✓	✓	✓	✓
158	B1	หน้าโถง Fire Man Lift	✓	X	✓	X	X	✓	✓	✓	✓
159	B2	ห้อง Fire Pump	✓	X	✓	X	X	✓	✓	✓	✓

Remark / หมายเหตุ ....

Note : Please Mark N/A if not applicable , P Normal , x Abnormal / กรุณาใส่ N/A ถ้าไม่มีข้อมูล , P ปกติ , x ไม่ปกติ

Signature / ลายมือชื่อ (Tech. / ช่าง) [signature]
Date / วันที่ 14/11/66

Checked By / ตรวจสอบโดย
Signature / ลายมือชื่อ (Security Manager / หัวหน้ารปภ.) [signature] 14/11/66
Date / วันที่

Signature / ลายมือชื่อ (ผจก. / ผู้จัดการอาคาร) [signature]
Date / วันที่ 14/11/66

Fire Extinguisher Monthly Checklist

ใบรายงานการตรวจสอบถังดับเพลิงดับเพลิงประจำเดือน

MANAGED BY Dusit HOSPITALITY SERVICES

Month / เดือน ...ตุลาคม............... Year / ปี ......2023....

Building : COCO PARC

Floor		สถานที่	สายฉีด		คันบังคับ		สภาพตัวถัง		เกจวัดแรงดัน		ชนิด	หมายเหตุ
			ปกติ	ไม่ปกติ	ปกติ	ไม่ปกติ	ปกติ	ไม่ปกติ	ปกติ	ไม่ปกติ		
1	Roof	หน้าห้องลิฟต์โดยสาร	✓		✓		✓		✓		Dry chemical	
2	Roof	ห้องเครื่องลิฟต์โดยสาร	✓		✓		✓		✓		Dry chemical	
3	Roof	ห้องเครื่อง Fire Man Lift	✓		✓		✓		✓		Dry chemical	
4	Roof	ห้องเครื่อง Booster Pump	✓		✓		✓		✓		Dry chemical	
5	37	หน้าบันไดหนีไฟ ST-3	✓		✓		✓		✓		Dry chemical	
6	37	โถงหน้าลิฟต์โดยสาร	✓		✓		✓		✓		Dry chemical	
7	37	โถงหน้าลิฟต์โดยสาร	✓		✓		✓		✓		Dry chemical	
8	37	หน้าโถง Fire Man Lift	✓		✓		✓		✓		Dry chemical	
9	37	โถง Fire Man Lift	✓		✓		✓		✓		Dry chemical	
10	36	หน้าบันไดหนีไฟ ST-3	✓		✓		✓		✓		Dry chemical	
11	36	โถงหน้าลิฟต์โดยสาร	✓		✓		✓		✓		Dry chemical	
12	36	หน้าโถง Fire Man Lift	✓		✓		✓		✓		Dry chemical	
13	36	โถง Fire Man Lift	✓		✓		✓		✓		Dry chemical	
14	35	หน้าบันไดหนีไฟ ST-3	✓		✓		✓		✓		Dry chemical	
15	35	โถงหน้าลิฟต์โดยสาร	✓		✓		✓		✓		Dry chemical	
16	35	หน้าโถง Fire Man Lift	✓		✓		✓		✓		Dry chemical	
17	35	โถง Fire Man Lift	✓		✓		✓		✓		Dry chemical	
18	34	หน้าบันไดหนีไฟ ST-3	✓		✓		✓		✓		Dry chemical	
19	34	โถงหน้าลิฟต์โดยสาร	✓		✓		✓		✓		Dry chemical	
20	34	หน้าโถง Fire Man Lift	✓		✓		✓		✓		Dry chemical	
21	34	โถง Fire Man Lift	✓		✓		✓		✓		Dry chemical	
22	33	หน้าบันไดหนีไฟ ST-3	✓		✓		✓		✓		Dry chemical	
23	33	โถงหน้าลิฟต์โดยสาร	✓		✓		✓		✓		Dry chemical	
24	33	หน้าโถง Fire Man Lift	✓		✓		✓		✓		Dry chemical	
25	33	โถง Fire Man Lift	✓		✓		✓		✓		Dry chemical	
26	32	หน้าบันไดหนีไฟ ST-3	✓		✓		✓		✓		Dry chemical	
27	32	โถงหน้าลิฟต์โดยสาร	✓		✓		✓		✓		Dry chemical	
28	32	หน้าโถง Fire Man Lift	✓		✓		✓		✓		Dry chemical	
29	32	โถง Fire Man Lift	✓		✓		✓		✓		Dry chemical	
30	31	หน้าบันไดหนีไฟ ST-3	✓		✓		✓		✓		Dry chemical	
31	31	โถงหน้าลิฟต์โดยสาร	✓		✓		✓		✓		Dry chemical	
32	31	หน้าโถง Fire Man Lift	✓		✓		✓		✓		Dry chemical	
33	31	โถง Fire Man Lift	✓		✓		✓		✓		Dry chemical	
34	30	หน้าบันไดหนีไฟ ST-3	✓		✓		✓		✓		Dry chemical	
35	30	โถงหน้าลิฟต์โดยสาร	✓		✓		✓		✓		Dry chemical	
36	30	หน้าโถง Fire Man Lift	✓		✓		✓		✓		Dry chemical	
37	30	โถง Fire Man Lift	✓		✓		✓		✓		Dry chemical	
38	29	หน้าบันไดหนีไฟ ST-3	✓		✓		✓		✓		Dry chemical	
39	29	โถงหน้าลิฟต์โดยสาร	✓		✓		✓		✓		Dry chemical	

Fire Extinguisher Monthly Checklist

ใบรายงานการตรวจสอบถังดับเพลิงดับเพลิงประจำเดือน

Month / เดือน ...ตุลาคม................ Year / ปี ......2023....

Building : COCO PARC

MANAGED BY Dusit HOSPITALITY SERVICES

Floor		สถานที่	สายฉีด		คันบังคับ		สภาพตัวถัง		เกจวัดแรงดัน		ชนิด	หมายเหตุ
			ปกติ	ไม่ปกติ	ปกติ	ไม่ปกติ	ปกติ	ไม่ปกติ	ปกติ	ไม่ปกติ		
40	29	หน้าโถง Fire Man Lift	✓		✓		✓		✓		Dry chemical	
41	29	โถง Fire Man Lift	✓		✓		✓		✓		Dry chemical	
42	28	หน้าบันไดหนีไฟ ST-3	✓		✓		✓		✓		Dry chemical	
43	28	โถงหน้าลิฟต์โดยสาร	✓		✓		✓		✓		Dry chemical	
44	28	หน้าโถง Fire Man Lift	✓		✓		✓		✓		Dry chemical	
45	28	โถง Fire Man Lift	✓		✓		✓		✓		Dry chemical	
46	27	หน้าบันไดหนีไฟ ST-3	✓		✓		✓		✓		Dry chemical	
47	27	โถงหน้าลิฟต์โดยสาร	✓		✓		✓		✓		Dry chemical	
48	27	หน้าโถง Fire Man Lift	✓		✓		✓		✓		Dry chemical	
49	27	โถง Fire Man Lift	✓		✓		✓		✓		Dry chemical	
50	26	หน้าบันไดหนีไฟ ST-3	✓		✓		✓		✓		Dry chemical	
51	26	โถงหน้าลิฟต์โดยสาร	✓		✓		✓		✓		Dry chemical	
52	26	หน้าโถง Fire Man Lift	✓		✓		✓		✓		Dry chemical	
53	26	โถง Fire Man Lift	✓		✓		✓		✓		Dry chemical	
54	25	หน้าบันไดหนีไฟ ST-3	✓		✓		✓		✓		Dry chemical	
55	25	โถงหน้าลิฟต์โดยสาร	✓		✓		✓		✓		Dry chemical	
56	25	หน้าโถง Fire Man Lift	✓		✓		✓		✓		Dry chemical	
57	25	โถง Fire Man Lift	✓		✓		✓		✓		Dry chemical	
58	24	หน้าบันไดหนีไฟ ST-3	✓		✓		✓		✓		Dry chemical	
59	24	โถงหน้าลิฟต์โดยสาร	✓		✓		✓		✓		Dry chemical	
60	24	หน้าโถง Fire Man Lift	✓		✓		✓		✓		Dry chemical	
61	24	โถง Fire Man Lift	✓		✓		✓		✓		Dry chemical	
62	23	หน้าบันไดหนีไฟ ST-3	✓		✓		✓		✓		Dry chemical	
63	23	โถงหน้าลิฟต์โดยสาร	✓		✓		✓		✓		Dry chemical	
64	23	หน้าโถง Fire Man Lift	✓		✓		✓		✓		Dry chemical	
65	23	โถง Fire Man Lift	✓		✓		✓		✓		Dry chemical	
66	22	หน้าบันไดหนีไฟ ST-3	✓		✓		✓		✓		Dry chemical	
67	22	โถงหน้าลิฟต์โดยสาร	✓		✓		✓		✓		Dry chemical	
68	22	หน้าโถง Fire Man Lift	✓		✓		✓		✓		Dry chemical	
69	22	โถง Fire Man Lift	✓		✓		✓		✓		Dry chemical	
70	21	หน้าบันไดหนีไฟ ST-3	✓		✓		✓		✓		Dry chemical	
71	21	โถงหน้าลิฟต์โดยสาร	✓		✓		✓		✓		Dry chemical	
72	21	หน้าโถง Fire Man Lift	✓		✓		✓		✓		Dry chemical	
73	21	โถง Fire Man Lift	✓		✓		✓		✓		Dry chemical	
74	20	หน้าบันไดหนีไฟ ST-3	✓		✓		✓		✓		Dry chemical	
75	20	โถงหน้าลิฟต์โดยสาร	✓		✓		✓		✓		Dry chemical	
76	20	หน้าโถง Fire Man Lift	✓		✓		✓		✓		Dry chemical	
77	20	โถง Fire Man Lift	✓		✓		✓		✓		Dry chemical	

Fire Extinguisher Monthly Checklist

ใบรายงานการตรวจสอบถังดับเพลิงดับเพลิงประจำเดือน

Month / เดือน ...ตุลาคม................ Year / ปี ......2023....

Building : COCO PARC

MANAGED BY Dusit HOSPITALITY SERVICES

Floor		สถานที่	สายฉีด		คันบังคับ		สภาพตัวถัง		เกจวัดแรงดัน		ชนิด	หมายเหตุ
			ปกติ	ไม่ปกติ	ปกติ	ไม่ปกติ	ปกติ	ไม่ปกติ	ปกติ	ไม่ปกติ		
78	19	หน้าบันไดหนีไฟ ST-3	✓		✓		✓		✓		Dry chemical	
79	19	โถงหน้าลิฟต์โดยสาร	✓		✓		✓		✓		Dry chemical	
80	19	หน้าโถง Fire Man Lift	✓		✓		✓		✓		Dry chemical	
81	19	โถง Fire Man Lift	✓		✓		✓		✓		Dry chemical	
82	18	หน้าบันไดหนีไฟ ST-3	✓		✓		✓		✓		Dry chemical	
83	18	โถงหน้าลิฟต์โดยสาร	✓		✓		✓		✓		Dry chemical	
84	18	หน้าโถง Fire Man Lift	✓		✓		✓		✓		Dry chemical	
85	18	โถง Fire Man Lift	✓		✓		✓		✓		Dry chemical	
86	17	หน้าบันไดหนีไฟ ST-3	✓		✓		✓		✓		Dry chemical	
87	17	โถงหน้าลิฟต์โดยสาร	✓		✓		✓		✓		Dry chemical	
88	17	หน้าโถง Fire Man Lift	✓		✓		✓		✓		Dry chemical	
89	17	โถง Fire Man Lift	✓		✓		✓		✓		Dry chemical	
90	16	หน้าบันไดหนีไฟ ST-3	✓		✓		✓		✓		Dry chemical	
91	16	โถงหน้าลิฟต์โดยสาร	✓		✓		✓		✓		Dry chemical	
92	16	หน้าโถง Fire Man Lift	✓		✓		✓		✓		Dry chemical	
93	16	โถง Fire Man Lift	✓		✓		✓		✓		Dry chemical	
94	15	หน้าบันไดหนีไฟ ST-3	✓		✓		✓		✓		Dry chemical	
95	15	โถงหน้าลิฟต์โดยสาร	✓		✓		✓		✓		Dry chemical	
96	15	หน้าโถง Fire Man Lift	✓		✓		✓		✓		Dry chemical	
97	15	โถง Fire Man Lift	✓		✓		✓		✓		Dry chemical	
98	14	หน้าบันไดหนีไฟ ST-3	✓		✓		✓		✓		Dry chemical	
99	14	โถงหน้าลิฟต์โดยสาร	✓		✓		✓		✓		Dry chemical	
100	14	หน้าโถง Fire Man Lift	✓		✓		✓		✓		Dry chemical	
101	14	โถง Fire Man Lift	✓		✓		✓		✓		Dry chemical	
102	12A	หน้าบันไดหนีไฟ ST-3	✓		✓		✓		✓		Dry chemical	
103	12A	โถงหน้าลิฟต์โดยสาร	✓		✓		✓		✓		Dry chemical	
104	12A	หน้าโถง Fire Man Lift	✓		✓		✓		✓		Dry chemical	
105	12A	โถง Fire Man Lift	✓		✓		✓		✓		Dry chemical	
106	11	หน้าบันไดหนีไฟ ST-3	✓		✓		✓		✓		Dry chemical	
107	11	โถงหน้าลิฟต์โดยสาร	✓		✓		✓		✓		Dry chemical	
108	11	หน้าโถง Fire Man Lift	✓		✓		✓		✓		Dry chemical	
109	11	โถง Fire Man Lift	✓		✓		✓		✓		Dry chemical	
110	10	หน้าบันไดหนีไฟ ST-3	✓		✓		✓		✓		Dry chemical	
111	10	โถงหน้าลิฟต์โดยสาร	✓		✓		✓		✓		Dry chemical	
112	10	หน้าโถง Fire Man Lift	✓		✓		✓		✓		Dry chemical	
113	10	โถง Fire Man Lift	✓		✓		✓		✓		Dry chemical	
114	9	หน้าบันไดหนีไฟ ST-3	✓		✓		✓		✓		Dry chemical	
115	9	โถงหน้าลิฟต์โดยสาร	✓		✓		✓		✓		Dry chemical	

Fire Extinguisher Monthly Checklist

ใบรายงานการตรวจสอบถังดับเพลิงดับเพลิงประจำเดือน

Month / เดือน ...ตุลาคม................ Year / ปี ......2023....

Building : COCO PARC

MANAGED BY Dusit HOSPITALITY SERVICES

Floor		สถานที่	สายฉีด ปกติ	สายฉีด ไม่ปกติ	คันบังคับ ปกติ	คันบังคับ ไม่ปกติ	สภาพตัวถัง ปกติ	สภาพตัวถัง ไม่ปกติ	เกจวัดแรงดัน ปกติ	เกจวัดแรงดัน ไม่ปกติ	ชนิด	หมายเหตุ
116	9	หน้าโถง Fire Man Lift	✓		✓		✓		✓		Dry chemical	
117	9	โถง Fire Man Lift	✓		✓		✓		✓		Dry chemical	
118	8	ห้อง Fitness	✓		✓		✓		✓		Dry chemical	
119	8	โถงหน้าลิฟต์โดยสาร	✓		✓		✓		✓		Dry chemical	
120	8	หน้าโถง Fire Man Lift	✓		✓		✓		✓		Dry chemical	
121	8	โถง Fire Man Lift	✓		✓		✓		✓		Dry chemical	
122	7	ลานจอดรถ 7B	✓		✓		✓		✓		Dry chemical	
123	7	โถงหน้าลิฟต์โดยสาร	✓		✓		✓		✓		Dry chemical	
124	7	หน้าโถง Fire Man Lift	✓		✓		✓		✓		Dry chemical	
125	7	โถง Fire Man Lift	✓		✓		✓		✓		Dry chemical	
126	6	ลานจอดรถ 6B	✓		✓		✓		✓		Dry chemical	
127	6	โถงหน้าลิฟต์โดยสาร	✓		✓		✓		✓		Dry chemical	
128	6	หน้าโถง Fire Man Lift	✓		✓		✓		✓		Dry chemical	
129	6	โถง Fire Man Lift	✓		✓		✓		✓		Dry chemical	
130	5	ลานจอดรถ 5B	✓		✓		✓		✓		Dry chemical	
131	5	ลานจอดรถ 5B-N	✓		✓		✓		✓		Dry chemical	
132	5	โถงหน้าลิฟต์โดยสาร	✓		✓		✓		✓		Dry chemical	
133	5	หน้าโถง Fire Man Lift	✓		✓		✓		✓		Dry chemical	
134	5	โถง Fire Man Lift	✓		✓		✓		✓		Dry chemical	
135	4	ลานจอดรถ 4B	✓		✓		✓		✓		Dry chemical	
136	4	ลานจอดรถ 4B-N	✓		✓		✓		✓		Dry chemical	
137	4	โถงหน้าลิฟต์โดยสาร	✓		✓		✓		✓		Dry chemical	
138	4	หน้าโถง Fire Man Lift	✓		✓		✓		✓		Dry chemical	
139	4	โถง Fire Man Lift	✓		✓		✓		✓		Dry chemical	
140	3	ลานจอดรถ 3B	✓		✓		✓		✓		Dry chemical	
141	3	ลานจอดรถ 3B-N	✓		✓		✓		✓		Dry chemical	
142	3	โถงหน้าลิฟต์โดยสาร	✓		✓		✓		✓		Dry chemical	
143	3	หน้าโถง Fire Man Lift	✓		✓		✓		✓		Dry chemical	
144	3	โถง Fire Man Lift	✓		✓		✓		✓		Dry chemical	
145	3	ห้อง MDB	✓		✓		✓		✓		CARBON DIOXIDE	
146	3	ห้อง Generator	✓		✓		✓		✓		CARBON DIOXIDE	
147	2	ลานจอดรถ 2B-N	✓		✓		✓		✓		Dry chemical	
148	2	โถงหน้าลิฟต์โดยสาร	✓		✓		✓		✓		Dry chemical	
149	2	หน้าโถง Fire Man Lift	✓		✓		✓		✓		Dry chemical	
150	2	โถง Fire Man Lift	✓		✓		✓		✓		Dry chemical	
151	1	ลานจอดรถ 1B	✓		✓		✓		✓		Dry chemical	
152	1	ลานจอดรถ 1B-N	✓		✓		✓		✓		Dry chemical	
153	1	โถงหน้าลิฟต์โดยสาร	✓		✓		✓		✓		Dry chemical	

Fire Extinguisher Monthly Checklist

ใบรายงานการตรวจสอบถังดับเพลิงดับเพลิงประจำเดือน

Month / เดือน ...ตุลาคม................ Year / ปี ......2023....

Building : COCO PARC

MANAGED BY Dusit HOSPITALITY SERVICES

Floor		สถานที่	สายฉีด ปกติ	สายฉีด ไม่ปกติ	คันบังคับ ปกติ	คันบังคับ ไม่ปกติ	สภาพตัวถัง ปกติ	สภาพตัวถัง ไม่ปกติ	เกจวัดแรงดัน ปกติ	เกจวัดแรงดัน ไม่ปกติ	ชนิด	หมายเหตุ
154	1	หน้าโถง Fire Man Lift	✓		✓		✓		✓		Dry chemical	
155	1	โถง Fire Man Lift	✓		✓		✓		✓		Dry chemical	
156	1	ห้อง CCTV	✓		✓		✓		✓		HALOTRON	
157	B1	ลานจอด 1B-N	✓		✓		✓		✓		Dry chemical	
158	B1	โถงหน้าลิฟต์โดยสาร	✓		✓		✓		✓		Dry chemical	
159	B1	หน้าโถง Fire Man Lift	✓		✓		✓		✓		Dry chemical	
160	B2	ห้อง Fire Pump	✓		✓		✓		✓		Dry chemical	

Remark / หมายเหตุ ....

Note : Please Mark N/A if not applicable , P Normal , x Abnormal / กรุณาใส่ N/A ถ้าไม่มีข้อมูล , P ปกติ , x ไม่ปกติ

Signature / ลายเซ็น (Tech. / ช่าง) ....[signature]........ Date / วันที่ 14/11/66

Checked By / ตรวจสอบโดย [signature]

Signature / ลายเซ็น (Security Manager / หัวหน้า รปภ.) .... Date / วันที่ 14/11/66

Signature / ลายเซ็น (MM. / ผู้จัดการอาคาร) ....[signature]........ Date / วันที่ 14/11/66

Emergency Light Monthly Checklist

MANAGED BY Dusit HOSPITALITY SERVICES

ใบรายงานการตรวจสอบแสงสว่างฉุกเฉินประจำเดือน

เดือน ......พฤศจิกายน.............Year / ปี ...2023.................

Building : COCO PACK

ลำดับ	Floor ชั้น	Location สถานที่	Battery Record / บันทึกค่าแบตเตอรี่: DC Voltage (1)	DC Ampere (2)	Latest Charge วันที่เปลี่ยนล่าสุด (3)	Operation of Control System (4): ปกติ	ไม่ปกติ	Condition of Light Bulbs (5): ดี	ไม่ดี	Discharge Hours (6)	Remark หมายเหตุ (7)
1	Roof	ห้องเครื่อง Fire Man Lift	12 V	5 Ah	N/A	/		/		/	
2	Roof	ห้อง Booster Pump	12 V	5 Ah	N/A	/		/		/	
3	Roof	ST3	12 V	5 Ah	N/A	/		/		/	
4	Roof	ST2	12 V	5 Ah	N/A	/		/		/	
5	Roof	ห้อง Control Lift No.1-3	12 V	5 Ah	N/A	/		/		/	
6	ดาดฟ้า	ST1	12 V	5 Ah	N/A	/		/		/	
7	38	ST1	12 V	5 Ah	N/A	/		/		/	
8	37	Corridor Zone A	12 V	5 Ah	N/A	/		/		/	
9	37	Corridor Zone A หน้าห้องขยะ	12 V	5 Ah	N/A	/		/		/	
10	37	ST3	12 V	5 Ah	N/A	/		/		/	
11	37	Corridor Zone B โถงหน้าลิฟต์	12 V	5 Ah	N/A	/		/		/	
12	37	หน้าบันไดหนีไฟ Zone B ST1	12 V	5 Ah	N/A	/		/		/	
13	37	ST1	12 V	5 Ah	N/A	/		/		/	
14	37	Corridor Zone C หน้าโถง Fire Man Lift	12 V	5 Ah	N/A	/		/		/	
15	37	ST2	12 V	5 Ah	N/A	/		/		/	
16	37	โถง Fire Man Lift	12 V	5 Ah	N/A	/		/		/	
17	36	Corridor Zone A	12 V	5 Ah	N/A	/		/		/	
18	36	Corridor Zone A หน้าห้องขยะ	12 V	5 Ah	N/A	/		/		/	
19	36	ST3	12 V	5 Ah	N/A	/		/		/	
20	36	Corridor Zone B โถงหน้าลิฟต์	12 V	5 Ah	N/A	/		/		/	
21	36	หน้าบันไดหนีไฟ Zone B ST1	12 V	5 Ah	N/A	/		/		/	
22	36	ST1	12 V	5 Ah	N/A	/		/		/	
23	36	Corridor Zone C หน้าโถง Fire Man Lift	12 V	5 Ah	N/A	/		/		/	
24	36	ST2	12 V	5 Ah	N/A	/		/		/	
25	36	โถง Fire Man Lift	12 V	5 Ah	N/A	/		/		/	
26	35	Corridor Zone A	12 V	5 Ah	N/A	/		/		/	
27	35	Corridor Zone A หน้าห้องขยะ	12 V	5 Ah	N/A	/		/		/	
28	35	ST3	12 V	5 Ah	N/A	/		/		/	
29	35	Corridor Zone B โถงหน้าลิฟต์	12 V	5 Ah	N/A	/		/		/	
30	35	หน้าบันไดหนีไฟ Zone B ST1	12 V	5 Ah	N/A	/		/		/	
31	35	ST1	12 V	5 Ah	N/A	/		/		/	
32	35	Corridor Zone C หน้าโถง Fire Man Lift	12 V	5 Ah	N/A	/		/		/	
33	35	ST2	12 V	5 Ah	N/A	/		/		/	

Emergency Light Monthly Checklist

MANAGED BY Dusit HOSPITALITY SERVICES

ใบรายงานการตรวจสอบแสงสว่างฉุกเฉินประจำเดือน

เดือน ......พฤศจิกายน.............Year / ปี ...2023.................

Building : COCO PACK

ลำดับ	Floor ชั้น	Location สถานที่	Battery Record / บันทึกค่าแบตเตอรี่: DC Voltage (1)	DC Ampere (2)	Latest Charge วันที่เปลี่ยนล่าสุด (3)	Operation of Control System (4): ปกติ	ไม่ปกติ	Condition of Light Bulbs (5): ดี	ไม่ดี	Discharge Hours (6)	Remark หมายเหตุ (7)
34	35	โถง Fire Man Lift	12 V	5 Ah	N/A	/		/		/	
35	34	Corridor Zone A	12 V	5 Ah	N/A	/		/		/	
36	34	Corridor Zone A หน้าห้องขยะ	12 V	5 Ah	N/A	/		/		/	
37	34	ST3	12 V	5 Ah	N/A	/		/		/	
38	34	Corridor Zone B โถงหน้าลิฟต์	12 V	5 Ah	N/A	/		/		/	
39	34	หน้าบันไดหนีไฟ Zone B ST1	12 V	5 Ah	N/A	/		/		/	
40	34	ST1	12 V	5 Ah	N/A	/		/		/	
41	34	Corridor Zone C หน้าโถง Fire Man Lift	12 V	5 Ah	N/A	/		/		/	
42	34	ST2	12 V	5 Ah	N/A	/		/		/	
43	34	โถง Fire Man Lift	12 V	5 Ah	N/A	/		/		/	
44	33	Corridor Zone A	12 V	5 Ah	N/A	/		/		/	
45	33	Corridor Zone A หน้าห้องขยะ	12 V	5 Ah	N/A	/		/		/	
46	33	ST3	12 V	5 Ah	N/A	/		/		/	
47	33	Corridor Zone B โถงหน้าลิฟต์	12 V	5 Ah	N/A	/		/		/	
48	33	หน้าบันไดหนีไฟ Zone B ST1	12 V	5 Ah	N/A	/		/		/	
49	33	ST1	12 V	5 Ah	N/A	/		/		/	
50	33	Corridor Zone C หน้าโถง Fire Man Lift	12 V	5 Ah	N/A	/		/		/	
51	33	ST2	12 V	5 Ah	N/A	/		/		/	
52	33	โถง Fire Man Lift	12 V	5 Ah	N/A	/		/		/	
53	32	Corridor Zone A	12 V	5 Ah	N/A	/		/		/	
54	32	Corridor Zone A หน้าห้องขยะ	12 V	5 Ah	N/A	/		/		/	
55	32	ST3	12 V	5 Ah	N/A	/		/		/	
56	32	Corridor Zone B โถงหน้าลิฟต์	12 V	5 Ah	N/A	/		/		/	
57	32	หน้าบันไดหนีไฟ Zone B ST1	12 V	5 Ah	N/A	/		/		/	
58	32	ST1	12 V	5 Ah	N/A	/		/		/	
59	32	Corridor Zone C หน้าโถง Fire Man Lift	12 V	5 Ah	N/A	/		/		/	
60	32	ST2	12 V	5 Ah	N/A	/		/		/	
61	32	โถง Fire Man Lift	12 V	5 Ah	N/A	/		/		/	
62	31	Corridor Zone A	12 V	5 Ah	N/A	/		/		/	
63	31	หน้าบันไดหนีไฟ Zone A ST3	12 V	5 Ah	N/A	/		/		/	
64	31	Corridor Zone A หน้าห้องขยะ	12 V	5 Ah	N/A	/		/		/	
65	31	ST3	12 V	5 Ah	N/A	/		/		/	
66	31	Corridor Zone B	12 V	5 Ah	N/A	/		/		/	

Emergency Light Monthly Checklist

ใบรายงานการตรวจสอบแสงสว่างฉุกเฉินประจำเดือน

เดือน ......พฤศจิกายน..............Year / ปี ...2023..................

MANAGED BY Dusit HOSPITALITY SERVICES

Building : COCO PACK

ลำดับ	Fl. ชั้น	Location สถานที่	Battery Record / บันทึกค่าแบตเตอรี่ DC Voltage แรงดันไฟฟ้าขณะทดสอบ (1)	DC Ampere กระแสไฟฟ้าขณะทดสอบ (2)	Latest Change วันที่เปลี่ยนล่าสุด (3)	Operation of Control System สภาพชุดควบคุม (4) ปกติ	ไม่ปกติ	Condition of Light Bulbs สภาพหลอดไฟ (5) ปกติ	ไม่ปกติ	Discharge Hours จำนวนชั่วโมงที่จ่ายไฟได้ (6)	Remark หมายเหตุ (7)
67	31	Corridor Zone B โถงหน้าลิฟต์	12 V	5 Ah	N/A	/		/		/	
68	31	หน้าบันไดหนีไฟ Zone B ST1	12 V	5 Ah	N/A	/		/		/	
69	31	ST1	12 V	5 Ah	N/A	/		/		/	
70	31	Corridor Zone C หน้าโถง Fire Man Lift	12 V	5 Ah	N/A	/		/		/	
71	31	Corridor Zone C	12 V	5 Ah	N/A	/		/		/	
72	31	ST2	12 V	5 Ah	N/A	/		/		/	
73	31	โถง Fire Man Lift	12 V	5 Ah	N/A	/		/		/	
74	30	Corridor Zone A	12 V	5 Ah	N/A	/		/		/	
75	30	หน้าบันไดหนีไฟ Zone A ST3	12 V	5 Ah	N/A	/		/		/	
76	30	Corridor Zone A หน้าห้องขยะ	12 V	5 Ah	N/A	/		/		/	
77	30	ST3	12 V	5 Ah	N/A	/		/		/	
78	30	Corridor Zone B	12 V	5 Ah	N/A	/		/		/	
79	30	Corridor Zone B โถงหน้าลิฟต์	12 V	5 Ah	N/A	/		/		/	
80	30	หน้าบันไดหนีไฟ Zone B ST1	12 V	5 Ah	N/A	/		/		/	
81	30	ST1	12 V	5 Ah	N/A	/		/		/	
82	30	Corridor Zone C หน้าโถง Fire Man Lift	12 V	5 Ah	N/A	/		/		/	
83	30	Corridor Zone C	12 V	5 Ah	N/A	/		/		/	
84	30	ST2	12 V	5 Ah	N/A	/		/		/	
85	30	โถง Fire Man Lift	12 V	5 Ah	N/A	/		/		/	
86	29	Corridor Zone A	12 V	5 Ah	N/A	/		/		/	
87	29	หน้าบันไดหนีไฟ Zone A ST3	12 V	5 Ah	N/A	/		/		/	
88	29	Corridor Zone A หน้าห้องขยะ	12 V	5 Ah	N/A	/		/		/	
89	29	ST3	12 V	5 Ah	N/A	/		/		/	
90	29	Corridor Zone B	12 V	5 Ah	N/A	/		/		/	
91	29	Corridor Zone B โถงหน้าลิฟต์	12 V	5 Ah	N/A	/		/		/	
92	29	หน้าบันไดหนีไฟ Zone B ST1	12 V	5 Ah	N/A	/		/		/	
93	29	ST1	12 V	5 Ah	N/A	/		/		/	
94	29	Corridor Zone C หน้าโถง Fire Man Lift	12 V	5 Ah	N/A	/		/		/	
95	29	Corridor Zone C	12 V	5 Ah	N/A	/		/		/	
96	29	ST2	12 V	5 Ah	N/A	/		/		/	
97	29	โถง Fire Man Lift	12 V	5 Ah	N/A	/		/		/	
98	28	Corridor Zone A	12 V	5 Ah	N/A	/		/		/	
99	28	หน้าบันไดหนีไฟ Zone A ST3	12 V	5 Ah	N/A	/		/		/	

Emergency Light Monthly Checklist

ใบรายงานการตรวจสอบแสงสว่างฉุกเฉินประจำเดือน

เดือน ......พฤศจิกายน..............Year / ปี ...2023..................

MANAGED BY Dusit HOSPITALITY SERVICES

Building : COCO PACK

ลำดับ	Fl. ชั้น	Location สถานที่	Battery Record / บันทึกค่าแบตเตอรี่ DC Voltage แรงดันไฟฟ้าขณะทดสอบ (1)	DC Ampere กระแสไฟฟ้าขณะทดสอบ (2)	Latest Change วันที่เปลี่ยนล่าสุด (3)	Operation of Control System สภาพชุดควบคุม (4) ปกติ	ไม่ปกติ	Condition of Light Bulbs สภาพหลอดไฟ (5) ปกติ	ไม่ปกติ	Discharge Hours จำนวนชั่วโมงที่จ่ายไฟได้ (6)	Remark หมายเหตุ (7)
100	28	Corridor Zone A หน้าห้องขยะ	12 V	5 Ah	N/A	/		/		/	
101	28	ST3	12 V	5 Ah	N/A	/		/		/	
102	28	Corridor Zone B	12 V	5 Ah	N/A	/		/		/	
103	28	Corridor Zone B โถงหน้าลิฟต์	12 V	5 Ah	N/A	/		/		/	
104	28	หน้าบันไดหนีไฟ Zone B ST1	12 V	5 Ah	N/A	/		/		/	
105	28	ST1	12 V	5 Ah	N/A	/		/		/	
106	28	Corridor Zone C หน้าโถง Fire Man Lift	12 V	5 Ah	N/A	/		/		/	
107	28	Corridor Zone C	12 V	5 Ah	N/A	/		/		/	
108	28	ST2	12 V	5 Ah	N/A	/		/		/	
109	28	โถง Fire Man Lift	12 V	5 Ah	N/A	/		/		/	
110	27	Corridor Zone A	12 V	5 Ah	N/A	/		/		/	
111	27	หน้าบันไดหนีไฟ Zone A ST3	12 V	5 Ah	N/A	/		/		/	
112	27	Corridor Zone A หน้าห้องขยะ	12 V	5 Ah	N/A	/		/		/	
113	27	ST3	12 V	5 Ah	N/A	/		/		/	
114	27	Corridor Zone B	12 V	5 Ah	N/A	/		/		/	
115	27	Corridor Zone B โถงหน้าลิฟต์	12 V	5 Ah	N/A	/		/		/	
116	27	หน้าบันไดหนีไฟ Zone B ST1	12 V	5 Ah	N/A	/		/		/	
117	27	ST1	12 V	5 Ah	N/A	/		/		/	
118	27	Corridor Zone C หน้าโถง Fire Man Lift	12 V	5 Ah	N/A	/		/		/	
119	27	Corridor Zone C	12 V	5 Ah	N/A	/		/		/	
120	27	ST2	12 V	5 Ah	N/A	/		/		/	
121	27	โถง Fire Man Lift	12 V	5 Ah	N/A	/		/		/	
122	26	Corridor Zone A	12 V	5 Ah	N/A	/		/		/	
123	26	หน้าบันไดหนีไฟ Zone A ST3	12 V	5 Ah	N/A	/		/		/	
124	26	Corridor Zone A หน้าห้องขยะ	12 V	5 Ah	N/A	/		/		/	
125	26	ST3	12 V	5 Ah	N/A	/		/		/	
126	26	Corridor Zone B	12 V	5 Ah	N/A	/		/		/	
127	26	Corridor Zone B โถงหน้าลิฟต์	12 V	5 Ah	N/A	/		/		/	
128	26	หน้าบันไดหนีไฟ Zone B ST1	12 V	5 Ah	N/A	/		/		/	
129	26	ST1	12 V	5 Ah	N/A	/		/		/	
130	26	Corridor Zone C หน้าโถง Fire Man Lift	12 V	5 Ah	N/A	/		/		/	
131	26	Corridor Zone C	12 V	5 Ah	N/A	/		/		/	
132	26	ST2	12 V	5 Ah	N/A	/		/		/	

Emergency Light Monthly Checklist

ใบรายงานการตรวจสอบแสงสว่างฉุกเฉินประจำเดือน

MANAGED BY Dusit HOSPITALITY SERVICES

เดือน ......พฤศจิกายน..............Year / ปี ...2023..................

Building : COCO PACK

ลำดับ	Floor ชั้น	Location สถานที่	Battery Record / บันทึกค่าแบตเตอรี่ DC Voltage แรงดันไฟฟ้า กระแสตรง (1)	DC Ampere กระแสไฟฟ้า กระแสตรง (2)	Latest Charge วันที่เปลี่ยนล่าสุด (3)	Operation of Control System สภาพอุปกรณ์ควบคุม (4) ปกติ	ไม่ปกติ	Condition of Light Bulbs สภาพหลอดไฟ (5) ดี	ไม่ดี	Discharge Hours (6)	Remark หมายเหตุ (7)
133	26	โถง Fire Man Lift	12 V	5 Ah	N/A	/		/		/	
134	25	Corridor Zone A	12 V	5 Ah	N/A	/		/		/	
135	25	หน้าบันไดหนีไฟ Zone A ST3	12 V	5 Ah	N/A	/		/		/	
136	25	Corridor Zone A หน้าห้องขยะ	12 V	5 Ah	N/A	/		/		/	
137	25	ST3	12 V	5 Ah	N/A	/		/		/	
138	25	Corridor Zone B	12 V	5 Ah	N/A	/		/		/	
139	25	Corridor Zone B โถงหน้าลิฟต์	12 V	5 Ah	N/A	/		/		/	
140	25	หน้าบันไดหนีไฟ Zone B ST1	12 V	5 Ah	N/A	/		/		/	
141	25	ST1	12 V	5 Ah	N/A	/		/		/	
142	25	Corridor Zone C หน้าโถง Fire Man Lift	12 V	5 Ah	N/A	/		/		/	
143	25	Corridor Zone C	12 V	5 Ah	N/A	/		/		/	
144	25	ST2	12 V	5 Ah	N/A	/		/		/	
145	25	โถง Fire Man Lift	12 V	5 Ah	N/A	/		/		/	
146	24	Corridor Zone A	12 V	5 Ah	N/A	/		/		/	
147	24	หน้าบันไดหนีไฟ Zone A ST3	12 V	5 Ah	N/A	/		/		/	
148	24	Corridor Zone A หน้าห้องขยะ	12 V	5 Ah	N/A	/		/		/	
149	24	ST3	12 V	5 Ah	N/A	/		/		/	
150	24	Corridor Zone B	12 V	5 Ah	N/A	/		/		/	
151	24	Corridor Zone B โถงหน้าลิฟต์	12 V	5 Ah	N/A	/		/		/	
152	24	หน้าบันไดหนีไฟ Zone B ST1	12 V	5 Ah	N/A	/		/		/	
153	24	ST1	12 V	5 Ah	N/A	/		/		/	
154	24	Corridor Zone C หน้าโถง Fire Man Lift	12 V	5 Ah	N/A	/		/		/	
155	24	Corridor Zone C	12 V	5 Ah	N/A	/		/		/	
156	24	ST2	12 V	5 Ah	N/A	/		/		/	
157	24	โถง Fire Man Lift	12 V	5 Ah	N/A	/		/		/	
158	23	Corridor Zone A	12 V	5 Ah	N/A	/		/		/	
159	23	หน้าบันไดหนีไฟ Zone A ST3	12 V	5 Ah	N/A	/		/		/	
160	23	Corridor Zone A หน้าห้องขยะ	12 V	5 Ah	N/A	/		/		/	
161	23	ST3	12 V	5 Ah	N/A	/		/		/	
162	23	Corridor Zone B	12 V	5 Ah	N/A	/		/		/	
163	23	Corridor Zone B โถงหน้าลิฟต์	12 V	5 Ah	N/A	/		/		/	
164	23	หน้าบันไดหนีไฟ Zone B ST1	12 V	5 Ah	N/A	/		/		/	
165	23	ST1	12 V	5 Ah	N/A	/		/		/	

Emergency Light Monthly Checklist

ใบรายงานการตรวจสอบแสงสว่างฉุกเฉินประจำเดือน

MANAGED BY Dusit HOSPITALITY SERVICES

เดือน ......พฤศจิกายน..............Year / ปี ...2023..................

Building : COCO PACK

ลำดับ	Floor ชั้น	Location สถานที่	Battery Record / บันทึกค่าแบตเตอรี่ DC Voltage แรงดันไฟฟ้า กระแสตรง (1)	DC Ampere กระแสไฟฟ้า กระแสตรง (2)	Latest Charge วันที่เปลี่ยนล่าสุด (3)	Operation of Control System สภาพอุปกรณ์ควบคุม (4) ปกติ	ไม่ปกติ	Condition of Light Bulbs สภาพหลอดไฟ (5) ดี	ไม่ดี	Discharge Hours (6)	Remark หมายเหตุ (7)
166	23	Corridor Zone C หน้าโถง Fire Man Lift	12 V	5 Ah	N/A	/		/		/	
167	23	Corridor Zone C	12 V	5 Ah	N/A	/		/		/	
168	23	ST2	12 V	5 Ah	N/A	/		/		/	
169	23	โถง Fire Man Lift	12 V	5 Ah	N/A	/		/		/	
170	22	Corridor Zone A	12 V	5 Ah	N/A	/		/		/	
171	22	หน้าบันไดหนีไฟ Zone A ST3	12 V	5 Ah	N/A	/		/		/	
172	22	Corridor Zone A หน้าห้องขยะ	12 V	5 Ah	N/A	/		/		/	
173	22	ST3	12 V	5 Ah	N/A	/		/		/	
174	22	Corridor Zone B	12 V	5 Ah	N/A	/		/		/	
175	22	Corridor Zone B โถงหน้าลิฟต์	12 V	5 Ah	N/A	/		/		/	
176	22	หน้าบันไดหนีไฟ Zone B ST1	12 V	5 Ah	N/A	/		/		/	
177	22	ST1	12 V	5 Ah	N/A	/		/		/	
178	22	Corridor Zone C หน้าโถง Fire Man Lift	12 V	5 Ah	N/A	/		/		/	
179	22	Corridor Zone C	12 V	5 Ah	N/A	/		/		/	
180	22	ST2	12 V	5 Ah	N/A	/		/		/	
181	22	โถง Fire Man Lift	12 V	5 Ah	N/A	/		/		/	
182	21	Corridor Zone A	12 V	5 Ah	N/A	/		/		/	
183	21	หน้าบันไดหนีไฟ Zone A ST3	12 V	5 Ah	N/A	/		/		/	
184	21	Corridor Zone A หน้าห้องขยะ	12 V	5 Ah	N/A	/		/		/	
185	21	ST3	12 V	5 Ah	N/A	/		/		/	
186	21	Corridor Zone B โถงหน้าลิฟต์	12 V	5 Ah	N/A	/		/		/	
187	21	หน้าบันไดหนีไฟ Zone B ST1	12 V	5 Ah	N/A	/		/		/	
188	21	ST1	12 V	5 Ah	N/A	/		/		/	
189	21	Corridor Zone C หน้าโถง Fire Man Lift	12 V	5 Ah	N/A	/		/		/	
190	21	Corridor Zone C	12 V	5 Ah	N/A	/		/		/	
191	21	ST2	12 V	5 Ah	N/A	/		/		/	
192	21	โถง Fire Man Lift	12 V	5 Ah	N/A	/		/		/	
193	20	Corridor Zone A	12 V	5 Ah	N/A	/		/		/	
194	20	หน้าบันไดหนีไฟ Zone A ST3	12 V	5 Ah	N/A	/		/		/	
195	20	Corridor Zone A หน้าห้องขยะ	12 V	5 Ah	N/A	/		/		/	
196	20	ST3	12 V	5 Ah	N/A	/		/		/	
197	20	Corridor Zone B	12 V	5 Ah	N/A	/		/		/	
198	20	Corridor Zone B โถงหน้าลิฟต์	12 V	5 Ah	N/A	/		/		/	

Emergency Light Monthly Checklist

ใบรายงานการตรวจสอบแสงสว่างฉุกเฉินประจำเดือน

เดือน ......พฤศจิกายน..............Year / ปี ...2023..................

MANAGED BY Dusit HOSPITALITY SERVICES

Building : COCO PACK

ลำดับ	Floor ชั้น	Location สถานที่	Battery Record: DC Voltage (1)	Battery Record: DC Ampere (2)	Battery Record: Latest Charge (3)	Operation of Control System (4) ปกติ	Operation of Control System (4) ไม่ปกติ	Condition of Light Bulbs (5) ปกติ	Condition of Light Bulbs (5) ไม่ปกติ	Discharge Hours (6)	Remark หมายเหตุ (7)
199	20	หน้าปั๊มไฮดรานี้ไฟ Zone B ST1	12 V	5 Ah	N/A	/		/		/	
200	20	ST1	12 V	5 Ah	N/A	/		/		/	
201	20	Corridor Zone C หน้าโถง Fire Man Lift	12 V	5 Ah	N/A	/		/		/	
202	20	Corridor Zone C	12 V	5 Ah	N/A	/		/		/	
203	20	ST2	12 V	5 Ah	N/A	/		/		/	
204	20	โถง Fire Man Lift	12 V	5 Ah	N/A	/		/		/	
205	19	Corridor Zone A	12 V	5 Ah	N/A	/		/		/	
206	19	หน้าปั๊มไฮดรานี้ไฟ Zone A ST3	12 V	5 Ah	N/A	/		/		/	
207	19	Corridor Zone A หน้าห้องขยะ	12 V	5 Ah	N/A	/		/		/	
208	19	ST3	12 V	5 Ah	N/A	/		/		/	
209	19	Corridor Zone B	12 V	5 Ah	N/A	/		/		/	
210	19	Corridor Zone B โถงหน้าลิฟต์	12 V	5 Ah	N/A	/		/		/	
211	19	หน้าปั๊มไฮดรานี้ไฟ Zone B ST1	12 V	5 Ah	N/A	/		/		/	
212	19	ST1	12 V	5 Ah	N/A	/		/		/	
213	19	Corridor Zone C หน้าโถง Fire Man Lift	12 V	5 Ah	N/A	/		/		/	
214	19	Corridor Zone C	12 V	5 Ah	N/A	/		/		/	
215	19	ST2	12 V	5 Ah	N/A	/		/		/	
216	19	โถง Fire Man Lift	12 V	5 Ah	N/A	/		/		/	
217	18	Corridor Zone A	12 V	5 Ah	N/A	/		/		/	
218	18	หน้าปั๊มไฮดรานี้ไฟ Zone A ST3	12 V	5 Ah	N/A	/		/		/	
219	18	Corridor Zone A หน้าห้องขยะ	12 V	5 Ah	N/A	/		/		/	
220	18	ST3	12 V	5 Ah	N/A	/		/		/	
221	18	Corridor Zone B	12 V	5 Ah	N/A	/		/		/	
222	18	Corridor Zone B โถงหน้าลิฟต์	12 V	5 Ah	N/A	/		/		/	
223	18	หน้าปั๊มไฮดรานี้ไฟ Zone B ST1	12 V	5 Ah	N/A	/		/		/	
224	18	ST1	12 V	5 Ah	N/A	/		/		/	
225	18	Corridor Zone C หน้าโถง Fire Man Lift	12 V	5 Ah	N/A	/		/		/	
226	18	Corridor Zone C	12 V	5 Ah	N/A	/		/		/	
227	18	ST2	12 V	5 Ah	N/A	/		/		/	
228	18	โถง Fire Man Lift	12 V	5 Ah	N/A	/		/		/	
229	17	Corridor Zone A	12 V	5 Ah	N/A	/		/		/	
230	17	หน้าปั๊มไฮดรานี้ไฟ Zone A ST3	12 V	5 Ah	N/A	/		/		/	
231	17	Corridor Zone A หน้าห้องขยะ	12 V	5 Ah	N/A	/		/		/	

Emergency Light Monthly Checklist

ใบรายงานการตรวจสอบแสงสว่างฉุกเฉินประจำเดือน

เดือน ......พฤศจิกายน..............Year / ปี ...2023..................

MANAGED BY Dusit HOSPITALITY SERVICES

Building : COCO PACK

ลำดับ	Floor ชั้น	Location สถานที่	Battery Record: DC Voltage (1)	Battery Record: DC Ampere (2)	Battery Record: Latest Charge (3)	Operation of Control System (4) ปกติ	Operation of Control System (4) ไม่ปกติ	Condition of Light Bulbs (5) ปกติ	Condition of Light Bulbs (5) ไม่ปกติ	Discharge Hours (6)	Remark หมายเหตุ (7)
232	17	ST3	12 V	5 Ah	N/A	/		/		/	
233	17	Corridor Zone B	12 V	5 Ah	N/A	/		/		/	
234	17	Corridor Zone B โถงหน้าลิฟต์	12 V	5 Ah	N/A	/		/		/	
235	17	หน้าปั๊มไฮดรานี้ไฟ Zone B ST1	12 V	5 Ah	N/A	/		/		/	
236	17	ST1	12 V	5 Ah	N/A	/		/		/	
237	17	Corridor Zone C หน้าโถง Fire Man Lift	12 V	5 Ah	N/A	/		/		/	
238	17	Corridor Zone C	12 V	5 Ah	N/A	/		/		/	
239	17	ST2	12 V	5 Ah	N/A	/		/		/	
240	17	โถง Fire Man Lift	12 V	5 Ah	N/A	/		/		/	
241	16	Corridor Zone A	12 V	5 Ah	N/A	/		/		/	
242	16	หน้าปั๊มไฮดรานี้ไฟ Zone A ST3	12 V	5 Ah	N/A	/		/		/	
243	16	Corridor Zone A หน้าห้องขยะ	12 V	5 Ah	N/A	/		/		/	
244	16	ST3	12 V	5 Ah	N/A	/		/		/	
245	16	Corridor Zone B	12 V	5 Ah	N/A	/		/		/	
246	16	Corridor Zone B โถงหน้าลิฟต์	12 V	5 Ah	N/A	/		/		/	
247	16	หน้าปั๊มไฮดรานี้ไฟ Zone B ST1	12 V	5 Ah	N/A	/		/		/	
248	16	ST1	12 V	5 Ah	N/A	/		/		/	
249	16	Corridor Zone C หน้าโถง Fire Man Lift	12 V	5 Ah	N/A	/		/		/	
250	16	Corridor Zone C	12 V	5 Ah	N/A	/		/		/	
251	16	ST2	12 V	5 Ah	N/A	/		/		/	
252	16	โถง Fire Man Lift	12 V	5 Ah	N/A	/		/		/	
253	15	Corridor Zone A	12 V	5 Ah	N/A	/		/		/	
254	15	หน้าปั๊มไฮดรานี้ไฟ Zone A ST3	12 V	5 Ah	N/A	/		/		/	
255	15	Corridor Zone A หน้าห้องขยะ	12 V	5 Ah	N/A	/		/		/	
256	15	ST3	12 V	5 Ah	N/A	/		/		/	
257	15	Corridor Zone B	12 V	5 Ah	N/A	/		/		/	
258	15	Corridor Zone B โถงหน้าลิฟต์	12 V	5 Ah	N/A	/		/		/	
259	15	หน้าปั๊มไฮดรานี้ไฟ Zone B ST1	12 V	5 Ah	N/A	/		/		/	
260	15	ST1	12 V	5 Ah	N/A	/		/		/	
261	15	Corridor Zone C หน้าโถง Fire Man Lift	12 V	5 Ah	N/A	/		/		/	
262	15	Corridor Zone C	12 V	5 Ah	N/A	/		/		/	
263	15	ST2	12 V	5 Ah	N/A	/		/		/	
264	15	โถง Fire Man Lift	12 V	5 Ah	N/A	/		/		/	

Emergency Light Monthly Checklist

ใบรายงานการตรวจสอบแสงสว่างฉุกเฉินประจำเดือน

เดือน ......พฤศจิกายน..............Year / ปี ...2023..................

Building : COCO PACK

ลำดับ	Floor ชั้น	Location สถานที่	Battery Record / บันทึกค่าแบตเตอรี่: DC. Voltage แรงดันไฟฟ้ากระแสตรง (1)	DC. Ampere กระแสไฟฟ้ากระแสตรง (2)	Latest Charge วันที่เติมล่าสุด (3)	Operation of Control System สภาพชุดควบคุม (4): ปกติ	ไม่ปกติ	Condition of Light Bulbs สภาพหลอดไฟ (5): ปกติ	ไม่ปกติ	Discharge Hours จำนวนชั่วโมงที่ใช้ไฟ (ชม.) (6)	Remark หมายเหตุ (7)
265	14	Corridor Zone A	12 V	5 Ah	N/A	✓		✓		✓	
266	14	หน้าบันไดหนีไฟ Zone A ST3	12 V	5 Ah	N/A	✓		✓		✓	
267	14	Corridor Zone A หน้าห้องขยะ	12 V	5 Ah	N/A	✓		✓		✓	
268	14	ST3	12 V	5 Ah	N/A	✓		✓		✓	
269	14	Corridor Zone B	12 V	5 Ah	N/A	✓		✓		✓	
270	14	Corridor Zone B โถงหน้าลิฟต์	12 V	5 Ah	N/A	✓		✓		✓	
271	14	หน้าบันไดหนีไฟ Zone B ST1	12 V	5 Ah	N/A	✓		✓		✓	
272	14	ST1	12 V	5 Ah	N/A	✓		✓		✓	
273	14	Corridor Zone C หน้าโถง Fire Man Lift	12 V	5 Ah	N/A	✓		✓		✓	
274	14	Corridor Zone C	12 V	5 Ah	N/A	✓		✓		✓	
275	14	ST2	12 V	5 Ah	N/A	✓		✓		✓	
276	14	โถง Fire Man Lift	12 V	5 Ah	N/A	✓		✓		✓	
277	12A	Corridor Zone A	12 V	5 Ah	N/A	✓		✓		✓	
278	12A	หน้าบันไดหนีไฟ Zone A ST3	12 V	5 Ah	N/A	✓		✓		✓	
279	12A	Corridor Zone A หน้าห้องขยะ	12 V	5 Ah	N/A	✓		✓		✓	
280	12A	ST3	12 V	5 Ah	N/A	✓		✓		✓	
281	12A	Corridor Zone B	12 V	5 Ah	N/A	✓		✓		✓	
282	12A	Corridor Zone B โถงหน้าลิฟต์	12 V	5 Ah	N/A	✓		✓		✓	
283	12A	หน้าบันไดหนีไฟ Zone B ST1	12 V	5 Ah	N/A	✓		✓		✓	
284	12A	ST1	12 V	5 Ah	N/A	✓		✓		✓	
285	12A	Corridor Zone C หน้าโถง Fire Man Lift	12 V	5 Ah	N/A	✓		✓		✓	
286	12A	Corridor Zone C	12 V	5 Ah	N/A	✓		✓		✓	
287	12A	ST2	12 V	5 Ah	N/A	✓		✓		✓	
288	12A	โถง Fire Man Lift	12 V	5 Ah	N/A	✓		✓		✓	
289	12	Corridor Zone A	12 V	5 Ah	N/A	✓		✓		✓	
290	12	หน้าบันไดหนีไฟ Zone A ST3	12 V	5 Ah	N/A	✓		✓		✓	
291	12	Corridor Zone A หน้าห้องขยะ	12 V	5 Ah	N/A	✓		✓		✓	
292	12	ST3	12 V	5 Ah	N/A	✓		✓		✓	
293	12	Corridor Zone B	12 V	5 Ah	N/A	✓		✓		✓	
294	12	Corridor Zone B โถงหน้าลิฟต์	12 V	5 Ah	N/A	✓		✓		✓	
295	12	หน้าบันไดหนีไฟ Zone B ST1	12 V	5 Ah	N/A	✓		✓		✓	
296	12	ST1	12 V	5 Ah	N/A	✓		✓		✓	
297	12	Corridor Zone C หน้าโถง Fire Man Lift	12 V	5 Ah	N/A	✓		✓		✓	

Emergency Light Monthly Checklist

ใบรายงานการตรวจสอบแสงสว่างฉุกเฉินประจำเดือน

เดือน ......พฤศจิกายน..............Year / ปี ...2023..................

Building : COCO PACK

ลำดับ	Floor ชั้น	Location สถานที่	Battery Record / บันทึกค่าแบตเตอรี่: DC. Voltage แรงดันไฟฟ้ากระแสตรง (1)	DC. Ampere กระแสไฟฟ้ากระแสตรง (2)	Latest Charge วันที่เติมล่าสุด (3)	Operation of Control System สภาพชุดควบคุม (4): ปกติ	ไม่ปกติ	Condition of Light Bulbs สภาพหลอดไฟ (5): ปกติ	ไม่ปกติ	Discharge Hours จำนวนชั่วโมงที่ใช้ไฟ (ชม.) (6)	Remark หมายเหตุ (7)
298	12	Corridor Zone C	12 V	5 Ah	N/A	✓		✓		✓	
299	12	ST2	12 V	5 Ah	N/A	✓		✓		✓	
300	12	โถง Fire Man Lift	12 V	5 Ah	N/A	✓		✓		✓	
301	11	Corridor Zone A	12 V	5 Ah	N/A	✓		✓		✓	
302	11	หน้าบันไดหนีไฟ Zone A ST3	12 V	5 Ah	N/A	✓		✓		✓	
303	11	Corridor Zone A หน้าห้องขยะ	12 V	5 Ah	N/A	✓		✓		✓	
304	11	ST3	12 V	5 Ah	N/A	✓		✓		✓	
305	11	Corridor Zone B	12 V	5 Ah	N/A	✓		✓		✓	
306	11	Corridor Zone B โถงหน้าลิฟต์	12 V	5 Ah	N/A	✓		✓		✓	
307	11	หน้าบันไดหนีไฟ Zone B ST1	12 V	5 Ah	N/A	✓		✓		✓	
308	11	ST1	12 V	5 Ah	N/A	✓		✓		✓	
309	11	Corridor Zone C หน้าโถง Fire Man Lift	12 V	5 Ah	N/A	✓		✓		✓	
310	11	Corridor Zone C	12 V	5 Ah	N/A	✓		✓		✓	
311	11	ST2	12 V	5 Ah	N/A	✓		✓		✓	
312	11	โถง Fire Man Lift	12 V	5 Ah	N/A	✓		✓		✓	
313	10	Corridor Zone A	12 V	5 Ah	N/A	✓		✓		✓	
314	10	หน้าบันไดหนีไฟ Zone A ST3	12 V	5 Ah	N/A	✓		✓		✓	
315	10	Corridor Zone A หน้าห้องขยะ	12 V	5 Ah	N/A	✓		✓		✓	
316	10	ST3	12 V	5 Ah	N/A	✓		✓		✓	
317	10	Corridor Zone B	12 V	5 Ah	N/A	✓		✓		✓	
318	10	Corridor Zone B โถงหน้าลิฟต์	12 V	5 Ah	N/A	✓		✓		✓	
319	10	หน้าบันไดหนีไฟ Zone B ST1	12 V	5 Ah	N/A	✓		✓		✓	
320	10	ST1	12 V	5 Ah	N/A	✓		✓		✓	
321	10	Corridor Zone C หน้าโถง Fire Man Lift	12 V	5 Ah	N/A	✓		✓		✓	
322	10	Corridor Zone C	12 V	5 Ah	N/A	✓		✓		✓	
323	10	ST2	12 V	5 Ah	N/A	✓		✓		✓	
324	10	โถง Fire Man Lift	12 V	5 Ah	N/A	✓		✓		✓	
325	9	หน้าบันไดหนีไฟ Zone A ST3	12 V	5 Ah	N/A	✓		✓		✓	
326	9	Corridor Zone A หน้าห้องขยะ	12 V	5 Ah	N/A	✓		✓		✓	
327	9	ST3	12 V	5 Ah	N/A	✓		✓		✓	
328	9	Corridor Zone B โถงหน้าลิฟต์	12 V	5 Ah	N/A	✓		✓		✓	
329	9	หน้าบันไดหนีไฟ Zone B ST1	12 V	5 Ah	N/A	✓		✓		✓	
330	9	ST1	12 V	5 Ah	N/A	✓		✓		✓	

Emergency Light Monthly Checklist

ใบรายงานการตรวจสอบแสงสว่างฉุกเฉินประจำเดือน

MANAGED BY Dusit HOSPITALITY SERVICES

เดือน ......พฤศจิกายน..............Year / ปี ...2023..................

Building : COCO PACK

ลำดับ	Floor ชั้น	Location สถานที่	Battery Record / บันทึกค่าแบตเตอรี่: DC. Voltage แรงดันไฟฟ้า ตรวจวัด (1)	DC. Ampere กระแสไฟฟ้า ตรวจวัด (2)	Latest Charge วันที่เปลี่ยนล่าสุด (3)	Operation of Control System สภาพชุดควบคุม (4): ปกติ	(4): ไม่ปกติ	Condition of Light Bulbs สภาพหลอดแสงไฟ (5): ปกติ	(5): ไม่ปกติ	Discharge Hours จำนวนชั่วโมงที่ใช้งาน (6)	Remark หมายเหตุ (7)
331	9	Corridor Zone C หน้าโถง Fire Man Lift	12 V	5 Ah	N/A	/		/		/	
332	9	Corridor Zone C	12 V	5 Ah	N/A	/		/		/	
333	9	ST2	12 V	5 Ah	N/A	/		/		/	
334	9	โถง Fire Man Lift	12 V	5 Ah	N/A	/		/		/	
335	8	หน้าประตู Fitness	12 V	5 Ah	N/A	/		/		/	
336	8	ST3	12 V	5 Ah	N/A	/		/		/	
337	8	Corridor Zone B	12 V	5 Ah	N/A	/		/		/	
338	8	Corridor Zone B โถงน้ำทิ้งดี	12 V	5 Ah	N/A	/		/		/	
339	8	ST1	12 V	5 Ah	N/A	/		/		/	
340	8	Corridor Zone C หน้าโถง Fire Man Lift	12 V	5 Ah	N/A	/		/		/	
341	8	Corridor Zone C	12 V	5 Ah	N/A	/		/		/	
342	8	ST2	12 V	5 Ah	N/A	/		/		/	
343	8	โถง Fire Man Lift	12 V	5 Ah	N/A	/		/		/	
344	7	Corridor Zone B โถงน้ำทิ้งดี	12 V	5 Ah	N/A	/		/		/	
345	7	ห้องพักเวร	12 V	5 Ah	N/A	/		/		/	
346	7	ห้องพักแม่บ้าน	12 V	5 Ah	N/A	/		/		/	
347	7	Corridor Zone C หน้าโถง Fire Man Lift	12 V	5 Ah	N/A	/		/		/	
348	7	Corridor Zone C	12 V	5 Ah	N/A	/		/		/	
349	7	ST2	12 V	5 Ah	N/A	/		/		/	
350	7	โถง Fire Man Lift	12 V	5 Ah	N/A	/		/		/	
351	6B	ช่องจอด 6B ระหว่าง 22-23	12 V	5 Ah	N/A	/		/		/	
352	6B	ช่องจอด 6B ระหว่าง 16-17	12 V	5 Ah	N/A	/		/		/	
353	6A	ช่องจอด 6A ระหว่าง 12-13	12 V	5 Ah	N/A	/		/		/	
354	6A	ST3	12 V	5 Ah	N/A	/		/		/	
355	6	Corridor Zone B โถงน้ำทิ้งดี	12 V	5 Ah	N/A	/		/		/	
356	6	หน้าประตูทางออกลานจอด 6A	12 V	5 Ah	N/A	/		/		/	
357	6	Corridor Zone C หน้าโถง Fire Man Lift	12 V	5 Ah	N/A	/		/		/	
358	6	Corridor Zone C	12 V	5 Ah	N/A	/		/		/	
359	6	ST2	12 V	5 Ah	N/A	/		/		/	
360	6	โถง Fire Man Lift	12 V	5 Ah	N/A	/		/		/	
361	5B	Pump Swimming Pool	12 V	5 Ah	N/A	/		/		/	
362	5B	ช่องจอด 5B ระหว่าง 22-23	12 V	5 Ah	N/A	/		/		/	
363	5B	ช่องจอด 5B ระหว่าง 16-17	12 V	5 Ah	N/A	/		/		/	

Emergency Light Monthly Checklist

ใบรายงานการตรวจสอบแสงสว่างฉุกเฉินประจำเดือน

MANAGED BY Dusit HOSPITALITY SERVICES

เดือน ......พฤศจิกายน..............Year / ปี ...2023..................

Building : COCO PACK

ลำดับ	Floor ชั้น	Location สถานที่	Battery Record / บันทึกค่าแบตเตอรี่: DC. Voltage แรงดันไฟฟ้า ตรวจวัด (1)	DC. Ampere กระแสไฟฟ้า ตรวจวัด (2)	Latest Charge วันที่เปลี่ยนล่าสุด (3)	Operation of Control System สภาพชุดควบคุม (4): ปกติ	(4): ไม่ปกติ	Condition of Light Bulbs สภาพหลอดแสงไฟ (5): ปกติ	(5): ไม่ปกติ	Discharge Hours จำนวนชั่วโมงที่ใช้งาน (6)	Remark หมายเหตุ (7)
364	5A	ช่องจอด 5A ระหว่าง 12-13	12 V	5 Ah	N/A	/		/		/	
365	5A	ช่องจอด 5A ระหว่าง 6-7	12 V	5 Ah	N/A	/		/		/	
366	5A	ST3	12 V	5 Ah	N/A	/		/		/	
367	5A	โถงลิฟต์โดยสาร	12 V	5 Ah	N/A	/		/		/	
368	5	Corridor Zone B โถงน้ำทิ้งดี	12 V	5 Ah	N/A	/		/		/	
369	5	หน้าประตูทางออกลานจอด 5A	12 V	5 Ah	N/A	/		/		/	
370	5	Corridor Zone C หน้าโถง Fire Man Lift	12 V	5 Ah	N/A	/		/		/	
371	5	Corridor Zone C	12 V	5 Ah	N/A	/		/		/	
372	5	ST2	12 V	5 Ah	N/A	/		/		/	
373	5	โถง Fire Man Lift	12 V	5 Ah	N/A	/		/		/	
374	4B	ช่องจอด 4B ระหว่าง 28-29	12 V	5 Ah	N/A	/		/		/	
375	4B	ช่องจอด 4B ระหว่าง 26-27	12 V	5 Ah	N/A	/		/		/	
376	4B	ช่องจอด 4B ระหว่าง 22-23	12 V	5 Ah	N/A	/		/		/	
377	4B	ช่องจอด 4B ระหว่าง 16-17	12 V	5 Ah	N/A	/		/		/	
378	4A	ช่องจอด 4A ระหว่าง 12-13	12 V	5 Ah	N/A	/		/		/	
379	4A	ช่องจอด 4A ระหว่าง 6-7	12 V	5 Ah	N/A	/		/		/	
380	4A	ST3	12 V	5 Ah	N/A	/		/		/	
381	4	Corridor Zone B โถงน้ำทิ้งดี	12 V	5 Ah	N/A	/		/		/	
382	4	หน้าประตูทางออกลานจอด 4A	12 V	5 Ah	N/A	/		/		/	
383	4	Corridor Zone C หน้าโถง Fire Man Lift	12 V	5 Ah	N/A	/		/		/	
384	4	โถง Fire Man Lift	12 V	5 Ah	N/A	/		/		/	
385	3B	ช่องจอด 3B ระหว่าง 28-29	12 V	5 Ah	N/A	/		/		/	
386	3B	ช่องจอด 3B ระหว่าง 26-27	12 V	5 Ah	N/A	/		/		/	
387	3B	ช่องจอด 3B ระหว่าง 22-23	12 V	5 Ah	N/A	/		/		/	
388	3B	ช่องจอด 3B ระหว่าง 16-17	12 V	5 Ah	N/A	/		/		/	
389	3A	ช่องจอด 3A ระหว่าง 12-13	12 V	5 Ah	N/A	/		/		/	
390	3A	ช่องจอด 3A ระหว่าง 6-7	12 V	5 Ah	N/A	/		/		/	
391	3A	ST3	12 V	5 Ah	N/A	/		/		/	
392	3	หน้าประตูทางออกลานจอด 3A	12 V	5 Ah	N/A	/		/		/	
393	3	หน้าห้องเครื่อง Generator	12 V	5 Ah	N/A	/		/		/	
394	3	Corridor Zone C	12 V	5 Ah	N/A	/		/		/	
395	3	ST2	12 V	5 Ah	N/A	/		/		/	
396	3	โถง Fire Man Lift	12 V	5 Ah	N/A	/		/		/	

Emergency Light Monthly Checklist

ใบรายงานการตรวจสอบแสงสว่างฉุกเฉินประจำเดือน

เดือน ......พฤศจิกายน..............Year / ปี ...2023..................

MANAGED BY Dusit HOSPITALITY SERVICES

Building : COCO PACK

ลำดับ	Floor ชั้น	Location สถานที่	Battery Record / บันทึกค่าแบตเตอรี่: DC Voltage แรงดันไฟฟ้ากระแสตรง (1)	DC Ampere กระแสไฟฟ้ากระแสตรง (2)	Latest Charge วันที่เปลี่ยนล่าสุด (3)	Operation of Control System การทำงานระบบควบคุม (4): ดี	(4): ไม่ดี	Condition of Light Bulbs สภาพหลอดไฟ (5): ดี	(5): ไม่ดี	Discharge Hours จำนวนชั่วโมงที่ใช้ไฟ (6)	Remark หมายเหตุ (7)
397	3	ในห้อง MDB หม้อแปลง 1	12 V	5 Ah	N/A	/		/		/	
398	3	ในห้อง MDB หม้อแปลง 2	12 V	5 Ah	N/A	/		/		/	
399	2B	ประตูทางออกไปพื้นที่สีเขียว	12 V	5 Ah	N/A	/		/		/	
400	2B	ช่องจอด 2B ระหว่าง 28-29	12 V	5 Ah	N/A	/		/		/	
401	2B	ช่องจอด 2B ระหว่าง 26-27	12 V	5 Ah	N/A	/		/		/	
402	2B	ช่องจอด 2B ระหว่าง 22-23	12 V	5 Ah	N/A	/		/		/	
403	2B	ช่องจอด 2B ระหว่าง 16-17	12 V	5 Ah	N/A	/		/		/	
404	2A	ช่องจอด 2A ระหว่าง 12-13	12 V	5 Ah	N/A	/		/		/	
405	2A	ช่องจอด 2A ระหว่าง 6-7	12 V	5 Ah	N/A	/		/		/	
406	2A	ST3	12 V	5 Ah	N/A	/		/		/	
407	2	Corridor Zone B โถงหน้าลิฟต์	12 V	5 Ah	N/A	/		/		/	
408	2	หน้าประตูทางออกลานจอด 2A	12 V	5 Ah	N/A	/		/		/	
409	2	หน้าโถงลิฟต์ ST1	12 V	5 Ah	N/A	/		/		/	
410	2	Corridor Zone C ST2	12 V	5 Ah	N/A	/		/		/	
411	2	หน้าประตู ST2	12 V	5 Ah	N/A	/		/		/	
412	2	ST2	12 V	5 Ah	N/A	/		/		/	
413	2	โถง Fire Man Lift	12 V	5 Ah	N/A	/		/		/	
414	1B	ช่องจอด 1B ระหว่าง 32-33	12 V	5 Ah	N/A	/		/		/	
415	1B	ช่องจอด 1B ระหว่าง 30-31	12 V	5 Ah	N/A	/		/		/	
416	1B	ช่องจอด 1B ระหว่าง 28-29	12 V	5 Ah	N/A	/		/		/	
417	1B	ช่องจอด 1B ระหว่าง 26-27	12 V	5 Ah	N/A	/		/		/	
418	1B	ช่องจอด 1B ระหว่าง 22-23	12 V	5 Ah	N/A	/		/		/	
419	1B	ช่องจอด 1B ระหว่าง 16-17	12 V	5 Ah	N/A	/		/		/	
420	1A	ช่องจอด 1A ระหว่าง 12-13	12 V	5 Ah	N/A	/		/		/	
421	1A	ช่องจอด 1A ระหว่าง 6-7	12 V	5 Ah	N/A	/		/		/	
422	1	ห้อง RMU โครงการ	12 V	5 Ah	N/A	/		/		/	
423	1	ห้อง RMU Meter การไฟฟ้า	12 V	5 Ah	N/A	/		/		/	
424	1	ST2	12 V	5 Ah	N/A	/		/		/	
425	1	โถง Fire Man Lift	12 V	5 Ah	N/A	/		/		/	
426	B1	ST3	12 V	5 Ah	N/A	/		/		/	
427	B1	ช่องจอด B1 ระหว่าง 16-17	12 V	5 Ah	N/A	/		/		/	
428	B1	ช่องจอด B1 ระหว่าง 22-23	12 V	5 Ah	N/A	/		/		/	
429	B1	ช่องจอด B1 ระหว่าง 26-27	12 V	5 Ah	N/A	/		/		/	

Emergency Light Monthly Checklist

ใบรายงานการตรวจสอบแสงสว่างฉุกเฉินประจำเดือน

เดือน ......พฤศจิกายน..............Year / ปี ...2023..................

MANAGED BY Dusit HOSPITALITY SERVICES

Building : COCO PACK

ลำดับ	Floor ชั้น	Location สถานที่	Battery Record / บันทึกค่าแบตเตอรี่: DC Voltage แรงดันไฟฟ้ากระแสตรง (1)	DC Ampere กระแสไฟฟ้ากระแสตรง (2)	Latest Charge วันที่เปลี่ยนล่าสุด (3)	Operation of Control System การทำงานระบบควบคุม (4): ดี	(4): ไม่ดี	Condition of Light Bulbs สภาพหลอดไฟ (5): ดี	(5): ไม่ดี	Discharge Hours จำนวนชั่วโมงที่ใช้ไฟ (6)	Remark หมายเหตุ (7)
430	B1	ช่องจอด B1 ระหว่าง 28-29	12 V	5 Ah	N/A	/		/		/	
431	B1	ช่องจอด B1 ระหว่าง 30-31	12 V	5 Ah	N/A	/		/		/	
432	B1	ช่องจอด B1 ระหว่าง 32-33	12 V	5 Ah	N/A	/		/		/	
433	B1	Corridor Zone B โถงหน้าลิฟต์	12 V	5 Ah	N/A	/		/		/	
434	B1	ST1	12 V	5 Ah	N/A	/		/		/	
435	B1	Corridor Zone C หน้าโถง Fire Man Lift	12 V	5 Ah	N/A	/		/		/	
436	B1	โถง Fire Man Lift	12 V	5 Ah	N/A	/		/		/	
437	B1	ST3	12 V	5 Ah	N/A	/		/		/	
438	B2	ST3 ทางลง ห้อง Fire Pump B2	12 V	5 Ah	N/A	/		/		/	

Remark / หมายเหตุ ....

Note :
(1) Please Mark N/A if not applicable / กรุณาใส่ N/A ถ้าไม่มีข้อมูล
(2) Item / รายการที่ (5), (6) Please Mark ✓ Normal, ✗ Abnormal / กรุณาทำเครื่องหมาย ✓ ปกติ, ✗ ไม่ปกติ
(3) Item / รายการที่ (1), (2), (3), (4), (7) Please Specify Detail Data / กรุณาระบุรายละเอียดของข้อมูล

Recorded By / ลงบันทึกโดย	Checked By / ตรวจสอบโดย	Verified By / ทบทวนตรวจสอบโดย
Signature / ลายเซ็น (Tech. / ช่าง): สุริยา โชคมานะกิจ (signature)	Signature / ลายเซ็น (Tech. Sup. / หัวหน้าช่าง): ปิยะนิจร ช้างมงคล (signature)	Signature / ลายเซ็น (EM / ผู้จัดการอาคาร): (signature)
Date / วันที่ 13/11/66	Date / วันที่ 13/11/66	Date / วันที่ 14/11/66
Time / เวลา 12:45 น.	Time / เวลา 12.45 น.	

MANAGED BY Dusit HOSPITALITY SERVICES

Fire Exit Signage Monthly Checklist

ใบรายงานการตรวจสอบป้ายบอกทางหนีไฟ

เดือน......พฤศจิกายน............. Year / ปี.........2023........

Building : COCO PARC

No.	Floor ชั้น	Location สถานที่	Battery Record / บันทึกแบตเตอรี่ DC. Voltage แรงเคลื่อนไฟฟ้ากระแสตรง (3.6 Volt) (1)	DC. Ampere กระแสไฟฟ้ากระแสตรง (2100 mA/h) (2)	Operation of Control System สภาพชุดควบคุม (4) ปกติ	ไม่ปกติ	Condition of Light Bulbs สภาพหลอดไฟ (5) ปกติ	ไม่ปกติ	Discharge Hours จำนวนชั่วโมงที่จ่ายไฟ (2h) (6)	Remark หมายเหตุ (7)
1	ดาดฟ้า	หน้าประตูในห้องเครื่องลิฟต์	3.6	2,100	✓		✓		✓	
2	37	Corridor Zone A	3.6	2,100	✓		✓		✓	
3	37	ประตูทางออก Sky Lounge	3.6	2,100	✓		✓		✓	
4	37	หน้าบันไดหนีไฟ ST3	3.6	2,100	✓		✓		✓	
5	37	Corridor Zone B	3.6	2,100	✓		✓		✓	
6	37	หน้าบันไดหนีไฟ ST1	3.6	2,100	✓		✓		✓	
7	37	หน้าบันไดหนีไฟ ST2	3.6	2,100	✓		✓		✓	
8	36	Corridor Zone A	3.6	2,100	✓		✓		✓	
9	36	หน้าบันไดหนีไฟ ST3	3.6	2,100	✓		✓		✓	
10	36	Corridor Zone B	3.6	2,100	✓		✓		✓	
11	36	หน้าบันไดหนีไฟ ST1	3.6	2,100	✓		✓		✓	
12	36	หน้าบันไดหนีไฟ ST2	3.6	2,100	✓		✓		✓	
13	35	Corridor Zone A	3.6	2,100	✓		✓		✓	
14	35	หน้าบันไดหนีไฟ ST3	3.6	2,100	✓		✓		✓	
15	35	Corridor Zone B	3.6	2,100	✓		✓		✓	
16	35	หน้าบันไดหนีไฟ ST1	3.6	2,100	✓		✓		✓	
17	35	หน้าบันไดหนีไฟ ST2	3.6	2,100	✓		✓		✓	
18	34	Corridor Zone A	3.6	2,100	✓		✓		✓	
19	34	หน้าบันไดหนีไฟ ST3	3.6	2,100	✓		✓		✓	
20	34	Corridor Zone B	3.6	2,100	✓		✓		✓	
21	34	หน้าบันไดหนีไฟ ST1	3.6	2,100	✓		✓		✓	
22	34	หน้าบันไดหนีไฟ ST2	3.6	2,100	✓		✓		✓	
23	33	Corridor Zone A	3.6	2,100	✓		✓		✓	
24	33	หน้าบันไดหนีไฟ ST3	3.6	2,100	✓		✓		✓	
25	33	Corridor Zone B	3.6	2,100	✓		✓		✓	
26	33	หน้าบันไดหนีไฟ ST1	3.6	2,100	✓		✓		✓	
27	33	หน้าบันไดหนีไฟ ST2	3.6	2,100	✓		✓		✓	
28	32	Corridor Zone A	3.6	2,100	✓		✓		✓	
29	32	หน้าบันไดหนีไฟ ST3	3.6	2,100	✓		✓		✓	
30	32	Corridor Zone B	3.6	2,100	✓		✓		✓	
31	32	หน้าบันไดหนีไฟ ST1	3.6	2,100	✓		✓		✓	

MANAGED BY Dusit HOSPITALITY SERVICES

Fire Exit Signage Monthly Checklist

ใบรายงานการตรวจสอบป้ายบอกทางหนีไฟ

เดือน......พฤศจิกายน............. Year / ปี.........2023........

Building : COCO PARC

No.	Floor ชั้น	Location สถานที่	Battery Record / บันทึกแบตเตอรี่ DC. Voltage แรงเคลื่อนไฟฟ้ากระแสตรง (3.6 Volt) (1)	DC. Ampere กระแสไฟฟ้ากระแสตรง (2100 mA/h) (2)	Operation of Control System สภาพชุดควบคุม (4) ปกติ	ไม่ปกติ	Condition of Light Bulbs สภาพหลอดไฟ (5) ปกติ	ไม่ปกติ	Discharge Hours จำนวนชั่วโมงที่จ่ายไฟ (2h) (6)	Remark หมายเหตุ (7)
32	32	หน้าบันไดหนีไฟ ST2	3.6	2,100	✓		✓		✓	
33	31	Corridor Zone A	3.6	2,100	✓		✓		✓	
34	31	หน้าบันไดหนีไฟ ST3	3.6	2,100	✓		✓		✓	
35	31	Corridor Zone B	3.6	2,100	✓		✓		✓	
36	31	หน้าบันไดหนีไฟ ST1	3.6	2,100	✓		✓		✓	
37	31	หน้าบันไดหนีไฟ ST2	3.6	2,100	✓		✓		✓	
38	30	Corridor Zone A	3.6	2,100	✓		✓		✓	
39	30	หน้าบันไดหนีไฟ ST3	3.6	2,100	✓		✓		✓	
40	30	Corridor Zone B	3.6	2,100	✓		✓		✓	
41	30	หน้าบันไดหนีไฟ ST1	3.6	2,100	✓		✓		✓	
42	30	หน้าบันไดหนีไฟ ST2	3.6	2,100	✓		✓		✓	
43	29	Corridor Zone A	3.6	2,100	✓		✓		✓	
44	29	หน้าบันไดหนีไฟ ST3	3.6	2,100	✓		✓		✓	
45	29	Corridor Zone B	3.6	2,100	✓		✓		✓	
46	29	หน้าบันไดหนีไฟ ST1	3.6	2,100	✓		✓		✓	
47	29	หน้าบันไดหนีไฟ ST2	3.6	2,100	✓		✓		✓	
48	28	Corridor Zone A	3.6	2,100	✓		✓		✓	
49	28	หน้าบันไดหนีไฟ ST3	3.6	2,100	✓		✓		✓	
50	28	Corridor Zone B	3.6	2,100	✓		✓		✓	
51	28	หน้าบันไดหนีไฟ ST1	3.6	2,100	✓		✓		✓	
52	28	หน้าบันไดหนีไฟ ST2	3.6	2,100	✓		✓		✓	
53	27	Corridor Zone A	3.6	2,100	✓		✓		✓	
54	27	หน้าบันไดหนีไฟ ST3	3.6	2,100	✓		✓		✓	
55	27	Corridor Zone B	3.6	2,100	✓		✓		✓	
56	27	หน้าบันไดหนีไฟ ST1	3.6	2,100	✓		✓		✓	
57	27	หน้าบันไดหนีไฟ ST2	3.6	2,100	✓		✓		✓	
58	26	Corridor Zone A	3.6	2,100	✓		✓		✓	
59	26	หน้าบันไดหนีไฟ ST3	3.6	2,100	✓		✓		✓	
60	26	Corridor Zone B	3.6	2,100	✓		✓		✓	
61	26	หน้าบันไดหนีไฟ ST1	3.6	2,100	✓		✓		✓	
62	26	หน้าบันไดหนีไฟ ST2	3.6	2,100	✓		✓		✓	
63	25	Corridor Zone A	3.6	2,100	✓		✓		✓	
64	25	หน้าบันไดหนีไฟ ST3	3.6	2,100	✓		✓		✓	

MANAGED BY Dusit HOSPITALITY SERVICES

Fire Exit Signage Monthly Checklist

ใบรายงานการตรวจสอบป้ายบอกทางหนีไฟ

เดือน......พฤศจิกายน............. Year / ปี.........2023........

Building : COCO PARC

	Floor ชั้น	Location สถานที่	Battery Record / บันทึกค่าแบตเตอรี่ DC. Voltage แรงดันไฟฟ้ากระแสตรง (3.6 Volt) (1)	DC. Ampere กระแสไฟฟ้ากระแสตรง (2100 mA/h) (2)	Operation of Control System สภาพชุดควบคุม (4) ปกติ	(4) ไม่ปกติ	Condition of Light Bulbs สภาพหลอดไฟ (5) ปกติ	(5) ไม่ปกติ	Discharge Hours จำนวนชั่วโมงที่จ่ายไฟ (2h) (6)	Remark หมายเหตุ (7)
65	25	Corridor Zone B	3.6	2,100	✓		✓		✓	
66	25	หน้าบันไดหนีไฟ ST1	3.6	2,100	✓		✓		✓	
67	25	หน้าบันไดหนีไฟ ST2	3.6	2,100	✓		✓		✓	
68	24	Corridor Zone A	3.6	2,100	✓		✓		✓	
69	24	หน้าบันไดหนีไฟ ST3	3.6	2,100	✓		✓		✓	
70	24	Corridor Zone B	3.6	2,100	✓		✓		✓	
71	24	หน้าบันไดหนีไฟ ST1	3.6	2,100	✓		✓		✓	
72	24	หน้าบันไดหนีไฟ ST2	3.6	2,100	✓		✓		✓	
73	23	Corridor Zone A	3.6	2,100	✓		✓		✓	
74	23	หน้าบันไดหนีไฟ ST3	3.6	2,100	✓		✓		✓	
75	23	Corridor Zone B	3.6	2,100	✓		✓		✓	
76	23	หน้าบันไดหนีไฟ ST1	3.6	2,100	✓		✓		✓	
77	23	หน้าบันไดหนีไฟ ST2	3.6	2,100	✓		✓		✓	
78	22	Corridor Zone A	3.6	2,100	✓		✓		✓	
79	22	หน้าบันไดหนีไฟ ST3	3.6	2,100	✓		✓		✓	
80	22	Corridor Zone B	3.6	2,100	✓		✓		✓	
81	22	หน้าบันไดหนีไฟ ST1	3.6	2,100	✓		✓		✓	
82	22	หน้าบันไดหนีไฟ ST2	3.6	2,100	✓		✓		✓	
83	21	Corridor Zone A	3.6	2,100	✓		✓		✓	
84	21	หน้าบันไดหนีไฟ ST3	3.6	2,100	✓		✓		✓	
85	21	Corridor Zone B	3.6	2,100	✓		✓		✓	
86	21	หน้าบันไดหนีไฟ ST1	3.6	2,100	✓		✓		✓	
87	21	หน้าบันไดหนีไฟ ST2	3.6	2,100	✓		✓		✓	
88	20	Corridor Zone A	3.6	2,100	✓		✓		✓	
89	20	หน้าบันไดหนีไฟ ST3	3.6	2,100	✓		✓		✓	
90	20	Corridor Zone B	3.6	2,100	✓		✓		✓	
91	20	หน้าบันไดหนีไฟ ST1	3.6	2,100	✓		✓		✓	
92	20	หน้าบันไดหนีไฟ ST2	3.6	2,100	✓		✓		✓	
93	19	Corridor Zone A	3.6	2,100	✓		✓		✓	
94	19	หน้าบันไดหนีไฟ ST3	3.6	2,100	✓		✓		✓	
95	19	Corridor Zone B	3.6	2,100	✓		✓		✓	
96	19	หน้าบันไดหนีไฟ ST1	3.6	2,100	✓		✓		✓	
97	19	หน้าบันไดหนีไฟ ST2	3.6	2,100	✓		✓		✓	

MANAGED BY Dusit HOSPITALITY SERVICES

Fire Exit Signage Monthly Checklist

ใบรายงานการตรวจสอบป้ายบอกทางหนีไฟ

เดือน......พฤศจิกายน............. Year / ปี.........2023........

Building : COCO PARC

	Floor ชั้น	Location สถานที่	Battery Record / บันทึกค่าแบตเตอรี่ DC. Voltage แรงดันไฟฟ้ากระแสตรง (3.6 Volt) (1)	DC. Ampere กระแสไฟฟ้ากระแสตรง (2100 mA/h) (2)	Operation of Control System สภาพชุดควบคุม (4) ปกติ	(4) ไม่ปกติ	Condition of Light Bulbs สภาพหลอดไฟ (5) ปกติ	(5) ไม่ปกติ	Discharge Hours จำนวนชั่วโมงที่จ่ายไฟ (2h) (6)	Remark หมายเหตุ (7)
98	18	Corridor Zone A	3.6	2,100	✓		✓		✓	
99	18	หน้าบันไดหนีไฟ ST3	3.6	2,100	✓		✓		✓	
100	18	Corridor Zone B	3.6	2,100	✓		✓		✓	
101	18	หน้าบันไดหนีไฟ ST1	3.6	2,100	✓		✓		✓	
102	18	หน้าบันไดหนีไฟ ST2	3.6	2,100	✓		✓		✓	
103	17	Corridor Zone A	3.6	2,100	✓		✓		✓	
104	17	หน้าบันไดหนีไฟ ST3	3.6	2,100	✓		✓		✓	
105	17	Corridor Zone B	3.6	2,100	✓		✓		✓	
106	17	หน้าบันไดหนีไฟ ST1	3.6	2,100	✓		✓		✓	
107	17	หน้าบันไดหนีไฟ ST2	3.6	2,100	✓		✓		✓	
108	16	Corridor Zone A	3.6	2,100	✓		✓		✓	
109	16	หน้าบันไดหนีไฟ ST3	3.6	2,100	✓		✓		✓	
110	16	Corridor Zone B	3.6	2,100	✓		✓		✓	
111	16	หน้าบันไดหนีไฟ ST1	3.6	2,100	✓		✓		✓	
112	16	หน้าบันไดหนีไฟ ST2	3.6	2,100	✓		✓		✓	
113	15	Corridor Zone A	3.6	2,100	✓		✓		✓	
114	15	หน้าบันไดหนีไฟ ST3	3.6	2,100	✓		✓		✓	
115	15	Corridor Zone B	3.6	2,100	✓		✓		✓	
116	15	หน้าบันไดหนีไฟ ST1	3.6	2,100	✓		✓		✓	
117	15	หน้าบันไดหนีไฟ ST2	3.6	2,100	✓		✓		✓	
118	14	Corridor Zone A	3.6	2,100	✓		✓		✓	
119	14	หน้าบันไดหนีไฟ ST3	3.6	2,100	✓		✓		✓	
120	14	Corridor Zone B	3.6	2,100	✓		✓		✓	
121	14	หน้าบันไดหนีไฟ ST1	3.6	2,100	✓		✓		✓	
122	14	หน้าบันไดหนีไฟ ST2	3.6	2,100	✓		✓		✓	
123	12A	Corridor Zone A	3.6	2,100	✓		✓		✓	
124	12A	หน้าบันไดหนีไฟ ST3	3.6	2,100	✓		✓		✓	
125	12A	Corridor Zone B	3.6	2,100	✓		✓		✓	
126	12A	หน้าบันไดหนีไฟ ST1	3.6	2,100	✓		✓		✓	
127	12A	หน้าบันไดหนีไฟ ST2	3.6	2,100	✓		✓		✓	
128	12	Corridor Zone A	3.6	2,100	✓		✓		✓	
129	12	หน้าบันไดหนีไฟ ST3	3.6	2,100	✓		✓		✓	
130	12	Corridor Zone B	3.6	2,100	✓		✓		✓	
131	12	หน้าบันไดหนีไฟ ST1	3.6	2,100	✓		✓		✓	
132	12	หน้าบันไดหนีไฟ ST2	3.6	2,100	✓		✓		✓	

Fire Exit Signage Monthly Checklist

ใบรายงานการตรวจสอบป้ายบอกทางหนีไฟ

เดือน......พฤศจิกายน............. Year / ปี.........2023........

Building : COCO PARC

MANAGED BY Dusit HOSPITALITY SERVICES

	Floor ชั้น	Location สถานที่	Battery Record / บันทึกค่าแบตเตอรี่ DC. Voltage แรงเคลื่อนไฟฟ้ากระแสตรง (3.6 Volt) (1)	DC. Ampere กระแสไฟฟ้ากระแสตรง (2100 mA/h) (2)	Operation of Control System สภาพชุดควบคุม (4) ปกติ	ไม่ปกติ	Condition of Light Bulbs สภาพชุดหลอดไฟ (5) ปกติ	ไม่ปกติ	Discharge Hours จำนวนชั่วโมงที่จ่ายไฟ (2h) (6)	Remark หมายเหตุ (7)
133	11	Corridor Zone A	3.6	2,100	✓		✓		✓	
134	11	หน้าบันไดหนีไฟ ST3	3.6	2,100	✓		✓		✓	
135	11	Corridor Zone B	3.6	2,100	✓		✓		✓	
136	11	หน้าบันไดหนีไฟ ST1	3.6	2,100	✓		✓		✓	
137	11	หน้าบันไดหนีไฟ ST2	3.6	2,100	✓		✓		✓	
138	10	Corridor Zone A	3.6	2,100	✓		✓		✓	
139	10	หน้าบันไดหนีไฟ ST3	3.6	2,100	✓		✓		✓	
140	10	Corridor Zone B	3.6	2,100	✓		✓		✓	
141	10	หน้าบันไดหนีไฟ ST1	3.6	2,100	✓		✓		✓	
142	10	หน้าบันไดหนีไฟ ST2	3.6	2,100	✓		✓		✓	
143	9	Corridor Zone A	3.6	2,100	✓		✓		✓	
144	9	หน้าบันไดหนีไฟ ST3	3.6	2,100	✓		✓		✓	
145	9	Corridor Zone B	3.6	2,100	✓		✓		✓	
146	9	หน้าบันไดหนีไฟ ST1	3.6	2,100	✓		✓		✓	
147	9	หน้าบันไดหนีไฟ ST2	3.6	2,100	✓		✓		✓	
148	8	หน้าบันไดหนีไฟ ST1	3.6	2,100	✓		✓		✓	
149	8	หน้าบันไดหนีไฟ ST3	3.6	2,100	✓		✓		✓	
150	8	Corridor Zone B โถงลิฟต์	3.6	2,100	✓		✓		✓	
151	8	หน้าบันไดหนีไฟ ST2	3.6	2,100	✓		✓		✓	
152	7	Corridor Zone B โถงลิฟต์	3.6	2,100	✓		✓		✓	
153	7	หน้าบันไดหนีไฟ ST1	3.6	2,100	✓		✓		✓	
154	7	Corridor Zone C ทางเลี้ยว	3.6	2,100	✓		✓		✓	
155	7	หน้าบันไดหนีไฟ ST2	3.6	2,100	✓		✓		✓	
156	6B	ทางเดินตลอดทางจอด 6B	3.6	2,100	✓		✓		✓	
157	6B	ทางระเบียงด้านหลัง 6B	3.6	2,100	✓		✓		✓	
158	6A	Corridor Zone B โถงลิฟต์	3.6	2,100	✓		✓		✓	
159	6A	หน้าบันไดหนีไฟ ST1	3.6	2,100	✓		✓		✓	
160	6A	Corridor Zone C ทางเลี้ยว	3.6	2,100	✓		✓		✓	
161	6A	หน้าบันไดหนีไฟ ST2	3.6	2,100	✓		✓		✓	
162	6A	ทางระเบียงทางเข้าอาคาร 6A	3.6	2,100	✓		✓		✓	
163	6A	ทางระเบียงด้านหลัง 6A	3.6	2,100	✓		✓		✓	
164	6A	หน้าบันไดหนีไฟ ST3	3.6	2,100	✓		✓		✓	
165	5B	ทางระเบียงด้านหน้า 5B	3.6	2,100	✓		✓		✓	
166	5B	ทางระเบียงกลาง 5B	3.6	2,100	✓		✓		✓	
167	5B	ทางระเบียงด้านหลัง 5B	3.6	2,100	✓		✓		✓	

Fire Exit Signage Monthly Checklist

ใบรายงานการตรวจสอบป้ายบอกทางหนีไฟ

เดือน......พฤศจิกายน............. Year / ปี.........2023........

Building : COCO PARC

MANAGED BY Dusit HOSPITALITY SERVICES

	Floor ชั้น	Location สถานที่	Battery Record / บันทึกค่าแบตเตอรี่ DC. Voltage แรงเคลื่อนไฟฟ้ากระแสตรง (3.6 Volt) (1)	DC. Ampere กระแสไฟฟ้ากระแสตรง (2100 mA/h) (2)	Operation of Control System สภาพชุดควบคุม (4) ปกติ	ไม่ปกติ	Condition of Light Bulbs สภาพชุดหลอดไฟ (5) ปกติ	ไม่ปกติ	Discharge Hours จำนวนชั่วโมงที่จ่ายไฟ (2h) (6)	Remark หมายเหตุ (7)
168	5A	ทางระเบียงทางเข้าอาคาร 5A	3.6	2,100	✓		✓		✓	
169	5A	ทางระเบียงด้านหลัง 5A	3.6	2,100	✓		✓		✓	
170	5A	หน้าบันไดหนีไฟ ST3	3.6	2,100	✓		✓		✓	
171	5A	Corridor Zone B โถงลิฟต์	3.6	2,100	✓		✓		✓	
172	5A	หน้าบันไดหนีไฟ ST1	3.6	2,100	✓		✓		✓	
173	5A	Corridor Zone C ทางเลี้ยว	3.6	2,100	✓		✓		✓	
174	5A	หน้าบันไดหนีไฟ ST2	3.6	2,100	✓		✓		✓	
175	4B	ทางระเบียงด้านหน้า 4B	3.6	2,100	✓		✓		✓	
176	4B	ทางระเบียงกลาง 4B	3.6	2,100	✓		✓		✓	
177	4B	ทางระเบียงด้านหลัง 4B	3.6	2,100	✓		✓		✓	
178	4A	ทางระเบียงทางเข้าอาคาร 4A	3.6	2,100	✓		✓		✓	
179	4A	ทางระเบียงด้านหลัง 4A	3.6	2,100	✓		✓		✓	
180	4A	หน้าบันไดหนีไฟ ST3	3.6	2,100	✓		✓		✓	
181	4A	Corridor Zone B โถงลิฟต์	3.6	2,100	✓		✓		✓	
182	4A	หน้าบันไดหนีไฟ ST1	3.6	2,100	✓		✓		✓	
183	4A	Corridor Zone C ทางเลี้ยว	3.6	2,100	✓		✓		✓	
184	3B	ทางระเบียงด้านหน้า 3B	3.6	2,100	✓		✓		✓	
185	3B	ทางระเบียงกลาง 3B	3.6	2,100	✓		✓		✓	
186	3B	ทางระเบียงด้านหลัง 3B	3.6	2,100	✓		✓		✓	
187	3A	ทางระเบียงทางเข้าอาคาร 3A	3.6	2,100	✓		✓		✓	
188	3A	ทางระเบียงด้านหลัง 3A	3.6	2,100	✓		✓		✓	
189	3A	หน้าบันไดหนีไฟ ST3	3.6	2,100	✓		✓		✓	
190	3A	Corridor Zone B โถงลิฟต์	3.6	2,100	✓		✓		✓	
191	3A	หน้าบันไดหนีไฟ ST1	3.6	2,100	✓		✓		✓	
192	3A	Corridor Zone C ทางเลี้ยว	3.6	2,100	✓		✓		✓	
193	3A	หน้าบันไดหนีไฟ ST2	3.6	2,100	✓		✓		✓	
194	2B	ทางระเบียงด้านหน้า 2B	3.6	2,100	✓		✓		✓	
195	2B	ทางระเบียงกลาง 2B	3.6	2,100	✓		✓		✓	
196	2B	ทางระเบียงด้านหลัง 2B	3.6	2,100	✓		✓		✓	
197	2A	ทางระเบียงทางเข้าอาคาร 2A	3.6	2,100	✓		✓		✓	
198	2A	ทางระเบียงด้านหลัง 2A	3.6	2,100	✓		✓		✓	
199	2A	หน้าบันไดหนีไฟ ST3	3.6	2,100	✓		✓		✓	
200	2A	Corridor Zone B โถงลิฟต์	3.6	2,100	✓		✓		✓	
201	2A	หน้าบันไดหนีไฟ ST1	3.6	2,100	✓		✓		✓	
202	2A	Corridor Zone C ทางเลี้ยว	3.6	2,100	✓		✓		✓	

MANAGED BY Dusit HOSPITALITY SERVICES

Fire Exit Signage Monthly Checklist

ใบรายงานการตรวจสอบป้ายบอกทางหนีไฟ

เดือน......พฤศจิกายน............. Year / ปี.........2023.......

Building : COCO PARC

Floor ชั้น		Location สถานที่	Battery Record / บันทึกแบตเตอรี่ DC. Voltage แรงเคลื่อนไฟฟ้า กระแสตรง (3.6 Volt) (1)	DC. Ampere กระแสไฟฟ้า กระแสตรง (2100 mA/h) (2)	Operation of Control System ตรวจชุดควบคุม ปกติ (4)	ไม่ปกติ	Condition of Light Bulbs ตรวจชุดหลอดไฟ ปกติ (5)	ไม่ปกติ	Discharge Hours จำนวนชั่วโมงที่ดิสชาร์จ (6)	Remark หมายเหตุ (7)
203	1B	ทางรถวิ่งด้านหน้า 1B	3.6	2,100	✓		✓		✓	
204	1B	ทางรถวิ่งกลาง 1B	3.6	2,100	✓		✓		✓	
205	1B	ทางรถวิ่งด้านหลัง 1B	3.6	2,100	✓		✓		✓	
206	1A	ทางรถวิ่งทางเชื่อมอาคาร 1A	3.6	2,100	✓		✓		✓	
207	1A	ทางรถวิ่งด้านหลัง 1A	3.6	2,100	✓		✓		✓	
208	1A	หน้าบันไดหนีไฟ ST3	3.6	2,100	✓		✓		✓	
209	B1	ทางรถวิ่งด้านหน้า B1	3.6	2,100	✓		✓		✓	
210	B1	ทางรถวิ่งกลาง B1	3.6	2,100	✓		✓		✓	
211	B1	ทางรถวิ่งด้านหลัง B1	3.6	2,100	✓		✓		✓	
212	B1	ทางรถวิ่งกลาง B1 ทางลง B1 โถงลิฟต์	3.6	2,100	✓		✓		✓	
213	B1	หน้าบันไดหนีไฟ ST1	3.6	2,100	✓		✓		✓	

Remark / หมายเหตุ ....

Note : (1) Please Mark N/A if not applicable / กรุณาใส่ N/A ถ้าไม่มีข้อมูล

(2) Item / รายการที่ (5), (6) Please Mark, ✓ Normal, X Abnormal / กรุณาทำเครื่องหมาย ✓ ปกติ, X ไม่ปกติ

(3) Item / รายการที่ (1), (2), (3), (4), (7) Please Specify Detail Data / กรุณาระบุรายละเอียดของข้อมูล

Recorded By / ผู้บันทึกโดย	Checked By / ตรวจสอบโดย	Verified By / หน่วยตรวจสอบโดย
Signature / ลายเซ็น (Tech. / ช่าง)	Signature / ลายเซ็น (Tech. Sup. / หัวหน้าช่าง)	Signature / ลายเซ็น (BM. / ผู้จัดการอาคาร)
สุริยา ไชยพันธ์	ชนินทร์ ศรีมงคล	
Date / วันที่ 13/11/66	Date / วันที่ 13/11/66	Date / วันที่ 14/11/66
Time / เวลา 10:45 น.	Time / เวลา 12.45 น.	

MANAGED BY Dusit HOSPITALITY SERVICES

Fire Hose Cabinet Monthly Checklist

ใบรายงานการตรวจสอบตู้เก็บสายฉีดน้ำดับเพลิงประจำเดือน

Month / เดือน...พฤศจิกายน.................. Year / ปี ......2023...............

Building : COCO PARC

Floor ชั้น		Location สถานที่	Water Valves วาล์วน้ำ	Nozzle Brazenness Cover ฝาครอบทองเหลือง	Hose Reel สายฉีดแบบหัวหมุน	Hose Rack สายฉีดแบบท่อผ้าใบ	Nozzle หัวฉีดน้ำ	Leakage / Seal รอยรั่วและซีล	Cabinet / Glass / Key ตู้	กระจก	กุญแจ
1	37	หน้าบันไดหนีไฟ ST-3	✓	X	✓	X	X	✓	✓	✓	✓
2	37	โถงหน้าลิฟต์โดยสาร	✓	X	✓	X	X	✓	✓	✓	✓
3	37	หน้าโถง Fire Man Lift	✓	X	✓	X	X	✓	✓	✓	✓
4	37	โถง Fire Man Lift	✓	X	✓	X	X	✓	✓	✓	✓
5	36	หน้าบันไดหนีไฟ ST-3	✓	X	✓	X	X	✓	✓	✓	✓
6	36	โถงหน้าลิฟต์โดยสาร	✓	X	✓	X	X	✓	✓	✓	✓
7	36	หน้าโถง Fire Man Lift	✓	X	✓	X	X	✓	✓	✓	✓
8	36	โถง Fire Man Lift	✓	X	✓	X	X	✓	✓	✓	✓
9	35	หน้าบันไดหนีไฟ ST-3	✓	X	✓	X	X	✓	✓	✓	✓
10	35	โถงหน้าลิฟต์โดยสาร	✓	X	✓	X	X	✓	✓	✓	✓
11	35	หน้าโถง Fire Man Lift	✓	X	✓	X	X	✓	✓	✓	✓
12	35	โถง Fire Man Lift	✓	X	✓	X	X	✓	✓	✓	✓
13	34	หน้าบันไดหนีไฟ ST-3	✓	X	✓	X	X	✓	✓	✓	✓
14	34	โถงหน้าลิฟต์โดยสาร	✓	X	✓	X	X	✓	✓	✓	✓
15	34	หน้าโถง Fire Man Lift	✓	X	✓	X	X	✓	✓	✓	✓
16	34	โถง Fire Man Lift	✓	X	✓	X	X	✓	✓	✓	✓
17	33	หน้าบันไดหนีไฟ ST-3	✓	X	✓	X	X	✓	✓	✓	✓
18	33	โถงหน้าลิฟต์โดยสาร	✓	X	✓	X	X	✓	✓	✓	✓
19	33	หน้าโถง Fire Man Lift	✓	X	✓	X	X	✓	✓	✓	✓
20	33	โถง Fire Man Lift	✓	X	✓	X	X	✓	✓	✓	✓
21	32	หน้าบันไดหนีไฟ ST-3	✓	X	✓	X	X	✓	✓	✓	✓
22	32	โถงหน้าลิฟต์โดยสาร	✓	X	✓	X	X	✓	✓	✓	✓
23	32	หน้าโถง Fire Man Lift	✓	X	✓	X	X	✓	✓	✓	✓
24	32	โถง Fire Man Lift	✓	X	✓	X	X	✓	✓	✓	✓
25	31	หน้าบันไดหนีไฟ ST-3	✓	X	✓	X	X	✓	✓	✓	✓
26	31	โถงหน้าลิฟต์โดยสาร	✓	X	✓	X	X	✓	✓	✓	✓
27	31	หน้าโถง Fire Man Lift	✓	X	✓	X	X	✓	✓	✓	✓
28	31	โถง Fire Man Lift	✓	X	✓	X	X	✓	✓	✓	✓
29	30	หน้าบันไดหนีไฟ ST-3	✓	X	✓	X	X	✓	✓	✓	✓
30	30	โถงหน้าลิฟต์โดยสาร	✓	X	✓	X	X	✓	✓	✓	✓
31	30	หน้าโถง Fire Man Lift	✓	X	✓	X	X	✓	✓	✓	✓
32	30	โถง Fire Man Lift	✓	X	✓	X	X	✓	✓	✓	✓
33	29	หน้าบันไดหนีไฟ ST-3	✓	X	✓	X	X	✓	✓	✓	✓

MANAGED BY Dusit HOSPITALITY SERVICES

Fire Hose Cabinet Monthly Checklist

ใบรายงานการตรวจสอบตู้เก็บสายฉีดน้ำดับเพลิงประจำเดือน

Month / เดือน...พฤศจิกายน.................... Year / ปี ......2023...............

Building : COCO PARC

Floor ชั้น		Location สถานที่	Water Valves วาล์วน้ำ	Nozzle Brazenness Cover ฝาครอบทองเหลือง	Hose Reel สายฉีดแบบหัวหมุน	Hose Rack สายฉีดแบบท่อผ้าใบ	Nozzle หัวฉีดน้ำ	Leakage / Seal รอยรั่วและซีล	Cabinet / Glass / Key ตู้	กระจก	กุญแจ
34	29	โถงหน้าลิฟต์โดยสาร	✓	X	✓	X	X	✓	✓	✓	✓
35	29	หน้าโถง Fire Man Lift	✓	X	✓	X	X	✓	✓	✓	✓
36	29	โถง Fire Man Lift	✓	X	✓	X	X	✓	✓	✓	✓
37	28	หน้าบันไดหนีไฟ ST-3	✓	X	✓	X	X	✓	✓	✓	✓
38	28	โถงหน้าลิฟต์โดยสาร	✓	X	✓	X	X	✓	✓	✓	✓
39	28	หน้าโถง Fire Man Lift	✓	X	✓	X	X	✓	✓	✓	✓
40	28	โถง Fire Man Lift	✓	X	✓	X	X	✓	✓	✓	✓
41	27	หน้าบันไดหนีไฟ ST-3	✓	X	✓	X	X	✓	✓	✓	✓
42	27	โถงหน้าลิฟต์โดยสาร	✓	X	✓	X	X	✓	✓	✓	✓
43	27	หน้าโถง Fire Man Lift	✓	X	✓	X	X	✓	✓	✓	✓
44	27	โถง Fire Man Lift	✓	X	✓	X	X	✓	✓	✓	✓
45	26	หน้าบันไดหนีไฟ ST-3	✓	X	✓	X	X	✓	✓	✓	✓
46	26	โถงหน้าลิฟต์โดยสาร	✓	X	✓	X	X	✓	✓	✓	✓
47	26	หน้าโถง Fire Man Lift	✓	X	✓	X	X	✓	✓	✓	✓
48	26	โถง Fire Man Lift	✓	X	✓	X	X	✓	✓	✓	✓
49	25	หน้าบันไดหนีไฟ ST-3	✓	X	✓	X	X	✓	✓	✓	✓
50	25	โถงหน้าลิฟต์โดยสาร	✓	X	✓	X	X	✓	✓	✓	✓
51	25	หน้าโถง Fire Man Lift	✓	X	✓	X	X	✓	✓	✓	✓
52	25	โถง Fire Man Lift	✓	X	✓	X	X	✓	✓	✓	✓
53	24	หน้าบันไดหนีไฟ ST-3	✓	X	✓	X	X	✓	✓	✓	✓
54	24	โถงหน้าลิฟต์โดยสาร	✓	X	✓	X	X	✓	✓	✓	✓
55	24	หน้าโถง Fire Man Lift	✓	X	✓	X	X	✓	✓	✓	✓
56	24	โถง Fire Man Lift	✓	X	✓	X	X	✓	✓	✓	✓
57	23	หน้าบันไดหนีไฟ ST-3	✓	X	✓	X	X	✓	✓	✓	✓
58	23	โถงหน้าลิฟต์โดยสาร	✓	X	✓	X	X	✓	✓	✓	✓
59	23	หน้าโถง Fire Man Lift	✓	X	✓	X	X	✓	✓	✓	✓
60	23	โถง Fire Man Lift	✓	X	✓	X	X	✓	✓	✓	✓
61	22	หน้าบันไดหนีไฟ ST-3	✓	X	✓	X	X	✓	✓	✓	✓
62	22	โถงหน้าลิฟต์โดยสาร	✓	X	✓	X	X	✓	✓	✓	✓
63	22	หน้าโถง Fire Man Lift	✓	X	✓	X	X	✓	✓	✓	✓
64	22	โถง Fire Man Lift	✓	X	✓	X	X	✓	✓	✓	✓
65	21	หน้าบันไดหนีไฟ ST-3	✓	X	✓	X	X	✓	✓	✓	✓
66	21	โถงหน้าลิฟต์โดยสาร	✓	X	✓	X	X	✓	✓	✓	✓

MANAGED BY Dusit HOSPITALITY SERVICES

Fire Hose Cabinet Monthly Checklist

ใบรายงานการตรวจสอบตู้เก็บสายฉีดน้ำดับเพลิงประจำเดือน

Month / เดือน...พฤศจิกายน.................... Year / ปี ......2023...............

Building : COCO PARC

Floor ชั้น		Location สถานที่	Water Valves วาล์วน้ำ	Nozzle Brazenness Cover ฝาครอบทองเหลือง	Hose Reel สายฉีดแบบหัวหมุน	Hose Rack สายฉีดแบบท่อผ้าใบ	Nozzle หัวฉีดน้ำ	Leakage / Seal รอยรั่วและซีล	Cabinet / Glass / Key ตู้	กระจก	กุญแจ
67	21	หน้าโถง Fire Man Lift	✓	X	✓	X	X	✓	✓	✓	✓
68	21	โถง Fire Man Lift	✓	X	✓	X	X	✓	✓	✓	✓
69	20	หน้าบันไดหนีไฟ ST-3	✓	X	✓	X	X	✓	✓	✓	✓
70	20	โถงหน้าลิฟต์โดยสาร	✓	X	✓	X	X	✓	✓	✓	✓
71	20	หน้าโถง Fire Man Lift	✓	X	✓	X	X	✓	✓	✓	✓
72	20	โถง Fire Man Lift	✓	X	✓	X	X	✓	✓	✓	✓
73	19	หน้าบันไดหนีไฟ ST-3	✓	X	✓	X	X	✓	✓	✓	✓
74	19	โถงหน้าลิฟต์โดยสาร	✓	X	✓	X	X	✓	✓	✓	✓
75	19	หน้าโถง Fire Man Lift	✓	X	✓	X	X	✓	✓	✓	✓
76	19	โถง Fire Man Lift	✓	X	✓	X	X	✓	✓	✓	✓
77	18	หน้าบันไดหนีไฟ ST-3	✓	X	✓	X	X	✓	✓	✓	✓
78	18	โถงหน้าลิฟต์โดยสาร	✓	X	✓	X	X	✓	✓	✓	✓
79	18	หน้าโถง Fire Man Lift	✓	X	✓	X	X	✓	✓	✓	✓
80	18	โถง Fire Man Lift	✓	X	✓	X	X	✓	✓	✓	✓
81	17	หน้าบันไดหนีไฟ ST-3	✓	X	✓	X	X	✓	✓	✓	✓
82	17	โถงหน้าลิฟต์โดยสาร	✓	X	✓	X	X	✓	✓	✓	✓
83	17	หน้าโถง Fire Man Lift	✓	X	✓	X	X	✓	✓	✓	✓
84	17	โถง Fire Man Lift	✓	X	✓	X	X	✓	✓	✓	✓
85	16	หน้าบันไดหนีไฟ ST-3	✓	X	✓	X	X	✓	✓	✓	✓
86	16	โถงหน้าลิฟต์โดยสาร	✓	X	✓	X	X	✓	✓	✓	✓
87	16	หน้าโถง Fire Man Lift	✓	X	✓	X	X	✓	✓	✓	✓
88	16	โถง Fire Man Lift	✓	X	✓	X	X	✓	✓	✓	✓
89	15	หน้าบันไดหนีไฟ ST-3	✓	X	✓	X	X	✓	✓	✓	✓
90	15	โถงหน้าลิฟต์โดยสาร	✓	X	✓	X	X	✓	✓	✓	✓
91	15	หน้าโถง Fire Man Lift	✓	X	✓	X	X	✓	✓	✓	✓
92	15	โถง Fire Man Lift	✓	X	✓	X	X	✓	✓	✓	✓
93	14	หน้าบันไดหนีไฟ ST-3	✓	X	✓	X	X	✓	✓	✓	✓
94	14	โถงหน้าลิฟต์โดยสาร	✓	X	✓	X	X	✓	✓	✓	✓
95	14	หน้าโถง Fire Man Lift	✓	X	✓	X	X	✓	✓	✓	✓
96	14	โถง Fire Man Lift	✓	X	✓	X	X	✓	✓	✓	✓
97	12A	หน้าบันไดหนีไฟ ST-3	✓	X	✓	X	X	✓	✓	✓	✓
98	12A	โถงหน้าลิฟต์โดยสาร	✓	X	✓	X	X	✓	✓	✓	✓
99	12A	หน้าโถง Fire Man Lift	✓	X	✓	X	X	✓	✓	✓	✓

Fire Hose Cabinet Monthly Checklist

ใบรายงานการตรวจสอบตู้เก็บสายฉีดน้ำดับเพลิงประจำเดือน

MANAGED BY Dusit HOSPITALITY SERVICES

Month / เดือน...พฤศจิกายน.................... Year / ปี ......2023...............

Building : COCO PARC

Floor ชั้น		Location สถานที่	Water Valves วาล์วน้ำ	Nozzle Brazenness Cover ฝาครอบทองเหลือง	Hose Reel สายฉีดแบบหัวหมุน	Hose Rack สายฉีดแบบท่อผ้าใบ	Nozzle หัวฉีดน้ำ	Leakage / Seal รอยรั่วและซีล	Cabinet / Glass / Key ตู้	Cabinet / Glass / Key กระจก	Cabinet / Glass / Key กุญแจ
100	12A	โถง Fire Man Lift	✓	X	✓	X	X	✓	✓	✓	✓
101	11	หน้าบันไดหนีไฟ ST-3	✓	X	✓	X	X	✓	✓	✓	✓
102	11	โถงหน้าลิฟต์โดยสาร	✓	X	✓	X	X	✓	✓	✓	✓
103	11	หน้าโถง Fire Man Lift	✓	X	✓	X	X	✓	✓	✓	✓
104	11	โถง Fire Man Lift	✓	X	✓	X	X	✓	✓	✓	✓
105	10	หน้าบันไดหนีไฟ ST-3	✓	X	✓	X	X	✓	✓	✓	✓
106	10	โถงหน้าลิฟต์โดยสาร	✓	X	✓	X	X	✓	✓	✓	✓
107	10	หน้าโถง Fire Man Lift	✓	X	✓	X	X	✓	✓	✓	✓
108	10	โถง Fire Man Lift	✓	X	✓	X	X	✓	✓	✓	✓
109	9	หน้าบันไดหนีไฟ ST-3	✓	X	✓	X	X	✓	✓	✓	✓
110	9	โถงหน้าลิฟต์โดยสาร	✓	X	✓	X	X	✓	✓	✓	✓
111	9	หน้าโถง Fire Man Lift	✓	X	✓	X	X	✓	✓	✓	✓
112	9	โถง Fire Man Lift	✓	X	✓	X	X	✓	✓	✓	✓
113	8	ห้อง Fitness	✓	X	✓	X	X	✓	✓	✓	✓
114	8	โถงหน้าลิฟต์โดยสาร	✓	X	✓	X	X	✓	✓	✓	✓
115	8	หน้าโถง Fire Man Lift	✓	X	✓	X	X	✓	✓	✓	✓
116	8	โถง Fire Man Lift	✓	X	✓	X	X	✓	✓	✓	✓
117	7	ลานจอดรถ 7B	✓	X	✓	X	X	✓	✓	✓	✓
118	7	โถงหน้าลิฟต์โดยสาร	✓	X	✓	X	X	✓	✓	✓	✓
119	7	หน้าโถง Fire Man Lift	✓	X	✓	X	X	✓	✓	✓	✓
120	7	โถง Fire Man Lift	✓	X	✓	X	X	✓	✓	✓	✓
121	6	ลานจอดรถ 6B	✓	X	✓	X	X	✓	✓	✓	✓
122	6	โถงหน้าลิฟต์โดยสาร	✓	X	✓	X	X	✓	✓	✓	✓
123	6	หน้าโถง Fire Man Lift	✓	X	✓	X	X	✓	✓	✓	✓
124	6	โถง Fire Man Lift	✓	X	✓	X	X	✓	✓	✓	✓
125	5	ลานจอดรถ 5B	✓	X	✓	X	X	✓	✓	✓	✓
126	5	ลานจอดรถ 5B-N	✓	X	✓	X	X	✓	✓	✓	✓
127	5	โถงหน้าลิฟต์โดยสาร	✓	X	✓	X	X	✓	✓	✓	✓
128	5	หน้าโถง Fire Man Lift	✓	X	✓	X	X	✓	✓	✓	✓
129	5	โถง Fire Man Lift	✓	X	✓	X	X	✓	✓	✓	✓
130	4	ลานจอดรถ 4B	✓	X	✓	X	X	✓	✓	✓	✓
131	4	ลานจอดรถ 4B-N	✓	X	✓	X	X	✓	✓	✓	✓
132	4	โถงหน้าลิฟต์โดยสาร	✓	X	✓	X	X	✓	✓	✓	✓

Fire Hose Cabinet Monthly Checklist

ใบรายงานการตรวจสอบตู้เก็บสายฉีดน้ำดับเพลิงประจำเดือน

MANAGED BY Dusit HOSPITALITY SERVICES

Month / เดือน...พฤศจิกายน.................... Year / ปี ......2023...............

Building : COCO PARC

Floor ชั้น		Location สถานที่	Water Valves วาล์วน้ำ	Nozzle Brazenness Cover ฝาครอบทองเหลือง	Hose Reel สายฉีดแบบหัวหมุน	Hose Rack สายฉีดแบบท่อผ้าใบ	Nozzle หัวฉีดน้ำ	Leakage / Seal รอยรั่วและซีล	Cabinet / Glass / Key ตู้	Cabinet / Glass / Key กระจก	Cabinet / Glass / Key กุญแจ
133	4	หน้าโถง Fire Man Lift	✓	X	✓	X	X	✓	✓	✓	✓
134	4	โถง Fire Man Lift	✓	X	✓	X	X	✓	✓	✓	✓
135	3	ลานจอดรถ 3B	✓	X	✓	X	X	✓	✓	✓	✓
136	3	ลานจอดรถ 3B-N	✓	X	✓	X	X	✓	✓	✓	✓
137	3	โถงหน้าลิฟต์โดยสาร	✓	X	✓	X	X	✓	✓	✓	✓
138	3	หน้าโถง Fire Man Lift	✓	X	✓	X	X	✓	✓	✓	✓
139	3	โถง Fire Man Lift	✓	X	✓	X	X	✓	✓	✓	✓
140	2	ลานจอดรถ 2B	✓	X	✓	X	X	✓	✓	✓	✓
141	2	ลานจอดรถ 2B-N	✓	X	✓	X	X	✓	✓	✓	✓
142	2	โถงหน้าลิฟต์โดยสาร	✓	X	✓	X	X	✓	✓	✓	✓
143	2	หน้าโถง Fire Man Lift	✓	X	✓	X	X	✓	✓	✓	✓
144	2	โถง Fire Man Lift	✓	X	✓	X	X	✓	✓	✓	✓
145	1	ลานจอดรถ 1B	✓	X	✓	X	X	✓	✓	✓	✓
146	1	ลานจอดรถ 1B-N	✓	X	✓	X	X	✓	✓	✓	✓
147	1	โถงหน้าลิฟต์โดยสาร	✓	X	✓	X	X	✓	✓	✓	✓
148	1	หน้าโถง Fire Man Lift	✓	X	✓	X	X	✓	✓	✓	✓
149	1	โถง Fire Man Lift	✓	X	✓	X	X	✓	✓	✓	✓
150	1	หัวส่งน้ำหัวโค้งใกล้ทางเข้า	✓	X	✓	X	X	✓	✓	✓	✓
151	1	หัวส่งน้ำทางเข้าลานจอดรถ	✓	X	✓	X	X	✓	✓	✓	✓
152	1	หัวส่งน้ำหัวโค้งด้านหลัง	✓	X	✓	X	X	✓	✓	✓	✓
153	1	หัวส่งน้ำข้างหลังศาลพระภูมิ	✓	X	✓	X	X	✓	✓	✓	✓
154	1	หัวรับน้ำดับเพลิง Under Ground	✓	X	✓	X	X	✓	✓	✓	✓
155	1	หัวรับน้ำดับเพลิง LZ&HZ	✓	X	✓	X	X	✓	✓	✓	✓
156	B1	ลานจอด 1B-N	✓	X	✓	X	X	✓	✓	✓	✓
157	B1	โถงหน้าลิฟต์โดยสาร	✓	X	✓	X	X	✓	✓	✓	✓
158	B1	หน้าโถง Fire Man Lift	✓	X	✓	X	X	✓	✓	✓	✓
159	B2	ห้อง Fire Pump	✓	X	✓	X	X	✓	✓	✓	✓

Remark / หมายเหตุ ....

....

Note : Please Mark N/A if not applicable , P Normal , x Abnormal / กรุณาใส่ N/A ถ้าไม่มีข้อมูล , P ปกติ , x ไม่ปกติ

Signature / ลายเซ็น (Tech. / ช่าง) ....Pong........ Date / วันที่ ....14/11/66....

Checked By / ตรวจสอบโดย Signature / ลายเซ็น (Security Manager / หัวหน้ารปภ.) .... Date / วันที่ ....14/11/66....

Signature / ลายเซ็น (BM. / ผู้จัดการอาคาร) .... Date / วันที่ ....14/11/66....

Fire Extinguisher Monthly Checklist

ใบรายงานการตรวจสอบถังดับเพลิงดับเพลิงประจำเดือน

MANAGED BY Dusit HOSPITALITY SERVICES

Month / เดือน ...พฤศจิกายน................. Year / ปี ......2023....

Building : COCO PARC

Floor		สถานที่	สายฉีด		คันบังคับ		สภาพตัวถัง		เกจวัดแรงดัน		ชนิด	หมายเหตุ
			ปกติ	ไม่ปกติ	ปกติ	ไม่ปกติ	ปกติ	ไม่ปกติ	ปกติ	ไม่ปกติ		
1	Roof	หน้าโถงลิฟต์โดยสาร	✓		✓		✓		✓		Dry chemical	
2	Roof	ห้องเครื่องลิฟต์โดยสาร	✓		✓		✓		✓		Dry chemical	
3	Roof	ห้องเครื่อง Fire Man Lift	✓		✓		✓		✓		Dry chemical	
4	Roof	ห้องเครื่อง Booster Pump	✓		✓		✓		✓		Dry chemical	
5	37	หน้าบันไดหนีไฟ ST-3	✓		✓		✓		✓		Dry chemical	
6	37	โถงหน้าลิฟต์โดยสาร	✓		✓		✓		✓		Dry chemical	
7	37	โถงหน้าลิฟต์โดยสาร	✓		✓		✓		✓		Dry chemical	
8	37	หน้าโถง Fire Man Lift	✓		✓		✓		✓		Dry chemical	
9	37	โถง Fire Man Lift	✓		✓		✓		✓		Dry chemical	
10	36	หน้าบันไดหนีไฟ ST-3	✓		✓		✓		✓		Dry chemical	
11	36	โถงหน้าลิฟต์โดยสาร	✓		✓		✓		✓		Dry chemical	
12	36	หน้าโถง Fire Man Lift	✓		✓		✓		✓		Dry chemical	
13	36	โถง Fire Man Lift	✓		✓		✓		✓		Dry chemical	
14	35	หน้าบันไดหนีไฟ ST-3	✓		✓		✓		✓		Dry chemical	
15	35	โถงหน้าลิฟต์โดยสาร	✓		✓		✓		✓		Dry chemical	
16	35	หน้าโถง Fire Man Lift	✓		✓		✓		✓		Dry chemical	
17	35	โถง Fire Man Lift	✓		✓		✓		✓		Dry chemical	
18	34	หน้าบันไดหนีไฟ ST-3	✓		✓		✓		✓		Dry chemical	
19	34	โถงหน้าลิฟต์โดยสาร	✓		✓		✓		✓		Dry chemical	
20	34	หน้าโถง Fire Man Lift	✓		✓		✓		✓		Dry chemical	
21	34	โถง Fire Man Lift	✓		✓		✓		✓		Dry chemical	
22	33	หน้าบันไดหนีไฟ ST-3	✓		✓		✓		✓		Dry chemical	
23	33	โถงหน้าลิฟต์โดยสาร	✓		✓		✓		✓		Dry chemical	
24	33	หน้าโถง Fire Man Lift	✓		✓		✓		✓		Dry chemical	
25	33	โถง Fire Man Lift	✓		✓		✓		✓		Dry chemical	
26	32	หน้าบันไดหนีไฟ ST-3	✓		✓		✓		✓		Dry chemical	
27	32	โถงหน้าลิฟต์โดยสาร	✓		✓		✓		✓		Dry chemical	
28	32	หน้าโถง Fire Man Lift	✓		✓		✓		✓		Dry chemical	
29	32	โถง Fire Man Lift	✓		✓		✓		✓		Dry chemical	
30	31	หน้าบันไดหนีไฟ ST-3	✓		✓		✓		✓		Dry chemical	
31	31	โถงหน้าลิฟต์โดยสาร	✓		✓		✓		✓		Dry chemical	
32	31	หน้าโถง Fire Man Lift	✓		✓		✓		✓		Dry chemical	
33	31	โถง Fire Man Lift	✓		✓		✓		✓		Dry chemical	
34	30	หน้าบันไดหนีไฟ ST-3	✓		✓		✓		✓		Dry chemical	
35	30	โถงหน้าลิฟต์โดยสาร	✓		✓		✓		✓		Dry chemical	
36	30	หน้าโถง Fire Man Lift	✓		✓		✓		✓		Dry chemical	
37	30	โถง Fire Man Lift	✓		✓		✓		✓		Dry chemical	
38	29	หน้าบันไดหนีไฟ ST-3	✓		✓		✓		✓		Dry chemical	
39	29	โถงหน้าลิฟต์โดยสาร	✓		✓		✓		✓		Dry chemical	

Fire Extinguisher Monthly Checklist

ใบรายงานการตรวจสอบถังดับเพลิงดับเพลิงประจำเดือน

MANAGED BY Dusit HOSPITALITY SERVICES

Month / เดือน ...พฤศจิกายน................. Year / ปี ......2023....

Building : COCO PARC

Floor		สถานที่	สายฉีด		คันบังคับ		สภาพตัวถัง		เกจวัดแรงดัน		ชนิด	หมายเหตุ
			ปกติ	ไม่ปกติ	ปกติ	ไม่ปกติ	ปกติ	ไม่ปกติ	ปกติ	ไม่ปกติ		
40	29	หน้าโถง Fire Man Lift	✓		✓		✓		✓		Dry chemical	
41	29	โถง Fire Man Lift	✓		✓		✓		✓		Dry chemical	
42	28	หน้าบันไดหนีไฟ ST-3	✓		✓		✓		✓		Dry chemical	
43	28	โถงหน้าลิฟต์โดยสาร	✓		✓		✓		✓		Dry chemical	
44	28	หน้าโถง Fire Man Lift	✓		✓		✓		✓		Dry chemical	
45	28	โถง Fire Man Lift	✓		✓		✓		✓		Dry chemical	
46	27	หน้าบันไดหนีไฟ ST-3	✓		✓		✓		✓		Dry chemical	
47	27	โถงหน้าลิฟต์โดยสาร	✓		✓		✓		✓		Dry chemical	
48	27	หน้าโถง Fire Man Lift	✓		✓		✓		✓		Dry chemical	
49	27	โถง Fire Man Lift	✓		✓		✓		✓		Dry chemical	
50	26	หน้าบันไดหนีไฟ ST-3	✓		✓		✓		✓		Dry chemical	
51	26	โถงหน้าลิฟต์โดยสาร	✓		✓		✓		✓		Dry chemical	
52	26	หน้าโถง Fire Man Lift	✓		✓		✓		✓		Dry chemical	
53	26	โถง Fire Man Lift	✓		✓		✓		✓		Dry chemical	
54	25	หน้าบันไดหนีไฟ ST-3	✓		✓		✓		✓		Dry chemical	
55	25	โถงหน้าลิฟต์โดยสาร	✓		✓		✓		✓		Dry chemical	
56	25	หน้าโถง Fire Man Lift	✓		✓		✓		✓		Dry chemical	
57	25	โถง Fire Man Lift	✓		✓		✓		✓		Dry chemical	
58	24	หน้าบันไดหนีไฟ ST-3	✓		✓		✓		✓		Dry chemical	
59	24	โถงหน้าลิฟต์โดยสาร	✓		✓		✓		✓		Dry chemical	
60	24	หน้าโถง Fire Man Lift	✓		✓		✓		✓		Dry chemical	
61	24	โถง Fire Man Lift	✓		✓		✓		✓		Dry chemical	
62	23	หน้าบันไดหนีไฟ ST-3	✓		✓		✓		✓		Dry chemical	
63	23	โถงหน้าลิฟต์โดยสาร	✓		✓		✓		✓		Dry chemical	
64	23	หน้าโถง Fire Man Lift	✓		✓		✓		✓		Dry chemical	
65	23	โถง Fire Man Lift	✓		✓		✓		✓		Dry chemical	
66	22	หน้าบันไดหนีไฟ ST-3	✓		✓		✓		✓		Dry chemical	
67	22	โถงหน้าลิฟต์โดยสาร	✓		✓		✓		✓		Dry chemical	
68	22	หน้าโถง Fire Man Lift	✓		✓		✓		✓		Dry chemical	
69	22	โถง Fire Man Lift	✓		✓		✓		✓		Dry chemical	
70	21	หน้าบันไดหนีไฟ ST-3	✓		✓		✓		✓		Dry chemical	
71	21	โถงหน้าลิฟต์โดยสาร	✓		✓		✓		✓		Dry chemical	
72	21	หน้าโถง Fire Man Lift	✓		✓		✓		✓		Dry chemical	
73	21	โถง Fire Man Lift	✓		✓		✓		✓		Dry chemical	
74	20	หน้าบันไดหนีไฟ ST-3	✓		✓		✓		✓		Dry chemical	
75	20	โถงหน้าลิฟต์โดยสาร	✓		✓		✓		✓		Dry chemical	
76	20	หน้าโถง Fire Man Lift	✓		✓		✓		✓		Dry chemical	
77	20	โถง Fire Man Lift	✓		✓		✓		✓		Dry chemical	

Fire Extinguisher Monthly Checklist

ใบรายงานการตรวจสอบถังดับเพลิงดับเพลิงประจำเดือน

MANAGED BY Dusit HOSPITALITY SERVICES

Month / เดือน ...พฤศจิกายน................ Year / ปี ......2023....

Building : COCO PARC

Floor		สถานที่	สายฉีด		คันบังคับ		สภาพตัวถัง		เกจวัดแรงดัน		ชนิด	หมายเหตุ
			ปกติ	ไม่ปกติ	ปกติ	ไม่ปกติ	ปกติ	ไม่ปกติ	ปกติ	ไม่ปกติ		
78	19	หน้าบันไดหนีไฟ ST-3	✓		✓		✓		✓		Dry chemical	
79	19	โถงหน้าลิฟต์โดยสาร	✓		✓		✓		✓		Dry chemical	
80	19	หน้าโถง Fire Man Lift	✓		✓		✓		✓		Dry chemical	
81	19	โถง Fire Man Lift	✓		✓		✓		✓		Dry chemical	
82	18	หน้าบันไดหนีไฟ ST-3	✓		✓		✓		✓		Dry chemical	
83	18	โถงหน้าลิฟต์โดยสาร	✓		✓		✓		✓		Dry chemical	
84	18	หน้าโถง Fire Man Lift	✓		✓		✓		✓		Dry chemical	
85	18	โถง Fire Man Lift	✓		✓		✓		✓		Dry chemical	
86	17	หน้าบันไดหนีไฟ ST-3	✓		✓		✓		✓		Dry chemical	
87	17	โถงหน้าลิฟต์โดยสาร	✓		✓		✓		✓		Dry chemical	
88	17	หน้าโถง Fire Man Lift	✓		✓		✓		✓		Dry chemical	
89	17	โถง Fire Man Lift	✓		✓		✓		✓		Dry chemical	
90	16	หน้าบันไดหนีไฟ ST-3	✓		✓		✓		✓		Dry chemical	
91	16	โถงหน้าลิฟต์โดยสาร	✓		✓		✓		✓		Dry chemical	
92	16	หน้าโถง Fire Man Lift	✓		✓		✓		✓		Dry chemical	
93	16	โถง Fire Man Lift	✓		✓		✓		✓		Dry chemical	
94	15	หน้าบันไดหนีไฟ ST-3	✓		✓		✓		✓		Dry chemical	
95	15	โถงหน้าลิฟต์โดยสาร	✓		✓		✓		✓		Dry chemical	
96	15	หน้าโถง Fire Man Lift	✓		✓		✓		✓		Dry chemical	
97	15	โถง Fire Man Lift	✓		✓		✓		✓		Dry chemical	
98	14	หน้าบันไดหนีไฟ ST-3	✓		✓		✓		✓		Dry chemical	
99	14	โถงหน้าลิฟต์โดยสาร	✓		✓		✓		✓		Dry chemical	
100	14	หน้าโถง Fire Man Lift	✓		✓		✓		✓		Dry chemical	
101	14	โถง Fire Man Lift	✓		✓		✓		✓		Dry chemical	
102	12A	หน้าบันไดหนีไฟ ST-3	✓		✓		✓		✓		Dry chemical	
103	12A	โถงหน้าลิฟต์โดยสาร	✓		✓		✓		✓		Dry chemical	
104	12A	หน้าโถง Fire Man Lift	✓		✓		✓		✓		Dry chemical	
105	12A	โถง Fire Man Lift	✓		✓		✓		✓		Dry chemical	
106	11	หน้าบันไดหนีไฟ ST-3	✓		✓		✓		✓		Dry chemical	
107	11	โถงหน้าลิฟต์โดยสาร	✓		✓		✓		✓		Dry chemical	
108	11	หน้าโถง Fire Man Lift	✓		✓		✓		✓		Dry chemical	
109	11	โถง Fire Man Lift	✓		✓		✓		✓		Dry chemical	
110	10	หน้าบันไดหนีไฟ ST-3	✓		✓		✓		✓		Dry chemical	
111	10	โถงหน้าลิฟต์โดยสาร	✓		✓		✓		✓		Dry chemical	
112	10	หน้าโถง Fire Man Lift	✓		✓		✓		✓		Dry chemical	
113	10	โถง Fire Man Lift	✓		✓		✓		✓		Dry chemical	
114	9	หน้าบันไดหนีไฟ ST-3	✓		✓		✓		✓		Dry chemical	
115	9	โถงหน้าลิฟต์โดยสาร	✓		✓		✓		✓		Dry chemical	

Fire Extinguisher Monthly Checklist

ใบรายงานการตรวจสอบถังดับเพลิงดับเพลิงประจำเดือน

MANAGED BY Dusit HOSPITALITY SERVICES

Month / เดือน ...พฤศจิกายน................ Year / ปี ......2023....

Building : COCO PARC

Floor		สถานที่	สายฉีด		คันบังคับ		สภาพตัวถัง		เกจวัดแรงดัน		ชนิด	หมายเหตุ
			ปกติ	ไม่ปกติ	ปกติ	ไม่ปกติ	ปกติ	ไม่ปกติ	ปกติ	ไม่ปกติ		
116	9	หน้าโถง Fire Man Lift	✓		✓		✓		✓		Dry chemical	
117	9	โถง Fire Man Lift	✓		✓		✓		✓		Dry chemical	
118	8	ห้อง Fitness	✓		✓		✓		✓		Dry chemical	
119	8	โถงหน้าลิฟต์โดยสาร	✓		✓		✓		✓		Dry chemical	
120	8	หน้าโถง Fire Man Lift	✓		✓		✓		✓		Dry chemical	
121	8	โถง Fire Man Lift	✓		✓		✓		✓		Dry chemical	
122	7	ลานจอดรถ 7B	✓		✓		✓		✓		Dry chemical	
123	7	โถงหน้าลิฟต์โดยสาร	✓		✓		✓		✓		Dry chemical	
124	7	หน้าโถง Fire Man Lift	✓		✓		✓		✓		Dry chemical	
125	7	โถง Fire Man Lift	✓		✓		✓		✓		Dry chemical	
126	6	ลานจอดรถ 6B	✓		✓		✓		✓		Dry chemical	
127	6	โถงหน้าลิฟต์โดยสาร	✓		✓		✓		✓		Dry chemical	
128	6	หน้าโถง Fire Man Lift	✓		✓		✓		✓		Dry chemical	
129	6	โถง Fire Man Lift	✓		✓		✓		✓		Dry chemical	
130	5	ลานจอดรถ 5B	✓		✓		✓		✓		Dry chemical	
131	5	ลานจอดรถ 5B-N	✓		✓		✓		✓		Dry chemical	
132	5	โถงหน้าลิฟต์โดยสาร	✓		✓		✓		✓		Dry chemical	
133	5	หน้าโถง Fire Man Lift	✓		✓		✓		✓		Dry chemical	
134	5	โถง Fire Man Lift	✓		✓		✓		✓		Dry chemical	
135	4	ลานจอดรถ 4B	✓		✓		✓		✓		Dry chemical	
136	4	ลานจอดรถ 4B-N	✓		✓		✓		✓		Dry chemical	
137	4	โถงหน้าลิฟต์โดยสาร	✓		✓		✓		✓		Dry chemical	
138	4	หน้าโถง Fire Man Lift	✓		✓		✓		✓		Dry chemical	
139	4	โถง Fire Man Lift	✓		✓		✓		✓		Dry chemical	
140	3	ลานจอดรถ 3B	✓		✓		✓		✓		Dry chemical	
141	3	ลานจอดรถ 3B-N	✓		✓		✓		✓		Dry chemical	
142	3	โถงหน้าลิฟต์โดยสาร	✓		✓		✓		✓		Dry chemical	
143	3	หน้าโถง Fire Man Lift	✓		✓		✓		✓		Dry chemical	
144	3	โถง Fire Man Lift	✓		✓		✓		✓		Dry chemical	
145	3	ห้อง MDB	✓		✓		✓		✓		CARBON DIOXIDE	
146	3	ห้อง Generator	✓		✓		✓		✓		CARBON DIOXIDE	
147	2	ลานจอดรถ 2B-N	✓		✓		✓		✓		Dry chemical	
148	2	โถงหน้าลิฟต์โดยสาร	✓		✓		✓		✓		Dry chemical	
149	2	หน้าโถง Fire Man Lift	✓		✓		✓		✓		Dry chemical	
150	2	โถง Fire Man Lift	✓		✓		✓		✓		Dry chemical	
151	1	ลานจอดรถ 1B	✓		✓		✓		✓		Dry chemical	
152	1	ลานจอดรถ 1B-N	✓		✓		✓		✓		Dry chemical	
153	1	โถงหน้าลิฟต์โดยสาร	✓		✓		✓		✓		Dry chemical	

MANAGED BY Dusit HOSPITALITY SERVICES

Fire Extinguisher Monthly Checklist

ใบรายงานการตรวจสอบถังดับเพลิงดับเพลิงประจำเดือน

Month / เดือน ...พฤศจิกายน................ Year / ปี ......2023....

Building : COCO PARC

Floor		สถานที่	สายฉีด		คันบังคับ		สภาพตัวถัง		เกจวัดแรงดัน		ชนิด	หมายเหตุ
			ปกติ	ไม่ปกติ	ปกติ	ไม่ปกติ	ปกติ	ไม่ปกติ	ปกติ	ไม่ปกติ		
154	1	หน้าห้อง Fire Man Lift	✓		✓		✓		✓		Dry chemical	
155	1	ในห้อง Fire Man Lift	✓		✓		✓		✓		Dry chemical	
156	1	ห้อง CCTV	✓		✓		✓		✓		HALOTRON	
157	B1	ลานจอด 1B-N	✓		✓		✓		✓		Dry chemical	
158	B1	โถงหน้าลิฟต์โดยสาร	✓		✓		✓		✓		Dry chemical	
159	B1	หน้าห้อง Fire Man Lift	✓		✓		✓		✓		Dry chemical	
160	B2	ห้อง Fire Pump	✓		✓		✓		✓		Dry chemical	
			✓		✓		✓		✓			

Remark / หมายเหตุ ....

....

Note : Please Mark N/A if not applicable , P Normal , x Abnormal / กรุณาใส่ N/A ถ้าไม่มีข้อมูล , P ปกติ , x ไม่ปกติ

Signature / ลายเซ็น (Tech. / ช่าง) [signature]
Date / วันที่ 14/11/66

Checked By / ตรวจสอบโดย [signature]
Signature ลายเซ็น (Security Manager / หัวหน้า รปภ.)
Date / วันที่ 24/11/66

Signature / ลายเซ็น (BM. / ผู้จัดการอาคาร) [signature]
Date / วันที่ 14/11/66

MANAGED BY Dusit HOSPITALITY SERVICES

Fire Exit Signage Monthly Checklist

ใบรายงานการตรวจสอบป้ายบอกทางหนีไฟ

เดือน ธันวาคม Year / ปี.........2023........

Building : COCO PARC

Floor ชั้น		Location สถานที่	Battery Record / บันทึกค่าแบตเตอรี่ DC. Voltage การเคลื่อนไฟฟ้า กระแสตรง (3.6 Volt) (1)	DC. Amperes กระแสไฟฟ้า กระแสตรง (2100 mA/h) (2)	Operation of Control System สภาพชุดควบคุม (4)		Condition of Light Bulbs สภาพชุดหลอดไฟ (5)		Discharge Hours จำนวนชั่วโมงที่จ่ายไฟ (6)	Remark หมายเหตุ (7)
					ปกติ	ไม่ปกติ	ปกติ	ไม่ปกติ		
1	ดาดฟ้า	หน้าประตูในห้องเครื่องลิฟต์	3.6	2,100	✓		✓		✓	
2	37	Corridor Zone A	3.6	2,100	✓		✓		✓	
3	37	ประตูทางออก Sky Lounge	3.6	2,100	✓		✓		✓	
4	37	หน้าบันไดหนีไฟ ST3	3.6	2,100	✓		✓		✓	
5	37	Corridor Zone B	3.6	2,100	✓		✓		✓	
6	37	หน้าบันไดหนีไฟ ST1	3.6	2,100	✓		✓		✓	
7	37	หน้าบันไดหนีไฟ ST2	3.6	2,100	✓		✓		✓	
8	36	Corridor Zone A	3.6	2,100	✓		✓		✓	
9	36	หน้าบันไดหนีไฟ ST3	3.6	2,100	✓		✓		✓	
10	36	Corridor Zone B	3.6	2,100	✓		✓		✓	
11	36	หน้าบันไดหนีไฟ ST1	3.6	2,100	✓		✓		✓	
12	36	หน้าบันไดหนีไฟ ST2	3.6	2,100	✓		✓		✓	
13	35	Corridor Zone A	3.6	2,100	✓		✓		✓	
14	35	หน้าบันไดหนีไฟ ST3	3.6	2,100	✓		✓		✓	
15	35	Corridor Zone B	3.6	2,100	✓		✓		✓	
16	35	หน้าบันไดหนีไฟ ST1	3.6	2,100	✓		✓		✓	
17	35	หน้าบันไดหนีไฟ ST2	3.6	2,100	✓		✓		✓	
18	34	Corridor Zone A	3.6	2,100	✓		✓		✓	
19	34	หน้าบันไดหนีไฟ ST3	3.6	2,100	✓		✓		✓	
20	34	Corridor Zone B	3.6	2,100	✓		✓		✓	
21	34	หน้าบันไดหนีไฟ ST1	3.6	2,100	✓		✓		✓	
22	34	หน้าบันไดหนีไฟ ST2	3.6	2,100	✓		✓		✓	
23	33	Corridor Zone A	3.6	2,100	✓		✓		✓	
24	33	หน้าบันไดหนีไฟ ST3	3.6	2,100	✓		✓		✓	
25	33	Corridor Zone B	3.6	2,100	✓		✓		✓	
26	33	หน้าบันไดหนีไฟ ST1	3.6	2,100	✓		✓		✓	
27	33	หน้าบันไดหนีไฟ ST2	3.6	2,100	✓		✓		✓	
28	32	Corridor Zone A	3.6	2,100	✓		✓		✓	
29	32	หน้าบันไดหนีไฟ ST3	3.6	2,100	✓		✓		✓	
30	32	Corridor Zone B	3.6	2,100	✓		✓		✓	
31	32	หน้าบันไดหนีไฟ ST1	3.6	2,100	✓		✓		✓	

Fire Exit Signage Monthly Checklist

ใบรายงานการตรวจสอบป้ายบอกทางหนีไฟ

เดือน ธันวาคม Year / ปี.........2023........

Building : COCO PARC

MANAGED BY Dusit HOSPITALITY SERVICES

Floor ชั้น		Location สถานที่	Battery Record / บันทึกค่าแบตเตอรี่ DC. Voltage แรงเคลื่อนไฟฟ้ากระแสตรง (3.6 Volt) (1)	DC. Amperes กระแสไฟฟ้ากระแสตรง (2100 mA/h) (2)	Operation of Control System สภาพชุดควบคุม (4) ปกติ	ไม่ปกติ	Condition of Light Bulbs สภาพหลอดไฟ (5) ปกติ	ไม่ปกติ	Discharge Hours จำนวนชั่วโมงที่จ่ายไฟ (2h) (6)	Remark หมายเหตุ (7)
32	32	หน้าบันไดหนีไฟ ST3	3.6	2,100	/		/		/	
33	31	Corridor Zone A	3.6	2,100	/		/		/	
34	31	หน้าบันไดหนีไฟ ST3	3.6	2,100	/		/		/	
35	31	Corridor Zone B	3.6	2,100	/		/		/	
36	31	หน้าบันไดหนีไฟ ST1	3.6	2,100	/		/		/	
37	31	หน้าบันไดหนีไฟ ST2	3.6	2,100	/		/		/	
38	30	Corridor Zone A	3.6	2,100	/		/		/	
39	30	หน้าบันไดหนีไฟ ST3	3.6	2,100	/		/		/	
40	30	Corridor Zone B	3.6	2,100	/		/		/	
41	30	หน้าบันไดหนีไฟ ST1	3.6	2,100	/		/		/	
42	30	หน้าบันไดหนีไฟ ST2	3.6	2,100	/		/		/	
43	29	Corridor Zone A	3.6	2,100	/		/		/	
44	29	หน้าบันไดหนีไฟ ST3	3.6	2,100	/		/		/	
45	29	Corridor Zone B	3.6	2,100	/		/		/	
46	29	หน้าบันไดหนีไฟ ST1	3.6	2,100	/		/		/	
47	29	หน้าบันไดหนีไฟ ST2	3.6	2,100	/		/		/	
48	28	Corridor Zone A	3.6	2,100	/		/		/	
49	28	หน้าบันไดหนีไฟ ST3	3.6	2,100	/		/		/	
50	28	Corridor Zone B	3.6	2,100	/		/		/	
51	28	หน้าบันไดหนีไฟ ST1	3.6	2,100	/		/		/	
52	28	หน้าบันไดหนีไฟ ST2	3.6	2,100	/		/		/	
53	27	Corridor Zone A	3.6	2,100	/		/		/	
54	27	หน้าบันไดหนีไฟ ST3	3.6	2,100	/		/		/	
55	27	Corridor Zone B	3.6	2,100	/		/		/	
56	27	หน้าบันไดหนีไฟ ST1	3.6	2,100	/		/		/	
57	27	หน้าบันไดหนีไฟ ST2	3.6	2,100	/		/		/	
58	26	Corridor Zone A	3.6	2,100	/		/		/	
59	26	หน้าบันไดหนีไฟ ST3	3.6	2,100	/		/		/	
60	26	Corridor Zone B	3.6	2,100	/		/		/	
61	26	หน้าบันไดหนีไฟ ST1	3.6	2,100	/		/		/	
62	26	หน้าบันไดหนีไฟ ST2	3.6	2,100	/		/		/	
63	25	Corridor Zone A	3.6	2,100	/		/		/	
64	25	หน้าบันไดหนีไฟ ST3	3.6	2,100	/		/		/	

Fire Exit Signage Monthly Checklist

ใบรายงานการตรวจสอบป้ายบอกทางหนีไฟ

เดือน ธันวาคม Year / ปี.........2023........

Building : COCO PARC

MANAGED BY Dusit HOSPITALITY SERVICES

Floor ชั้น		Location สถานที่	Battery Record / บันทึกค่าแบตเตอรี่ DC. Voltage แรงเคลื่อนไฟฟ้ากระแสตรง (3.6 Volt) (1)	DC. Amperes กระแสไฟฟ้ากระแสตรง (2100 mA/h) (2)	Operation of Control System สภาพชุดควบคุม (4) ปกติ	ไม่ปกติ	Condition of Light Bulbs สภาพหลอดไฟ (5) ปกติ	ไม่ปกติ	Discharge Hours จำนวนชั่วโมงที่จ่ายไฟ (2h) (6)	Remark หมายเหตุ (7)
65	25	Corridor Zone B	3.6	2,100	/		/		/	
66	25	หน้าบันไดหนีไฟ ST1	3.6	2,100	/		/		/	
67	25	หน้าบันไดหนีไฟ ST2	3.6	2,100	/		/		/	
68	24	Corridor Zone A	3.6	2,100	/		/		/	
69	24	หน้าบันไดหนีไฟ ST3	3.6	2,100	/		/		/	
70	24	Corridor Zone B	3.6	2,100	/		/		/	
71	24	หน้าบันไดหนีไฟ ST1	3.6	2,100	/		/		/	
72	24	หน้าบันไดหนีไฟ ST2	3.6	2,100	/		/		/	
73	23	Corridor Zone A	3.6	2,100	/		/		/	
74	23	หน้าบันไดหนีไฟ ST3	3.6	2,100	/		/		/	
75	23	Corridor Zone B	3.6	2,100	/		/		/	
76	23	หน้าบันไดหนีไฟ ST1	3.6	2,100	/		/		/	
77	23	หน้าบันไดหนีไฟ ST2	3.6	2,100	/		/		/	
78	22	Corridor Zone A	3.6	2,100	/		/		/	
79	22	หน้าบันไดหนีไฟ ST3	3.6	2,100	/		/		/	
80	22	Corridor Zone B	3.6	2,100	/		/		/	
81	22	หน้าบันไดหนีไฟ ST1	3.6	2,100	/		/		/	
82	22	หน้าบันไดหนีไฟ ST2	3.6	2,100	/		/		/	
83	21	Corridor Zone A	3.6	2,100	/		/		/	
84	21	หน้าบันไดหนีไฟ ST3	3.6	2,100	/		/		/	
85	21	Corridor Zone B	3.6	2,100	/		/		/	
86	21	หน้าบันไดหนีไฟ ST1	3.6	2,100	/		/		/	
87	21	หน้าบันไดหนีไฟ ST2	3.6	2,100	/		/		/	
88	20	Corridor Zone A	3.6	2,100	/		/		/	
89	20	หน้าบันไดหนีไฟ ST3	3.6	2,100	/		/		/	
90	20	Corridor Zone B	3.6	2,100	/		/		/	
91	20	หน้าบันไดหนีไฟ ST1	3.6	2,100	/		/		/	
92	20	หน้าบันไดหนีไฟ ST2	3.6	2,100	/		/		/	
93	19	Corridor Zone A	3.6	2,100	/		/		/	
94	19	หน้าบันไดหนีไฟ ST3	3.6	2,100	/		/		/	
95	19	Corridor Zone B	3.6	2,100	/		/		/	
96	19	หน้าบันไดหนีไฟ ST1	3.6	2,100	/		/		/	
97	19	หน้าบันไดหนีไฟ ST2	3.6	2,100	/		/		/	

Fire Exit Signage Monthly Checklist

ใบรายงานการตรวจสอบป้ายบอกทางหนีไฟ

เดือน ธันวาคม Year / ปี.........2023........

Building : COCO PARC

MANAGED BY Dusit HOSPITALITY SERVICES

Floor ชั้น		Location ตำแหน่ง	Battery Record / บันทึกค่าแบตเตอรี่ DC. Voltage แรงเคลื่อนไฟฟ้ากระแสตรง (3.6 Volt) (1)	DC. Amperes กระแสไฟฟ้ากระแสตรง (2100 mA/h) (2)	Operation of Control System สภาพชุดควบคุม ปกติ (4)	ไม่ปกติ	Condition of Light Bulbs สภาพชุดหลอดไฟ ปกติ (5)	ไม่ปกติ	Discharge Hours จำนวนชั่วโมงที่จ่ายไฟ (2h) (6)	Remark หมายเหตุ (7)
98	18	Corridor Zone A	3.6	2,100	✓		✓		✓	
99	18	หน้าบันไดหนีไฟ ST3	3.6	2,100	✓		✓		✓	
100	18	Corridor Zone B	3.6	2,100	✓		✓		✓	
101	18	หน้าบันไดหนีไฟ ST1	3.6	2,100	✓		✓		✓	
102	18	หน้าบันไดหนีไฟ ST2	3.6	2,100	✓		✓		✓	
103	17	Corridor Zone A	3.6	2,100	✓		✓		✓	
104	17	หน้าบันไดหนีไฟ ST3	3.6	2,100	✓		✓		✓	
105	17	Corridor Zone B	3.6	2,100	✓		✓		✓	
106	17	หน้าบันไดหนีไฟ ST1	3.6	2,100	✓		✓		✓	
107	17	หน้าบันไดหนีไฟ ST2	3.6	2,100	✓		✓		✓	
108	16	Corridor Zone A	3.6	2,100	✓		✓		✓	
109	16	หน้าบันไดหนีไฟ ST3	3.6	2,100	✓		✓		✓	
110	16	Corridor Zone B	3.6	2,100	✓		✓		✓	
111	16	หน้าบันไดหนีไฟ ST1	3.6	2,100	✓		✓		✓	
112	16	หน้าบันไดหนีไฟ ST2	3.6	2,100	✓		✓		✓	
113	15	Corridor Zone A	3.6	2,100	✓		✓		✓	
114	15	หน้าบันไดหนีไฟ ST3	3.6	2,100	✓		✓		✓	
115	15	Corridor Zone B	3.6	2,100	✓		✓		✓	
116	15	หน้าบันไดหนีไฟ ST1	3.6	2,100	✓		✓		✓	
117	15	หน้าบันไดหนีไฟ ST2	3.6	2,100	✓		✓		✓	
118	14	Corridor Zone A	3.6	2,100	✓		✓		✓	
119	14	หน้าบันไดหนีไฟ ST3	3.6	2,100	✓		✓		✓	
120	14	Corridor Zone B	3.6	2,100	✓		✓		✓	
121	14	หน้าบันไดหนีไฟ ST1	3.6	2,100	✓		✓		✓	
122	14	หน้าบันไดหนีไฟ ST2	3.6	2,100	✓		✓		✓	
123	12A	Corridor Zone A	3.6	2,100	✓		✓		✓	
124	12A	หน้าบันไดหนีไฟ ST3	3.6	2,100	✓		✓		✓	
125	12A	Corridor Zone B	3.6	2,100	✓		✓		✓	
126	12A	หน้าบันไดหนีไฟ ST1	3.6	2,100	✓		✓		✓	
127	12A	หน้าบันไดหนีไฟ ST2	3.6	2,100	✓		✓		✓	
128	12	Corridor Zone A	3.6	2,100	✓		✓		✓	
129	12	หน้าบันไดหนีไฟ ST3	3.6	2,100	✓		✓		✓	
130	12	Corridor Zone B	3.6	2,100	✓		✓		✓	
131	12	หน้าบันไดหนีไฟ ST1	3.6	2,100	✓		✓		✓	
132	12	หน้าบันไดหนีไฟ ST2	3.6	2,100	✓		✓		✓	

Fire Exit Signage Monthly Checklist

ใบรายงานการตรวจสอบป้ายบอกทางหนีไฟ

เดือน ธันวาคม Year / ปี.........2023........

Building : COCO PARC

MANAGED BY Dusit HOSPITALITY SERVICES

Floor ชั้น		Location ตำแหน่ง	Battery Record / บันทึกค่าแบตเตอรี่ DC. Voltage แรงเคลื่อนไฟฟ้ากระแสตรง (3.6 Volt) (1)	DC. Amperes กระแสไฟฟ้ากระแสตรง (2100 mA/h) (2)	Operation of Control System สภาพชุดควบคุม ปกติ (4)	ไม่ปกติ	Condition of Light Bulbs สภาพชุดหลอดไฟ ปกติ (5)	ไม่ปกติ	Discharge Hours จำนวนชั่วโมงที่จ่ายไฟ (2h) (6)	Remark หมายเหตุ (7)
133	11	Corridor Zone A	3.6	2,100	✓		✓		✓	
134	11	หน้าบันไดหนีไฟ ST3	3.6	2,100	✓		✓		✓	
135	11	Corridor Zone B	3.6	2,100	✓		✓		✓	
136	11	หน้าบันไดหนีไฟ ST1	3.6	2,100	✓		✓		✓	
137	11	หน้าบันไดหนีไฟ ST2	3.6	2,100	✓		✓		✓	
138	10	Corridor Zone A	3.6	2,100	✓		✓		✓	
139	10	หน้าบันไดหนีไฟ ST3	3.6	2,100	✓		✓		✓	
140	10	Corridor Zone B	3.6	2,100	✓		✓		✓	
141	10	หน้าบันไดหนีไฟ ST1	3.6	2,100	✓		✓		✓	
142	10	หน้าบันไดหนีไฟ ST2	3.6	2,100	✓		✓		✓	
143	9	Corridor Zone A	3.6	2,100	✓		✓		✓	
144	9	หน้าบันไดหนีไฟ ST3	3.6	2,100	✓		✓		✓	
145	9	Corridor Zone B	3.6	2,100	✓		✓		✓	
146	9	หน้าบันไดหนีไฟ ST1	3.6	2,100	✓		✓		✓	
147	9	หน้าบันไดหนีไฟ ST2	3.6	2,100	✓		✓		✓	
148	8	หน้าบันไดหนีไฟ ST1	3.6	2,100	✓		✓		✓	
149	8	หน้าบันไดหนีไฟ ST3	3.6	2,100	✓		✓		✓	
150	8	Corridor Zone B ไอเอ็ฟฟ์	3.6	2,100	✓		✓		✓	
151	8	หน้าบันไดหนีไฟ ST2	3.6	2,100	✓		✓		✓	
152	7	Corridor Zone B ไอเอ็ฟฟ์	3.6	2,100	✓		✓		✓	
153	7	หน้าบันไดหนีไฟ ST1	3.6	2,100	✓		✓		✓	
154	7	Corridor Zone C ทางเลี้ยว	3.6	2,100	✓		✓		✓	
155	7	หน้าบันไดหนีไฟ ST2	3.6	2,100	✓		✓		✓	
156	6B	ทางเดินออกลานจอด 6B	3.6	2,100	✓		✓		✓	
157	6B	ทางรถวิ่งด้านหลัง 6B	3.6	2,100	✓		✓		✓	
158	6A	Corridor Zone B ไอเอ็ฟฟ์	3.6	2,100	✓		✓		✓	
159	6A	หน้าบันไดหนีไฟ ST1	3.6	2,100	✓		✓		✓	
160	6A	Corridor Zone C ทางเลี้ยว	3.6	2,100	✓		✓		✓	
161	6A	หน้าบันไดหนีไฟ ST2	3.6	2,100	✓		✓		✓	
162	6A	ทางรถวิ่งทางเข้าอาคาร 6A	3.6	2,100	✓		✓		✓	
163	6A	ทางรถวิ่งด้านหลัง 6A	3.6	2,100	✓		✓		✓	
164	6A	หน้าบันไดหนีไฟ ST3	3.6	2,100	✓		✓		✓	
165	5B	ทางรถวิ่งด้านหน้า 5B	3.6	2,100	✓		✓		✓	
166	5B	ทางรถวิ่งกลาง 5B	3.6	2,100	✓		✓		✓	
167	5B	ทางรถวิ่งด้านหลัง 5B	3.6	2,100	✓		✓		✓	

MANAGED BY Dusit HOSPITALITY SERVICES

Fire Exit Signage Monthly Checklist

ใบรายงานการตรวจสอบป้ายบอกทางหนีไฟ

เดือน ธันวาคม Year / ปี.........2023........

Building : COCO PARC

Floor ชั้น		Location สถานที่	Battery Record / บันทึกค่าแบตเตอรี่ DC. Voltage แรงเคลื่อนไฟฟ้า การแสดง (3.6 Volt) (1)	DC. Ampere กระแสไฟฟ้า การแสดง (2100 mA/h) (2)	Operation of Control System สภาพชุดควบคุม (4) ปกติ	ไม่ปกติ	Condition of Light Bulbs สภาพชุดหลอดไฟ (5) ปกติ	ไม่ปกติ	Discharge Hours จำนวนชั่วโมงที่จ่ายไฟ (2h) (6)	Remark หมายเหตุ (7)
168	5A	ทางรถวิ่งทางเข้าอาคาร 5A	3.6	2,100	✓		✓		✓	
169	5A	ทางรถวิ่งด้านหลัง 5A	3.6	2,100	✓		✓		✓	
170	5A	หน้าบันไดหนีไฟ ST3	3.6	2,100	✓		✓		✓	
171	5A	Corridor Zone B โถงลิฟต์	3.6	2,100	✓		✓		✓	
172	5A	หน้าบันไดหนีไฟ ST1	3.6	2,100	✓		✓		✓	
173	5A	Corridor Zone C ทางเลี้ยว	3.6	2,100	✓		✓		✓	
174	5A	หน้าบันไดหนีไฟ ST2	3.6	2,100	✓		✓		✓	
175	4B	ทางรถวิ่งด้านหน้า 4B	3.6	2,100	✓		✓		✓	
136	4B	ทางรถวิ่งกลาง 4B	3.6	2,100	✓		✓		✓	
177	4B	ทางรถวิ่งด้านหลัง 4B	3.6	2,100	✓		✓		✓	
178	4A	ทางรถวิ่งทางเข้าอาคาร 4A	3.6	2,100	✓		✓		✓	
179	4A	ทางรถวิ่งด้านหลัง 4A	3.6	2,100	✓		✓		✓	
180	4A	หน้าบันไดหนีไฟ ST3	3.6	2,100	✓		✓		✓	
181	4A	Corridor Zone B โถงลิฟต์	3.6	2,100	✓		✓		✓	
182	4A	หน้าบันไดหนีไฟ ST1	3.6	2,100	✓		✓		✓	
183	4A	Corridor Zone C ทางเลี้ยว	3.6	2,100	✓		✓		✓	
184	3B	ทางรถวิ่งด้านหน้า 3B	3.6	2,100	✓		✓		✓	
185	3B	ทางรถวิ่งกลาง 3B	3.6	2,100	✓		✓		✓	
186	3B	ทางรถวิ่งด้านหลัง 3B	3.6	2,100	✓		✓		✓	
187	3A	ทางรถวิ่งทางเข้าอาคาร 3A	3.6	2,100	✓		✓		✓	
188	3A	ทางรถวิ่งด้านหลัง 3A	3.6	2,100	✓		✓		✓	
189	3A	หน้าบันไดหนีไฟ ST3	3.6	2,100	✓		✓		✓	
190	3A	Corridor Zone B โถงลิฟต์	3.6	2,100	✓		✓		✓	
191	3A	หน้าบันไดหนีไฟ ST1	3.6	2,100	✓		✓		✓	
192	3A	Corridor Zone C ทางเลี้ยว	3.6	2,100	✓		✓		✓	
193	3A	หน้าบันไดหนีไฟ ST2	3.6	2,100	✓		✓		✓	
194	2B	ทางรถวิ่งด้านหน้า 2B	3.6	2,100	✓		✓		✓	
195	2B	ทางรถวิ่งกลาง 2B	3.6	2,100	✓		✓		✓	
196	2B	ทางรถวิ่งด้านหลัง 2B	3.6	2,100	✓		✓		✓	
197	2A	ทางรถวิ่งทางเข้าอาคาร 2A	3.6	2,100	✓		✓		✓	
198	2A	ทางรถวิ่งด้านหลัง 2A	3.6	2,100	✓		✓		✓	
199	2A	หน้าบันไดหนีไฟ ST3	3.6	2,100	✓		✓		✓	
200	2A	Corridor Zone B โถงลิฟต์	3.6	2,100	✓		✓		✓	
201	2A	หน้าบันไดหนีไฟ ST1	3.6	2,100	✓		✓		✓	
202	2A	Corridor Zone C ทางเลี้ยว	3.6	2,100	✓		✓		✓	

MANAGED BY Dusit HOSPITALITY SERVICES

Fire Exit Signage Monthly Checklist

ใบรายงานการตรวจสอบป้ายบอกทางหนีไฟ

เดือน ธันวาคม Year / ปี.........2023........

Building : COCO PARC

Floor ชั้น		Location สถานที่	Battery Record / บันทึกค่าแบตเตอรี่ DC. Voltage แรงเคลื่อนไฟฟ้า การแสดง (3.6 Volt) (1)	DC. Ampere กระแสไฟฟ้า การแสดง (2100 mA/h) (2)	Operation of Control System สภาพชุดควบคุม (4) ปกติ	ไม่ปกติ	Condition of Light Bulbs สภาพชุดหลอดไฟ (5) ปกติ	ไม่ปกติ	Discharge Hours จำนวนชั่วโมงที่จ่ายไฟ (2h) (6)	Remark หมายเหตุ (7)
203	1B	ทางรถวิ่งด้านหน้า 1B	3.6	2,100	✓		✓		✓	
204	1B	ทางรถวิ่งกลาง 1B	3.6	2,100	✓		✓		✓	
205	1B	ทางรถวิ่งด้านหลัง 1B	3.6	2,100	✓		✓		✓	
206	1A	ทางรถวิ่งทางเข้าอาคาร 1A	3.6	2,100	✓		✓		✓	
207	1A	ทางรถวิ่งด้านหลัง 1A	3.6	2,100	✓		✓		✓	
208	1A	หน้าบันไดหนีไฟ ST3	3.6	2,100	✓		✓		✓	
209	B1	ทางรถวิ่งด้านหน้า B1	3.6	2,100	✓		✓		✓	
210	B1	ทางรถวิ่งกลาง B1	3.6	2,100	✓		✓		✓	
211	B1	ทางรถวิ่งด้านหลัง B1	3.6	2,100	✓		✓		✓	
212	B1	ทางรถวิ่งกลาง B1 ทางลง B1 โถงลิฟต์	3.6	2,100	✓		✓		✓	
213	B1	หน้าบันไดหนีไฟ ST1	3.6	2,100	✓		✓		✓	

Remark / หมายเหตุ ....

Note : (1) Please Mark N/A if not applicable / กรุณาใส่ N/A ถ้าไม่มีข้อมูล

(2) Item / รายการที่ (5), (6) Please Mark, ✓ Normal, ✕ Abnormal / กรุณาทำเครื่องหมาย ✓ ปกติ, ✕ ไม่ปกติ

(3) Item / รายการที่ (1), (2), (3), (4), (7) Please Specify Detail Data / กรุณาระบุรายละเอียดของข้อมูล

Recorded By / ผู้บันทึกโดย	Checked By / ตรวจสอบโดย	Verified By / ทบทวนตรวจสอบโดย
Signature / ลายเซ็น (Tech. / ช่าง)	Signature / ลายเซ็น (Tech. Sup. / หัวหน้าช่าง)	Signature / ลายเซ็น (ENG. / ผู้จัดการอาคาร)
[signature]	[signature]	[signature]
Date / วันที่ 6/1/67	Date / วันที่ 6/1/67	Date / วันที่ 6/1/67
Time / เวลา	Time / เวลา	

Emergency Light Monthly Checklist

ใบรายงานการตรวจสอบแสงสว่างฉุกเฉินประจำเดือน

เดือน ธันวาคม Year / ปี ....2023.........

MANAGED BY Dusit HOSPITALITY SERVICES

Building : COCO PARC

ลำดับ	Floor ชั้น	Location สถานที่	Battery Record / บันทึกค่าแบตเตอรี่ DC Voltage แรงดันไฟฟ้ากระแสตรง (1)	DC Ampere กระแสไฟฟ้ากระแสตรง (2)	Lantern Charge ไฟเลี้ยงต่ออยู่ (3)	Operation of Control System สภาพอุปกรณ์ควบคุม (4) ปกติ	ไม่ปกติ	Condition of Light Bulbs สภาพหลอดไฟ (5) ปกติ	ไม่ปกติ	Discharge Hours จำนวนชั่วโมงที่จ่ายไฟ (ชม) (6)	Remark หมายเหตุ (7)
1	Roof	ห้องเครื่อง Fire Man Lift	12 V	5 Ah	N/A	/		/		/	
2	Roof	ห้อง Booster Pump	12 V	5 Ah	N/A	/		/		/	
3	Roof	ST3	12 V	5 Ah	N/A	/		/		/	
4	Roof	ST2	12 V	5 Ah	N/A	/		/		/	
5	Roof	ห้อง Control Lift No.1-3	12 V	5 Ah	N/A	/		/		/	
6	ดาดฟ้า	ST1	12 V	5 Ah	N/A	/		/		/	
7	38	ST1	12 V	5 Ah	N/A	/		/		/	
8	37	Corridor Zone A	12 V	5 Ah	N/A	/		/		/	
9	37	Corridor Zone A หน้าห้องขยะ	12 V	5 Ah	N/A	/		/		/	
10	37	ST3	12 V	5 Ah	N/A	/		/		/	
11	37	Corridor Zone B โถงหน้าลิฟต์	12 V	5 Ah	N/A	/		/		/	
12	37	หน้าบันไดหนีไฟ Zone B ST1	12 V	5 Ah	N/A	/		/		/	
13	37	ST1	12 V	5 Ah	N/A	/		/		/	
14	37	Corridor Zone C หน้าโถง Fire Man Lift	12 V	5 Ah	N/A	/		/		/	
15	37	ST2	12 V	5 Ah	N/A	/		/		/	
16	37	โถง Fire Man Lift	12 V	5 Ah	N/A	/		/		/	
17	36	Corridor Zone A	12 V	5 Ah	N/A	/		/		/	
18	36	Corridor Zone A หน้าห้องขยะ	12 V	5 Ah	N/A	/		/		/	
19	36	ST3	12 V	5 Ah	N/A	/		/		/	
20	36	Corridor Zone B โถงหน้าลิฟต์	12 V	5 Ah	N/A	/		/		/	
21	36	หน้าบันไดหนีไฟ Zone B ST1	12 V	5 Ah	N/A	/		/		/	
22	36	ST1	12 V	5 Ah	N/A	/		/		/	
23	36	Corridor Zone C หน้าโถง Fire Man Lift	12 V	5 Ah	N/A	/		/		/	
24	36	ST2	12 V	5 Ah	N/A	/		/		/	
25	36	โถง Fire Man Lift	12 V	5 Ah	N/A	/		/		/	
26	35	Corridor Zone A	12 V	5 Ah	N/A	/		/		/	
27	35	Corridor Zone A หน้าห้องขยะ	12 V	5 Ah	N/A	/		/		/	
28	35	ST3	12 V	5 Ah	N/A	/		/		/	
29	35	Corridor Zone B โถงหน้าลิฟต์	12 V	5 Ah	N/A	/		/		/	
30	35	หน้าบันไดหนีไฟ Zone B ST1	12 V	5 Ah	N/A	/		/		/	
31	35	ST1	12 V	5 Ah	N/A	/		/		/	
32	35	Corridor Zone C หน้าโถง Fire Man Lift	12 V	5 Ah	N/A	/		/		/	
33	35	ST2	12 V	5 Ah	N/A	/		/		/	

Emergency Light Monthly Checklist

ใบรายงานการตรวจสอบแสงสว่างฉุกเฉินประจำเดือน

เดือน ธันวาคม Year / ปี ....2023.........

MANAGED BY Dusit HOSPITALITY SERVICES

Building : COCO PARC

ลำดับ	Floor ชั้น	Location สถานที่	Battery Record / บันทึกค่าแบตเตอรี่ DC Voltage แรงดันไฟฟ้ากระแสตรง (1)	DC Ampere กระแสไฟฟ้ากระแสตรง (2)	Lantern Charge ไฟเลี้ยงต่ออยู่ (3)	Operation of Control System สภาพอุปกรณ์ควบคุม (4) ปกติ	ไม่ปกติ	Condition of Light Bulbs สภาพหลอดไฟ (5) ปกติ	ไม่ปกติ	Discharge Hours จำนวนชั่วโมงที่จ่ายไฟ (ชม) (6)	Remark หมายเหตุ (7)
34	35	โถง Fire Man Lift	12 V	5 Ah	N/A	/		/		/	
35	34	Corridor Zone A	12 V	5 Ah	N/A	/		/		/	
36	34	Corridor Zone A หน้าห้องขยะ	12 V	5 Ah	N/A	/		/		/	
37	34	ST3	12 V	5 Ah	N/A	/		/		/	
38	34	Corridor Zone B โถงหน้าลิฟต์	12 V	5 Ah	N/A	/		/		/	
39	34	หน้าบันไดหนีไฟ Zone B ST1	12 V	5 Ah	N/A	/		/		/	
40	34	ST1	12 V	5 Ah	N/A	/		/		/	
41	34	Corridor Zone C หน้าโถง Fire Man Lift	12 V	5 Ah	N/A	/		/		/	
42	34	ST2	12 V	5 Ah	N/A	/		/		/	
43	34	โถง Fire Man Lift	12 V	5 Ah	N/A	/		/		/	
44	33	Corridor Zone A	12 V	5 Ah	N/A	/		/		/	
45	33	Corridor Zone A หน้าห้องขยะ	12 V	5 Ah	N/A	/		/		/	
46	33	ST3	12 V	5 Ah	N/A	/		/		/	
47	33	Corridor Zone B โถงหน้าลิฟต์	12 V	5 Ah	N/A	/		/		/	
48	33	หน้าบันไดหนีไฟ Zone B ST1	12 V	5 Ah	N/A	/		/		/	
49	33	ST1	12 V	5 Ah	N/A	/		/		/	
50	33	Corridor Zone C หน้าโถง Fire Man Lift	12 V	5 Ah	N/A	/		/		/	
51	33	ST2	12 V	5 Ah	N/A	/		/		/	
52	33	โถง Fire Man Lift	12 V	5 Ah	N/A	/		/		/	
53	32	Corridor Zone A	12 V	5 Ah	N/A	/		/		/	
54	32	Corridor Zone A หน้าห้องขยะ	12 V	5 Ah	N/A	/		/		/	
55	32	ST3	12 V	5 Ah	N/A	/		/		/	
56	32	Corridor Zone B โถงหน้าลิฟต์	12 V	5 Ah	N/A	/		/		/	
57	32	หน้าบันไดหนีไฟ Zone B ST1	12 V	5 Ah	N/A	/		/		/	
58	32	ST1	12 V	5 Ah	N/A	/		/		/	
59	32	Corridor Zone C หน้าโถง Fire Man Lift	12 V	5 Ah	N/A	/		/		/	
60	32	ST2	12 V	5 Ah	N/A	/		/		/	
61	32	โถง Fire Man Lift	12 V	5 Ah	N/A	/		/		/	
62	31	Corridor Zone A	12 V	5 Ah	N/A	/		/		/	
63	31	หน้าบันไดหนีไฟ Zone A ST3	12 V	5 Ah	N/A	/		/		/	
64	31	Corridor Zone A หน้าห้องขยะ	12 V	5 Ah	N/A	/		/		/	
65	31	ST3	12 V	5 Ah	N/A	/		/		/	
66	31	Corridor Zone B	12 V	5 Ah	N/A	/		/		/	

Emergency Light Monthly Checklist

ใบรายงานการตรวจสอบแสงสว่างฉุกเฉินประจำเดือน

เดือน ธันวาคม Year / ปี ....2023.........

MANAGED BY Dusit HOSPITALITY SERVICES

Building : COCO PARC

ลำดับ	Floor ชั้น	Location สถานที่	Battery Record / บันทึกค่าแบตเตอรี่ DC Voltage (1)	DC Ampere (2)	Lastest Charge (3)	Operation of Control System (4) ปกติ	(4) ไม่ปกติ	Condition of Light Bulbs (5) ปกติ	(5) ไม่ปกติ	Discharge Hours (6)	Remark หมายเหตุ (7)
67	31	Corridor Zone B โถงหน้าลิฟต์	12 V	5 Ah	N/A	✓		✓		✓	
68	31	หน้าบันไดหนีไฟ Zone B ST1	12 V	5 Ah	N/A	✓		✓		✓	
69	31	ST1	12 V	5 Ah	N/A	✓		✓		✓	
70	31	Corridor Zone C หน้าโถง Fire Man Lift	12 V	5 Ah	N/A	✓		✓		✓	
71	31	Corridor Zone C	12 V	5 Ah	N/A	✓		✓		✓	
72	31	ST2	12 V	5 Ah	N/A	✓		✓		✓	
73	31	โถง Fire Man Lift	12 V	5 Ah	N/A	✓		✓		✓	
74	30	Corridor Zone A	12 V	5 Ah	N/A	✓		✓		✓	
75	30	หน้าบันไดหนีไฟ Zone A ST3	12 V	5 Ah	N/A	✓		✓		✓	
76	30	Corridor Zone A หน้าห้องขยะ	12 V	5 Ah	N/A	✓		✓		✓	
77	30	ST3	12 V	5 Ah	N/A	✓		✓		✓	
78	30	Corridor Zone B	12 V	5 Ah	N/A	✓		✓		✓	
79	30	Corridor Zone B โถงหน้าลิฟต์	12 V	5 Ah	N/A	✓		✓		✓	
80	30	หน้าบันไดหนีไฟ Zone B ST1	12 V	5 Ah	N/A	✓		✓		✓	
81	30	ST1	12 V	5 Ah	N/A	✓		✓		✓	
82	30	Corridor Zone C หน้าโถง Fire Man Lift	12 V	5 Ah	N/A	✓		✓		✓	
83	30	Corridor Zone C	12 V	5 Ah	N/A	✓		✓		✓	
84	30	ST2	12 V	5 Ah	N/A	✓		✓		✓	
85	30	โถง Fire Man Lift	12 V	5 Ah	N/A	✓		✓		✓	
86	29	Corridor Zone A	12 V	5 Ah	N/A	✓		✓		✓	
87	29	หน้าบันไดหนีไฟ Zone A ST3	12 V	5 Ah	N/A	✓		✓		✓	
88	29	Corridor Zone A หน้าห้องขยะ	12 V	5 Ah	N/A	✓		✓		✓	
89	29	ST3	12 V	5 Ah	N/A	✓		✓		✓	
90	29	Corridor Zone B	12 V	5 Ah	N/A	✓		✓		✓	
91	29	Corridor Zone B โถงหน้าลิฟต์	12 V	5 Ah	N/A	✓		✓		✓	
92	29	หน้าบันไดหนีไฟ Zone B ST1	12 V	5 Ah	N/A	✓		✓		✓	
93	29	ST1	12 V	5 Ah	N/A	✓		✓		✓	
94	29	Corridor Zone C หน้าโถง Fire Man Lift	12 V	5 Ah	N/A	✓		✓		✓	
95	29	Corridor Zone C	12 V	5 Ah	N/A	✓		✓		✓	
96	29	ST2	12 V	5 Ah	N/A	✓		✓		✓	
97	29	โถง Fire Man Lift	12 V	5 Ah	N/A	✓		✓		✓	
98	28	Corridor Zone A	12 V	5 Ah	N/A	✓		✓		✓	
99	28	หน้าบันไดหนีไฟ Zone A ST3	12 V	5 Ah	N/A	✓		✓		✓	

Emergency Light Monthly Checklist

ใบรายงานการตรวจสอบแสงสว่างฉุกเฉินประจำเดือน

เดือน ธันวาคม Year / ปี ....2023.........

MANAGED BY Dusit HOSPITALITY SERVICES

Building : COCO PARC

ลำดับ	Floor ชั้น	Location สถานที่	Battery Record / บันทึกค่าแบตเตอรี่ DC Voltage (1)	DC Ampere (2)	Lastest Charge (3)	Operation of Control System (4) ปกติ	(4) ไม่ปกติ	Condition of Light Bulbs (5) ปกติ	(5) ไม่ปกติ	Discharge Hours (6)	Remark หมายเหตุ (7)
100	28	Corridor Zone A หน้าห้องขยะ	12 V	5 Ah	N/A	✓		✓		✓	
101	28	ST3	12 V	5 Ah	N/A	✓		✓		✓	
102	28	Corridor Zone B	12 V	5 Ah	N/A	✓		✓		✓	
103	28	Corridor Zone B โถงหน้าลิฟต์	12 V	5 Ah	N/A	✓		✓		✓	
104	28	หน้าบันไดหนีไฟ Zone B ST1	12 V	5 Ah	N/A	✓		✓		✓	
105	28	ST1	12 V	5 Ah	N/A	✓		✓		✓	
106	28	Corridor Zone C หน้าโถง Fire Man Lift	12 V	5 Ah	N/A	✓		✓		✓	
107	28	Corridor Zone C	12 V	5 Ah	N/A	✓		✓		✓	
108	28	ST2	12 V	5 Ah	N/A	✓		✓		✓	
109	28	โถง Fire Man Lift	12 V	5 Ah	N/A	✓		✓		✓	
110	27	Corridor Zone A	12 V	5 Ah	N/A	✓		✓		✓	
111	27	หน้าบันไดหนีไฟ Zone A ST3	12 V	5 Ah	N/A	✓		✓		✓	
112	27	Corridor Zone A หน้าห้องขยะ	12 V	5 Ah	N/A	✓		✓		✓	
113	27	ST3	12 V	5 Ah	N/A	✓		✓		✓	
114	27	Corridor Zone B	12 V	5 Ah	N/A	✓		✓		✓	
115	27	Corridor Zone B โถงหน้าลิฟต์	12 V	5 Ah	N/A	✓		✓		✓	
116	27	หน้าบันไดหนีไฟ Zone B ST1	12 V	5 Ah	N/A	✓		✓		✓	
117	27	ST1	12 V	5 Ah	N/A	✓		✓		✓	
118	27	Corridor Zone C หน้าโถง Fire Man Lift	12 V	5 Ah	N/A	✓		✓		✓	
119	27	Corridor Zone C	12 V	5 Ah	N/A	✓		✓		✓	
120	27	ST2	12 V	5 Ah	N/A	✓		✓		✓	
121	27	โถง Fire Man Lift	12 V	5 Ah	N/A	✓		✓		✓	
122	26	Corridor Zone A	12 V	5 Ah	N/A	✓		✓		✓	
123	26	หน้าบันไดหนีไฟ Zone A ST3	12 V	5 Ah	N/A	✓		✓		✓	
124	26	Corridor Zone A หน้าห้องขยะ	12 V	5 Ah	N/A	✓		✓		✓	
125	26	ST3	12 V	5 Ah	N/A	✓		✓		✓	
126	26	Corridor Zone B	12 V	5 Ah	N/A	✓		✓		✓	
127	26	Corridor Zone B โถงหน้าลิฟต์	12 V	5 Ah	N/A	✓		✓		✓	
128	26	หน้าบันไดหนีไฟ Zone B ST1	12 V	5 Ah	N/A	✓		✓		✓	
129	26	ST1	12 V	5 Ah	N/A	✓		✓		✓	
130	26	Corridor Zone C หน้าโถง Fire Man Lift	12 V	5 Ah	N/A	✓		✓		✓	
131	26	Corridor Zone C	12 V	5 Ah	N/A	✓		✓		✓	
132	26	ST2	12 V	5 Ah	N/A	✓		✓		✓	

Emergency Light Monthly Checklist

ใบรายงานการตรวจสอบแสงสว่างฉุกเฉินประจำเดือน

เดือน ธันวาคม Year / ปี ....2023.........

Building : COCO PARC

MANAGED BY Dusit HOSPITALITY SERVICES

ลำดับ	Floor ชั้น	Location สถานที่	Battery Record / บันทึกค่าแบตเตอรี่ DC Voltage แรงดันไฟฟ้ากระแสตรง (1)	DC Ampere กระแสไฟฟ้ากระแสตรง (2)	Lastest Charge วันที่เปลี่ยนล่าสุด (3)	Operation of Control System สภาพชุดควบคุม (4) ปกติ	(4) ไม่ปกติ	Condition of Light Bulbs สภาพหลอดไฟ (5) ปกติ	(5) ไม่ปกติ	Discharge Hours จำนวนชั่วโมงจ่ายไฟ (ม) (6)	Remark หมายเหตุ (7)
133	26	โถง Fire Man Lift	12 V	5 Ah	N/A	/		/		/	
134	25	Corridor Zone A	12 V	5 Ah	N/A	/		/		/	
135	25	หน้าบันไดหนีไฟ Zone A ST3	12 V	5 Ah	N/A	/		/		/	
136	25	Corridor Zone A หน้าห้องขยะ	12 V	5 Ah	N/A	/		/		/	
137	25	ST3	12 V	5 Ah	N/A	/		/		/	
138	25	Corridor Zone B	12 V	5 Ah	N/A	/		/		/	
139	25	Corridor Zone B โถงหน้าลิฟต์	12 V	5 Ah	N/A	/		/		/	
140	25	หน้าบันไดหนีไฟ Zone B ST1	12 V	5 Ah	N/A	/		/		/	
141	25	ST1	12 V	5 Ah	N/A	/		/		/	
142	25	Corridor Zone C หน้าโถง Fire Man Lift	12 V	5 Ah	N/A	/		/		/	
143	25	Corridor Zone C	12 V	5 Ah	N/A	/		/		/	
144	25	ST2	12 V	5 Ah	N/A	/		/		/	
145	25	โถง Fire Man Lift	12 V	5 Ah	N/A	/		/		/	
146	24	Corridor Zone A	12 V	5 Ah	N/A	/		/		/	
147	24	หน้าบันไดหนีไฟ Zone A ST3	12 V	5 Ah	N/A	/		/		/	
148	24	Corridor Zone A หน้าห้องขยะ	12 V	5 Ah	N/A	/		/		/	
149	24	ST3	12 V	5 Ah	N/A	/		/		/	
150	24	Corridor Zone B	12 V	5 Ah	N/A	/		/		/	
151	24	Corridor Zone B โถงหน้าลิฟต์	12 V	5 Ah	N/A	/		/		/	
152	24	หน้าบันไดหนีไฟ Zone B ST1	12 V	5 Ah	N/A	/		/		/	
153	24	ST1	12 V	5 Ah	N/A	/		/		/	
154	24	Corridor Zone C หน้าโถง Fire Man Lift	12 V	5 Ah	N/A	/		/		/	
155	24	Corridor Zone C	12 V	5 Ah	N/A	/		/		/	
156	24	ST2	12 V	5 Ah	N/A	/		/		/	
157	24	โถง Fire Man Lift	12 V	5 Ah	N/A	/		/		/	
158	23	Corridor Zone A	12 V	5 Ah	N/A	/		/		/	
159	23	หน้าบันไดหนีไฟ Zone A ST3	12 V	5 Ah	N/A	/		/		/	
160	23	Corridor Zone A หน้าห้องขยะ	12 V	5 Ah	N/A	/		/		/	
161	23	ST3	12 V	5 Ah	N/A	/		/		/	
162	23	Corridor Zone B	12 V	5 Ah	N/A	/		/		/	
163	23	Corridor Zone B โถงหน้าลิฟต์	12 V	5 Ah	N/A	/		/		/	
164	23	หน้าบันไดหนีไฟ Zone B ST1	12 V	5 Ah	N/A	/		/		/	
165	23	ST1	12 V	5 Ah	N/A	/		/		/	

Emergency Light Monthly Checklist

ใบรายงานการตรวจสอบแสงสว่างฉุกเฉินประจำเดือน

เดือน ธันวาคม Year / ปี ....2023.........

Building : COCO PARC

MANAGED BY Dusit HOSPITALITY SERVICES

ลำดับ	Floor ชั้น	Location สถานที่	Battery Record / บันทึกค่าแบตเตอรี่ DC Voltage แรงดันไฟฟ้ากระแสตรง (1)	DC Ampere กระแสไฟฟ้ากระแสตรง (2)	Lastest Charge วันที่เปลี่ยนล่าสุด (3)	Operation of Control System สภาพชุดควบคุม (4) ปกติ	(4) ไม่ปกติ	Condition of Light Bulbs สภาพหลอดไฟ (5) ปกติ	(5) ไม่ปกติ	Discharge Hours จำนวนชั่วโมงจ่ายไฟ (ม) (6)	Remark หมายเหตุ (7)
166	23	Corridor Zone C หน้าโถง Fire Man Lift	12 V	5 Ah	N/A	/		/		/	
167	23	Corridor Zone C	12 V	5 Ah	N/A	/		/		/	
168	23	ST2	12 V	5 Ah	N/A	/		/		/	
169	23	โถง Fire Man Lift	12 V	5 Ah	N/A	/		/		/	
170	22	Corridor Zone A	12 V	5 Ah	N/A	/		/		/	
171	22	หน้าบันไดหนีไฟ Zone A ST3	12 V	5 Ah	N/A	/		/		/	
172	22	Corridor Zone A หน้าห้องขยะ	12 V	5 Ah	N/A	/		/		/	
173	22	ST3	12 V	5 Ah	N/A	/		/		/	
174	22	Corridor Zone B	12 V	5 Ah	N/A	/		/		/	
175	22	Corridor Zone B โถงหน้าลิฟต์	12 V	5 Ah	N/A	/		/		/	
176	22	หน้าบันไดหนีไฟ Zone B ST1	12 V	5 Ah	N/A	/		/		/	
177	22	ST1	12 V	5 Ah	N/A	/		/		/	
178	22	Corridor Zone C หน้าโถง Fire Man Lift	12 V	5 Ah	N/A	/		/		/	
179	22	Corridor Zone C	12 V	5 Ah	N/A	/		/		/	
180	22	ST2	12 V	5 Ah	N/A	/		/		/	
181	22	โถง Fire Man Lift	12 V	5 Ah	N/A	/		/		/	
182	21	Corridor Zone A	12 V	5 Ah	N/A	/		/		/	
183	21	หน้าบันไดหนีไฟ Zone A ST3	12 V	5 Ah	N/A	/		/		/	
184	21	Corridor Zone A หน้าห้องขยะ	12 V	5 Ah	N/A	/		/		/	
185	21	ST3	12 V	5 Ah	N/A	/		/		/	
186	21	Corridor Zone B โถงหน้าลิฟต์	12 V	5 Ah	N/A	/		/		/	
187	21	หน้าบันไดหนีไฟ Zone B ST1	12 V	5 Ah	N/A	/		/		/	
188	21	ST1	12 V	5 Ah	N/A	/		/		/	
189	21	Corridor Zone C หน้าโถง Fire Man Lift	12 V	5 Ah	N/A	/		/		/	
190	21	Corridor Zone C	12 V	5 Ah	N/A	/		/		/	
191	21	ST2	12 V	5 Ah	N/A	/		/		/	
192	21	โถง Fire Man Lift	12 V	5 Ah	N/A	/		/		/	
193	20	Corridor Zone A	12 V	5 Ah	N/A	/		/		/	
194	20	หน้าบันไดหนีไฟ Zone A ST3	12 V	5 Ah	N/A	/		/		/	
195	20	Corridor Zone A หน้าห้องขยะ	12 V	5 Ah	N/A	/		/		/	
196	20	ST3	12 V	5 Ah	N/A	/		/		/	
197	20	Corridor Zone B	12 V	5 Ah	N/A	/		/		/	
198	20	Corridor Zone B โถงหน้าลิฟต์	12 V	5 Ah	N/A	/		/		/	

Emergency Light Monthly Checklist

ใบรายงานการตรวจสอบแสงสว่างฉุกเฉินประจำเดือน

เดือน ธันวาคม Year / ปี ....2023.........

MANAGED BY Dusit HOSPITALITY SERVICES

Building : COCO PARC

ลำดับ	Floor ชั้น	Location สถานที่	Battery Record / บันทึกค่าแบตเตอรี่ DC Voltage แรงดันไฟฟ้าขณะทดสอบ (1)	DC Ampere กระแสไฟฟ้าขณะทดสอบ (2)	Lastest Charge วันที่เปลี่ยนล่าสุด (3)	Operation of Control System สภาพชุดควบคุม (4) ปกติ	(4) ไม่ปกติ	Condition of Light Bulbs สภาพหลอดไฟ (5) ปกติ	(5) ไม่ปกติ	Discharge Hours จำนวนชั่วโมงที่จ่ายไฟ (ชม) (6)	Remark หมายเหตุ (7)
199	20	หน้าบันไดหนีไฟ Zone B ST1	12 V	5 Ah	N/A	✓		✓		✓	
200	20	ST1	12 V	5 Ah	N/A	✓		✓		✓	
201	20	Corridor Zone C หน้าโถง Fire Man Lift	12 V	5 Ah	N/A	✓		✓		✓	
202	20	Corridor Zone C	12 V	5 Ah	N/A	✓		✓		✓	
203	20	ST2	12 V	5 Ah	N/A	✓		✓		✓	
204	20	โถง Fire Man Lift	12 V	5 Ah	N/A	✓		✓		✓	
205	19	Corridor Zone A	12 V	5 Ah	N/A	✓		✓		✓	
206	19	หน้าบันไดหนีไฟ Zone A ST3	12 V	5 Ah	N/A	✓		✓		✓	
207	19	Corridor Zone A หน้าห้องขยะ	12 V	5 Ah	N/A	✓		✓		✓	
208	19	ST3	12 V	5 Ah	N/A	✓		✓		✓	
209	19	Corridor Zone B	12 V	5 Ah	N/A	✓		✓		✓	
210	19	Corridor Zone B โถงหน้าลิฟต์	12 V	5 Ah	N/A	✓		✓		✓	
211	19	หน้าบันไดหนีไฟ Zone B ST1	12 V	5 Ah	N/A	✓		✓		✓	
212	19	ST1	12 V	5 Ah	N/A	✓		✓		✓	
213	19	Corridor Zone C หน้าโถง Fire Man Lift	12 V	5 Ah	N/A	✓		✓		✓	
214	19	Corridor Zone C	12 V	5 Ah	N/A	✓		✓		✓	
215	19	ST2	12 V	5 Ah	N/A	✓		✓		✓	
216	19	โถง Fire Man Lift	12 V	5 Ah	N/A	✓		✓		✓	
217	18	Corridor Zone A	12 V	5 Ah	N/A	✓		✓		✓	
218	18	หน้าบันไดหนีไฟ Zone A ST3	12 V	5 Ah	N/A	✓		✓		✓	
219	18	Corridor Zone A หน้าห้องขยะ	12 V	5 Ah	N/A	✓		✓		✓	
220	18	ST3	12 V	5 Ah	N/A	✓		✓		✓	
221	18	Corridor Zone B	12 V	5 Ah	N/A	✓		✓		✓	
222	18	Corridor Zone B โถงหน้าลิฟต์	12 V	5 Ah	N/A	✓		✓		✓	
223	18	หน้าบันไดหนีไฟ Zone B ST1	12 V	5 Ah	N/A	✓		✓		✓	
224	18	ST1	12 V	5 Ah	N/A	✓		✓		✓	
225	18	Corridor Zone C หน้าโถง Fire Man Lift	12 V	5 Ah	N/A	✓		✓		✓	
226	18	Corridor Zone C	12 V	5 Ah	N/A	✓		✓		✓	
227	18	ST2	12 V	5 Ah	N/A	✓		✓		✓	
228	18	โถง Fire Man Lift	12 V	5 Ah	N/A	✓		✓		✓	
229	17	Corridor Zone A	12 V	5 Ah	N/A	✓		✓		✓	
230	17	หน้าบันไดหนีไฟ Zone A ST3	12 V	5 Ah	N/A	✓		✓		✓	
231	17	Corridor Zone A หน้าห้องขยะ	12 V	5 Ah	N/A	✓		✓		✓	

Emergency Light Monthly Checklist

ใบรายงานการตรวจสอบแสงสว่างฉุกเฉินประจำเดือน

เดือน ธันวาคม Year / ปี ....2023.........

MANAGED BY Dusit HOSPITALITY SERVICES

Building : COCO PARC

ลำดับ	Floor ชั้น	Location สถานที่	Battery Record / บันทึกค่าแบตเตอรี่ DC Voltage แรงดันไฟฟ้าขณะทดสอบ (1)	DC Ampere กระแสไฟฟ้าขณะทดสอบ (2)	Lastest Charge วันที่เปลี่ยนล่าสุด (3)	Operation of Control System สภาพชุดควบคุม (4) ปกติ	(4) ไม่ปกติ	Condition of Light Bulbs สภาพหลอดไฟ (5) ปกติ	(5) ไม่ปกติ	Discharge Hours จำนวนชั่วโมงที่จ่ายไฟ (ชม) (6)	Remark หมายเหตุ (7)
232	17	ST3	12 V	5 Ah	N/A	✓		✓		✓	
233	17	Corridor Zone B	12 V	5 Ah	N/A	✓		✓		✓	
234	17	Corridor Zone B โถงหน้าลิฟต์	12 V	5 Ah	N/A	✓		✓		✓	
235	17	หน้าบันไดหนีไฟ Zone B ST1	12 V	5 Ah	N/A	✓		✓		✓	
236	17	ST1	12 V	5 Ah	N/A	✓		✓		✓	
237	17	Corridor Zone C หน้าโถง Fire Man Lift	12 V	5 Ah	N/A	✓		✓		✓	
238	17	Corridor Zone C	12 V	5 Ah	N/A	✓		✓		✓	
239	17	ST2	12 V	5 Ah	N/A	✓		✓		✓	
240	17	โถง Fire Man Lift	12 V	5 Ah	N/A	✓		✓		✓	
241	16	Corridor Zone A	12 V	5 Ah	N/A	✓		✓		✓	
242	16	หน้าบันไดหนีไฟ Zone A ST3	12 V	5 Ah	N/A	✓		✓		✓	
243	16	Corridor Zone A หน้าห้องขยะ	12 V	5 Ah	N/A	✓		✓		✓	
244	16	ST3	12 V	5 Ah	N/A	✓		✓		✓	
245	16	Corridor Zone B	12 V	5 Ah	N/A	✓		✓		✓	
246	16	Corridor Zone B โถงหน้าลิฟต์	12 V	5 Ah	N/A	✓		✓		✓	
247	16	หน้าบันไดหนีไฟ Zone B ST1	12 V	5 Ah	N/A	✓		✓		✓	
248	16	ST1	12 V	5 Ah	N/A	✓		✓		✓	
249	16	Corridor Zone C หน้าโถง Fire Man Lift	12 V	5 Ah	N/A	✓		✓		✓	
250	16	Corridor Zone C	12 V	5 Ah	N/A	✓		✓		✓	
251	16	ST2	12 V	5 Ah	N/A	✓		✓		✓	
252	16	โถง Fire Man Lift	12 V	5 Ah	N/A	✓		✓		✓	
253	15	Corridor Zone A	12 V	5 Ah	N/A	✓		✓		✓	
254	15	หน้าบันไดหนีไฟ Zone A ST3	12 V	5 Ah	N/A	✓		✓		✓	
255	15	Corridor Zone A หน้าห้องขยะ	12 V	5 Ah	N/A	✓		✓		✓	
256	15	ST3	12 V	5 Ah	N/A	✓		✓		✓	
257	15	Corridor Zone B	12 V	5 Ah	N/A	✓		✓		✓	
258	15	Corridor Zone B โถงหน้าลิฟต์	12 V	5 Ah	N/A	✓		✓		✓	
259	15	หน้าบันไดหนีไฟ Zone B ST1	12 V	5 Ah	N/A	✓		✓		✓	
260	15	ST1	12 V	5 Ah	N/A	✓		✓		✓	
261	15	Corridor Zone C หน้าโถง Fire Man Lift	12 V	5 Ah	N/A	✓		✓		✓	
262	15	Corridor Zone C	12 V	5 Ah	N/A	✓		✓		✓	
263	15	ST2	12 V	5 Ah	N/A	✓		✓		✓	
264	15	โถง Fire Man Lift	12 V	5 Ah	N/A	✓		✓		✓	

Emergency Light Monthly Checklist

ใบรายงานการตรวจสอบแสงสว่างฉุกเฉินประจำเดือน

เดือน ธันวาคม Year / ปี ....2023.........

Building : COCO PARC

MANAGED BY Dusit HOSPITALITY SERVICES

ลำดับ	Floor ชั้น	Location สถานที่	Battery Record / บันทึกค่าแบตเตอรี่ DC Voltage แรงเคลื่อนไฟฟ้า ขณะทดสอบ (1)	DC Ampere กระแสไฟฟ้า ขณะทดสอบ (2)	Latest Change วันที่เปลี่ยนล่าสุด (3)	Operation of Control System ระบบควบคุม (4) ปกติ	ไม่ปกติ	Condition of Light Bulbs สภาพหลอดไฟ (5) ปกติ	ไม่ปกติ	Discharge Hours จำนวน ชั่วโมงที่จ่ายไฟ (ชม.) (6)	Remark หมายเหตุ (7)
265	14	Corridor Zone A	12 V	5 Ah	N/A	✓		✓		✓	
266	14	หน้าบันไดหนีไฟ Zone A ST3	12 V	5 Ah	N/A	✓		✓		✓	
267	14	Corridor Zone A หน้าห้องขยะ	12 V	5 Ah	N/A	✓		✓		✓	
268	14	ST3	12 V	5 Ah	N/A	✓		✓		✓	
269	14	Corridor Zone B	12 V	5 Ah	N/A	✓		✓		✓	
270	14	Corridor Zone B โถงหน้าลิฟต์	12 V	5 Ah	N/A	✓		✓		✓	
271	14	หน้าบันไดหนีไฟ Zone B ST1	12 V	5 Ah	N/A	✓		✓		✓	
272	14	ST1	12 V	5 Ah	N/A	✓		✓		✓	
273	14	Corridor Zone C หน้าโถง Fire Man Lift	12 V	5 Ah	N/A	✓		✓		✓	
274	14	Corridor Zone C	12 V	5 Ah	N/A	✓		✓		✓	
275	14	ST2	12 V	5 Ah	N/A	✓		✓		✓	
276	14	โถง Fire Man Lift	12 V	5 Ah	N/A	✓		✓		✓	
277	12A	Corridor Zone A	12 V	5 Ah	N/A	✓		✓		✓	
278	12A	หน้าบันไดหนีไฟ Zone A ST3	12 V	5 Ah	N/A	✓		✓		✓	
279	12A	Corridor Zone A หน้าห้องขยะ	12 V	5 Ah	N/A	✓		✓		✓	
280	12A	ST3	12 V	5 Ah	N/A	✓		✓		✓	
281	12A	Corridor Zone B	12 V	5 Ah	N/A	✓		✓		✓	
282	12A	Corridor Zone B โถงหน้าลิฟต์	12 V	5 Ah	N/A	✓		✓		✓	
283	12A	หน้าบันไดหนีไฟ Zone B ST1	12 V	5 Ah	N/A	✓		✓		✓	
284	12A	ST1	12 V	5 Ah	N/A	✓		✓		✓	
285	12A	Corridor Zone C หน้าโถง Fire Man Lift	12 V	5 Ah	N/A	✓		✓		✓	
286	12A	Corridor Zone C	12 V	5 Ah	N/A	✓		✓		✓	
287	12A	ST2	12 V	5 Ah	N/A	✓		✓		✓	
288	12A	โถง Fire Man Lift	12 V	5 Ah	N/A	✓		✓		✓	
289	12	Corridor Zone A	12 V	5 Ah	N/A	✓		✓		✓	
290	12	หน้าบันไดหนีไฟ Zone A ST3	12 V	5 Ah	N/A	✓		✓		✓	
291	12	Corridor Zone A หน้าห้องขยะ	12 V	5 Ah	N/A	✓		✓		✓	
292	12	ST3	12 V	5 Ah	N/A	✓		✓		✓	
293	12	Corridor Zone B	12 V	5 Ah	N/A	✓		✓		✓	
294	12	Corridor Zone B โถงหน้าลิฟต์	12 V	5 Ah	N/A	✓		✓		✓	
295	12	หน้าบันไดหนีไฟ Zone B ST1	12 V	5 Ah	N/A	✓		✓		✓	
296	12	ST1	12 V	5 Ah	N/A	✓		✓		✓	
297	12	Corridor Zone C หน้าโถง Fire Man Lift	12 V	5 Ah	N/A	✓		✓		✓	

Emergency Light Monthly Checklist

ใบรายงานการตรวจสอบแสงสว่างฉุกเฉินประจำเดือน

เดือน ธันวาคม Year / ปี ....2023.........

Building : COCO PARC

MANAGED BY Dusit HOSPITALITY SERVICES

ลำดับ	Floor ชั้น	Location สถานที่	Battery Record / บันทึกค่าแบตเตอรี่ DC Voltage แรงเคลื่อนไฟฟ้า ขณะทดสอบ (1)	DC Ampere กระแสไฟฟ้า ขณะทดสอบ (2)	Latest Change วันที่เปลี่ยนล่าสุด (3)	Operation of Control System ระบบควบคุม (4) ปกติ	ไม่ปกติ	Condition of Light Bulbs สภาพหลอดไฟ (5) ปกติ	ไม่ปกติ	Discharge Hours จำนวน ชั่วโมงที่จ่ายไฟ (ชม.) (6)	Remark หมายเหตุ (7)
298	12	Corridor Zone C	12 V	5 Ah	N/A	✓		✓		✓	
299	12	ST2	12 V	5 Ah	N/A	✓		✓		✓	
300	12	โถง Fire Man Lift	12 V	5 Ah	N/A	✓		✓		✓	
301	11	Corridor Zone A	12 V	5 Ah	N/A	✓		✓		✓	
302	11	หน้าบันไดหนีไฟ Zone A ST3	12 V	5 Ah	N/A	✓		✓		✓	
303	11	Corridor Zone A หน้าห้องขยะ	12 V	5 Ah	N/A	✓		✓		✓	
304	11	ST3	12 V	5 Ah	N/A	✓		✓		✓	
305	11	Corridor Zone B	12 V	5 Ah	N/A	✓		✓		✓	
306	11	Corridor Zone B โถงหน้าลิฟต์	12 V	5 Ah	N/A	✓		✓		✓	
307	11	หน้าบันไดหนีไฟ Zone B ST1	12 V	5 Ah	N/A	✓		✓		✓	
308	11	ST1	12 V	5 Ah	N/A	✓		✓		✓	
309	11	Corridor Zone C หน้าโถง Fire Man Lift	12 V	5 Ah	N/A	✓		✓		✓	
310	11	Corridor Zone C	12 V	5 Ah	N/A	✓		✓		✓	
311	11	ST2	12 V	5 Ah	N/A	✓		✓		✓	
312	11	โถง Fire Man Lift	12 V	5 Ah	N/A	✓		✓		✓	
313	10	Corridor Zone A	12 V	5 Ah	N/A	✓		✓		✓	
314	10	หน้าบันไดหนีไฟ Zone A ST3	12 V	5 Ah	N/A	✓		✓		✓	
315	10	Corridor Zone A หน้าห้องขยะ	12 V	5 Ah	N/A	✓		✓		✓	
316	10	ST3	12 V	5 Ah	N/A	✓		✓		✓	
317	10	Corridor Zone B	12 V	5 Ah	N/A	✓		✓		✓	
318	10	Corridor Zone B โถงหน้าลิฟต์	12 V	5 Ah	N/A	✓		✓		✓	
319	10	หน้าบันไดหนีไฟ Zone B ST1	12 V	5 Ah	N/A	✓		✓		✓	
320	10	ST1	12 V	5 Ah	N/A	✓		✓		✓	
321	10	Corridor Zone C หน้าโถง Fire Man Lift	12 V	5 Ah	N/A	✓		✓		✓	
322	10	Corridor Zone C	12 V	5 Ah	N/A	✓		✓		✓	
323	10	ST2	12 V	5 Ah	N/A	✓		✓		✓	
324	10	โถง Fire Man Lift	12 V	5 Ah	N/A	✓		✓		✓	
325	9	หน้าบันไดหนีไฟ Zone A ST3	12 V	5 Ah	N/A	✓		✓		✓	
326	9	Corridor Zone A หน้าห้องขยะ	12 V	5 Ah	N/A	✓		✓		✓	
327	9	ST3	12 V	5 Ah	N/A	✓		✓		✓	
328	9	Corridor Zone B โถงหน้าลิฟต์	12 V	5 Ah	N/A	✓		✓		✓	
329	9	หน้าบันไดหนีไฟ Zone B ST1	12 V	5 Ah	N/A	✓		✓		✓	
330	9	ST1	12 V	5 Ah	N/A	✓		✓		✓	

Emergency Light Monthly Checklist

MANAGED BY **Dusit** HOSPITALITY SERVICES

ใบรายงานการตรวจสอบแสงสว่างฉุกเฉินประจำเดือน

เดือน ธันวาคม Year / ปี ....2023.........

Building : COCO PARC

ลำดับ	Floor ชั้น	Location สถานที่	Battery Record / บันทึกแบตเตอรี่ DC Voltage แรงดันไฟฟ้ากระแสตรง (1)	DC Ampere กระแสไฟฟ้ากระแสตรง (2)	Latest Change วันที่เปลี่ยนล่าสุด (3)	Operation of Control System สภาพชุดควบคุม (4) ปกติ	(4) ไม่ปกติ	Condition of Light Bulbs สภาพหลอดไฟ (5) ปกติ	(5) ไม่ปกติ	Discharge Hours จำนวนชั่วโมงที่จ่ายไฟได้ (ชม.) (6)	Remark หมายเหตุ (7)
331	9	Corridor Zone C หน้าโถง Fire Man Lift	12 V	5 Ah	N/A	✓		✓		✓	
332	9	Corridor Zone C	12 V	5 Ah	N/A	✓		✓		✓	
333	9	ST2	12 V	5 Ah	N/A	✓		✓		✓	
334	9	โถง Fire Man Lift	12 V	5 Ah	N/A	✓		✓		✓	
335	8	หน้าประตู Fitness	12 V	5 Ah	N/A	✓		✓		✓	
336	8	ST3	12 V	5 Ah	N/A	✓		✓		✓	
337	8	Corridor Zone B	12 V	5 Ah	N/A	✓		✓		✓	
338	8	Corridor Zone B โถงหน้าลิฟต์	12 V	5 Ah	N/A	✓		✓		✓	
339	8	ST1	12 V	5 Ah	N/A	✓		✓		✓	
340	8	Corridor Zone C หน้าโถง Fire Man Lift	12 V	5 Ah	N/A	✓		✓		✓	
341	8	Corridor Zone C	12 V	5 Ah	N/A	✓		✓		✓	
342	8	ST2	12 V	5 Ah	N/A	✓		✓		✓	
343	8	โถง Fire Man Lift	12 V	5 Ah	N/A	✓		✓		✓	
344	7	Corridor Zone B โถงหน้าลิฟต์	12 V	5 Ah	N/A	✓		✓		✓	
345	7	ห้องซักรีด	12 V	5 Ah	N/A	✓		✓		✓	
346	7	ห้องพักแม่บ้าน	12 V	5 Ah	N/A	✓		✓		✓	
347	7	Corridor Zone C หน้าโถง Fire Man Lift	12 V	5 Ah	N/A	✓		✓		✓	
348	7	Corridor Zone C	12 V	5 Ah	N/A	✓		✓		✓	
349	7	ST2	12 V	5 Ah	N/A	✓		✓		✓	
350	7	โถง Fire Man Lift	12 V	5 Ah	N/A	✓		✓		✓	
351	6B	ที่จอดรถ 6B ระหว่าง 22-23	12 V	5 Ah	N/A	✓		✓		✓	
352	6B	ที่จอดรถ 6B ระหว่าง 16-17	12 V	5 Ah	N/A	✓		✓		✓	
353	6A	ที่จอดรถ 6A ระหว่าง 12-13	12 V	5 Ah	N/A	✓		✓		✓	
354	6A	ST3	12 V	5 Ah	N/A	✓		✓		✓	
355	6	Corridor Zone B โถงหน้าลิฟต์	12 V	5 Ah	N/A	✓		✓		✓	
356	6	หน้าประตูทางออกลานจอด 6A	12 V	5 Ah	N/A	✓		✓		✓	
357	6	Corridor Zone C หน้าโถง Fire Man Lift	12 V	5 Ah	N/A	✓		✓		✓	
358	6	Corridor Zone C	12 V	5 Ah	N/A	✓		✓		✓	
359	6	ST2	12 V	5 Ah	N/A	✓		✓		✓	
360	6	โถง Fire Man Lift	12 V	5 Ah	N/A	✓		✓		✓	
361	5B	Pump Swimming Pool	12 V	5 Ah	N/A	✓		✓		✓	
362	5B	ที่จอดรถ 5B ระหว่าง 22-23	12 V	5 Ah	N/A	✓		✓		✓	
363	5B	ที่จอดรถ 5B ระหว่าง 16-17	12 V	5 Ah	N/A	✓		✓		✓	

Emergency Light Monthly Checklist

MANAGED BY **Dusit** HOSPITALITY SERVICES

ใบรายงานการตรวจสอบแสงสว่างฉุกเฉินประจำเดือน

เดือน ธันวาคม Year / ปี ....2023.........

Building : COCO PARC

ลำดับ	Floor ชั้น	Location สถานที่	Battery Record / บันทึกแบตเตอรี่ DC Voltage แรงดันไฟฟ้ากระแสตรง (1)	DC Ampere กระแสไฟฟ้ากระแสตรง (2)	Latest Change วันที่เปลี่ยนล่าสุด (3)	Operation of Control System สภาพชุดควบคุม (4) ปกติ	(4) ไม่ปกติ	Condition of Light Bulbs สภาพหลอดไฟ (5) ปกติ	(5) ไม่ปกติ	Discharge Hours จำนวนชั่วโมงที่จ่ายไฟได้ (ชม.) (6)	Remark หมายเหตุ (7)
364	5A	ที่จอดรถ 5A ระหว่าง 12-13	12 V	5 Ah	N/A	✓		✓		✓	
365	5A	ที่จอดรถ 5A ระหว่าง 6-7	12 V	5 Ah	N/A	✓		✓		✓	
366	5A	ST3	12 V	5 Ah	N/A	✓		✓		✓	
367	5A	โถงลิฟต์โดยสาร	12 V	5 Ah	N/A	✓		✓		✓	
368	5	Corridor Zone B โถงหน้าลิฟต์	12 V	5 Ah	N/A	✓		✓		✓	
369	5	หน้าประตูทางออกลานจอด 5A	12 V	5 Ah	N/A	✓		✓		✓	
370	5	Corridor Zone C หน้าโถง Fire Man Lift	12 V	5 Ah	N/A	✓		✓		✓	
371	5	Corridor Zone C	12 V	5 Ah	N/A	✓		✓		✓	
372	5	ST2	12 V	5 Ah	N/A	✓		✓		✓	
373	5	โถง Fire Man Lift	12 V	5 Ah	N/A	✓		✓		✓	
374	4B	ที่จอดรถ 4B ระหว่าง 28-29	12 V	5 Ah	N/A	✓		✓		✓	
375	4B	ที่จอดรถ 4B ระหว่าง 26-27	12 V	5 Ah	N/A	✓		✓		✓	
376	4B	ที่จอดรถ 4B ระหว่าง 22-23	12 V	5 Ah	N/A	✓		✓		✓	
377	4B	ที่จอดรถ 4B ระหว่าง 16-17	12 V	5 Ah	N/A	✓		✓		✓	
378	4A	ที่จอดรถ 4A ระหว่าง 12-13	12 V	5 Ah	N/A	✓		✓		✓	
379	4A	ที่จอดรถ 4A ระหว่าง 6-7	12 V	5 Ah	N/A	✓		✓		✓	
380	4A	ST3	12 V	5 Ah	N/A	✓		✓		✓	
381	4	Corridor Zone B โถงหน้าลิฟต์	12 V	5 Ah	N/A	✓		✓		✓	
382	4	หน้าประตูทางออกลานจอด 4A	12 V	5 Ah	N/A	✓		✓		✓	
383	4	Corridor Zone C หน้าโถง Fire Man Lift	12 V	5 Ah	N/A	✓		✓		✓	
384	4	โถง Fire Man Lift	12 V	5 Ah	N/A	✓		✓		✓	
385	3B	ที่จอดรถ 3B ระหว่าง 28-29	12 V	5 Ah	N/A	✓		✓		✓	
386	3B	ที่จอดรถ 3B ระหว่าง 26-27	12 V	5 Ah	N/A	✓		✓		✓	
387	3B	ที่จอดรถ 3B ระหว่าง 22-23	12 V	5 Ah	N/A	✓		✓		✓	
388	3B	ที่จอดรถ 3B ระหว่าง 16-17	12 V	5 Ah	N/A	✓		✓		✓	
389	3A	ที่จอดรถ 3A ระหว่าง 12-13	12 V	5 Ah	N/A	✓		✓		✓	
390	3A	ที่จอดรถ 3A ระหว่าง 6-7	12 V	5 Ah	N/A	✓		✓		✓	
391	3A	ST3	12 V	5 Ah	N/A	✓		✓		✓	
392	3	หน้าประตูทางออกลานจอด 3A	12 V	5 Ah	N/A	✓		✓		✓	
393	3	หน้าประตูห้อง Generator	12 V	5 Ah	N/A	✓		✓		✓	
394	3	Corridor Zone C	12 V	5 Ah	N/A	✓		✓		✓	
395	3	ST2	12 V	5 Ah	N/A	✓		✓		✓	
396	3	โถง Fire Man Lift	12 V	5 Ah	N/A	✓		✓		✓	

Emergency Light Monthly Checklist

ใบรายงานการตรวจสอบแสงสว่างฉุกเฉินประจำเดือน

เดือน ธันวาคม Year / ปี ....2023.........

MANAGED BY Dusit HOSPITALITY SERVICES

Building : COCO PARC

ลำดับ	Floor ชั้น	Location สถานที่	Battery Record / บันทึกค่าแบตเตอรี่ DC Voltage แรงดันไฟฟ้ากระแสตรง (1)	DC Ampere กระแสไฟฟ้ากระแสตรง (2)	Latest Change วันที่เปลี่ยนล่าสุด (3)	Operation of Control System สภาพชุดควบคุม (4) ปกติ	(4) ไม่ปกติ	Condition of Light Bulbs สภาพหลอดไฟ (5) ปกติ	(5) ไม่ปกติ	Discharge Hours จำนวนชั่วโมงที่ใช้งาน (6)	Remark หมายเหตุ (7)
397	3	ในห้อง MDB หม้อแปลง 1	12 V	5 Ah	N/A	✓		✓		✓	
398	3	ในห้อง MDB หม้อแปลง 2	12 V	5 Ah	N/A	✓		✓		✓	
399	2B	ประตูทางออกไปพื้นที่สีเขียว	12 V	5 Ah	N/A	✓		✓		✓	
400	2B	ช่องจอด 2B ระหว่าง 28-29	12 V	5 Ah	N/A	✓		✓		✓	
401	2B	ช่องจอด 2B ระหว่าง 26-27	12 V	5 Ah	N/A	✓		✓		✓	
402	2B	ช่องจอด 2B ระหว่าง 22-23	12 V	5 Ah	N/A	✓		✓		✓	
403	2B	ช่องจอด 2B ระหว่าง 16-17	12 V	5 Ah	N/A	✓		✓		✓	
404	2A	ช่องจอด 2A ระหว่าง 12-13	12 V	5 Ah	N/A	✓		✓		✓	
405	2A	ช่องจอด 2A ระหว่าง 6-7	12 V	5 Ah	N/A	✓		✓		✓	
406	2A	ST3	12 V	5 Ah	N/A	✓		✓		✓	
407	2	Corridor Zone B โถงหน้าลิฟต์	12 V	5 Ah	N/A	✓		✓		✓	
408	2	หน้าประตูทางออกลานจอด 2A	12 V	5 Ah	N/A	✓		✓		✓	
409	2	หน้าโถงลิฟต์ ST1	12 V	5 Ah	N/A	✓		✓		✓	
410	2	Corridor Zone C ST2	12 V	5 Ah	N/A	✓		✓		✓	
411	2	หลังประตู ST2	12 V	5 Ah	N/A	✓		✓		✓	
412	2	ST2	12 V	5 Ah	N/A	✓		✓		✓	
413	2	โถง Fire Man Lift	12 V	5 Ah	N/A	✓		✓		✓	
414	1B	ช่องจอด 1B ระหว่าง 32-33	12 V	5 Ah	N/A	✓		✓		✓	
415	1B	ช่องจอด 1B ระหว่าง 30-31	12 V	5 Ah	N/A	✓		✓		✓	
416	1B	ช่องจอด 1B ระหว่าง 28-29	12 V	5 Ah	N/A	✓		✓		✓	
417	1B	ช่องจอด 1B ระหว่าง 26-27	12 V	5 Ah	N/A	✓		✓		✓	
418	1B	ช่องจอด 1B ระหว่าง 22-23	12 V	5 Ah	N/A	✓		✓		✓	
419	1B	ช่องจอด 1B ระหว่าง 16-17	12 V	5 Ah	N/A	✓		✓		✓	
420	1A	ช่องจอด 1A ระหว่าง 12-13	12 V	5 Ah	N/A	✓		✓		✓	
421	1A	ช่องจอด 1A ระหว่าง 6-7	12 V	5 Ah	N/A	✓		✓		✓	
422	1	ห้อง RMU โครงการ	12 V	5 Ah	N/A	✓		✓		✓	
423	1	ห้อง RMU Meter การไฟฟ้า	12 V	5 Ah	N/A	✓		✓		✓	
424	1	ST2	12 V	5 Ah	N/A	✓		✓		✓	
425	1	โถง Fire Man Lift	12 V	5 Ah	N/A	✓		✓		✓	
426	B1	ST3	12 V	5 Ah	N/A	✓		✓		✓	
427	B1	ช่องจอด B1 ระหว่าง 16-17	12 V	5 Ah	N/A	✓		✓		✓	
428	B1	ช่องจอด B1 ระหว่าง 22-23	12 V	5 Ah	N/A	✓		✓		✓	
429	B1	ช่องจอด B1 ระหว่าง 26-27	12 V	5 Ah	N/A	✓		✓		✓	

Emergency Light Monthly Checklist

ใบรายงานการตรวจสอบแสงสว่างฉุกเฉินประจำเดือน

เดือน ธันวาคม Year / ปี ....2023.........

MANAGED BY Dusit HOSPITALITY SERVICES

Building : COCO PARC

ลำดับ	Floor ชั้น	Location สถานที่	Battery Record / บันทึกค่าแบตเตอรี่ DC Voltage แรงดันไฟฟ้ากระแสตรง (1)	DC Ampere กระแสไฟฟ้ากระแสตรง (2)	Latest Change วันที่เปลี่ยนล่าสุด (3)	Operation of Control System สภาพชุดควบคุม (4) ปกติ	(4) ไม่ปกติ	Condition of Light Bulbs สภาพหลอดไฟ (5) ปกติ	(5) ไม่ปกติ	Discharge Hours จำนวนชั่วโมงที่ใช้งาน (6)	Remark หมายเหตุ (7)
430	B1	ช่องจอด B1 ระหว่าง 28-29	12 V	5 Ah	N/A	✓		✓		✓	
431	B1	ช่องจอด B1 ระหว่าง 30-31	12 V	5 Ah	N/A	✓		✓		✓	
432	B1	ช่องจอด B1 ระหว่าง 32-33	12 V	5 Ah	N/A	✓		✓		✓	
433	B1	Corridor Zone B โถงหน้าลิฟต์	12 V	5 Ah	N/A	✓		✓		✓	
434	B1	ST1	12 V	5 Ah	N/A	✓		✓		✓	
435	B1	Corridor Zone C หน้าโถง Fire Man Lift	12 V	5 Ah	N/A	✓		✓		✓	
436	B1	โถง Fire Man Lift	12 V	5 Ah	N/A	✓		✓		✓	
437	B1	ST3	12 V	5 Ah	N/A	✓		✓		✓	
438	B2	ST3 ทางลง ห้อง Fire Pump B2	12 V	5 Ah	N/A	✓		✓		✓	

Remark / หมายเหตุ ....

....

....

Note : (1) Please Mark N/A if not applicable / กรุณาใส่ N/A ถ้าไม่มีข้อมูล

(2) Item / รายการที่ (5) , (6) Please Mark, ✓ Normal , ✗ Abnormal / กรุณาใส่เครื่องหมาย ✓ ปกติ , ✗ ไม่ปกติ

(3) Item / รายการที่ (1) , (2) , (3) , (4) , (7) Please Specify Detail Data / กรุณาระบุรายละเอียดของข้อมูล

Recorded By / ผู้บันทึกโดย
Signature / ลายมือ (Tech. / ช่าง)
....
Date / วันที่ ....6 / 1 / 67....
Time / เวลา ....

Checked By / ตรวจสอบโดย
Signature / ลายมือ (Tech. Sup. / หัวหน้าช่าง)
....ฤกษ์ชัย....
Date / วันที่ ....6/1/67....
Time / เวลา ....

Verified By / ทบทวนตรวจสอบโดย
Signature / ลายมือ (BSL / ผู้จัดการอาคาร)
....
Date / วันที่ ....6 / 1 / 67....

Fire Extinguisher Monthly Checklist

ใบรายงานการตรวจสอบถังดับเพลิงประจำเดือน

Month / เดือน ธันวาคม Year / ปี ......2023....

Building : COCO PARC

MANAGED BY Dusit HOSPITALITY SERVICES

Floor		สถานที่	สายฉีด		คันบังคับ		สภาพตัวถัง		เกจวัดแรงดัน		ชนิด	หมายเหตุ
			ปกติ	ไม่ปกติ	ปกติ	ไม่ปกติ	ปกติ	ไม่ปกติ	ปกติ	ไม่ปกติ		
1	Roof	หน้าห้องลิฟต์โดยสาร	✓		✓		✓		✓		Dry chemical	
2	Roof	ห้องเครื่องลิฟต์โดยสาร	✓		✓		✓		✓		Dry chemical	
3	Roof	ห้องเครื่อง Fire Man Lift	✓		✓		✓		✓		Dry chemical	
4	Roof	ห้องเครื่อง Booster Pump	✓		✓		✓		✓		Dry chemical	
5	37	หน้าบันไดหนีไฟ ST-3	✓		✓		✓		✓		Dry chemical	
6	37	โถงหน้าลิฟต์โดยสาร	✓		✓		✓		✓		Dry chemical	
7	37	โถงหน้าลิฟต์โดยสาร	✓		✓		✓		✓		Dry chemical	
8	37	หน้าโถง Fire Man Lift	✓		✓		✓		✓		Dry chemical	
9	37	โถง Fire Man Lift	✓		✓		✓		✓		Dry chemical	
10	36	หน้าบันไดหนีไฟ ST-3	✓		✓		✓		✓		Dry chemical	
11	36	โถงหน้าลิฟต์โดยสาร	✓		✓		✓		✓		Dry chemical	
12	36	หน้าโถง Fire Man Lift	✓		✓		✓		✓		Dry chemical	
13	36	โถง Fire Man Lift	✓		✓		✓		✓		Dry chemical	
14	35	หน้าบันไดหนีไฟ ST-3	✓		✓		✓		✓		Dry chemical	
15	35	โถงหน้าลิฟต์โดยสาร	✓		✓		✓		✓		Dry chemical	
16	35	หน้าโถง Fire Man Lift	✓		✓		✓		✓		Dry chemical	
17	35	โถง Fire Man Lift	✓		✓		✓		✓		Dry chemical	
18	34	หน้าบันไดหนีไฟ ST-3	✓		✓		✓		✓		Dry chemical	
19	34	โถงหน้าลิฟต์โดยสาร	✓		✓		✓		✓		Dry chemical	
20	34	หน้าโถง Fire Man Lift	✓		✓		✓		✓		Dry chemical	
21	34	โถง Fire Man Lift	✓		✓		✓		✓		Dry chemical	
22	33	หน้าบันไดหนีไฟ ST-3	✓		✓		✓		✓		Dry chemical	
23	33	โถงหน้าลิฟต์โดยสาร	✓		✓		✓		✓		Dry chemical	
24	33	หน้าโถง Fire Man Lift	✓		✓		✓		✓		Dry chemical	
25	33	โถง Fire Man Lift	✓		✓		✓		✓		Dry chemical	
26	32	หน้าบันไดหนีไฟ ST-3	✓		✓		✓		✓		Dry chemical	
27	32	โถงหน้าลิฟต์โดยสาร	✓		✓		✓		✓		Dry chemical	
28	32	หน้าโถง Fire Man Lift	✓		✓		✓		✓		Dry chemical	
29	32	โถง Fire Man Lift	✓		✓		✓		✓		Dry chemical	
30	31	หน้าบันไดหนีไฟ ST-3	✓		✓		✓		✓		Dry chemical	
31	31	โถงหน้าลิฟต์โดยสาร	✓		✓		✓		✓		Dry chemical	
32	31	หน้าโถง Fire Man Lift	✓		✓		✓		✓		Dry chemical	
33	31	โถง Fire Man Lift	✓		✓		✓		✓		Dry chemical	
34	30	หน้าบันไดหนีไฟ ST-3	✓		✓		✓		✓		Dry chemical	
35	30	โถงหน้าลิฟต์โดยสาร	✓		✓		✓		✓		Dry chemical	
36	30	หน้าโถง Fire Man Lift	✓		✓		✓		✓		Dry chemical	
37	30	โถง Fire Man Lift	✓		✓		✓		✓		Dry chemical	
38	29	หน้าบันไดหนีไฟ ST-3	✓		✓		✓		✓		Dry chemical	
39	29	โถงหน้าลิฟต์โดยสาร	✓		✓		✓		✓		Dry chemical	

Fire Extinguisher Monthly Checklist

ใบรายงานการตรวจสอบถังดับเพลิงประจำเดือน

Month / เดือน ธันวาคม Year / ปี ......2023....

Building : COCO PARC

MANAGED BY Dusit HOSPITALITY SERVICES

Floor		สถานที่	สายฉีด		คันบังคับ		สภาพตัวถัง		เกจวัดแรงดัน		ชนิด	หมายเหตุ
			ปกติ	ไม่ปกติ	ปกติ	ไม่ปกติ	ปกติ	ไม่ปกติ	ปกติ	ไม่ปกติ		
40	29	หน้าโถง Fire Man Lift	✓		✓		✓		✓		Dry chemical	
41	29	โถง Fire Man Lift	✓		✓		✓		✓		Dry chemical	
42	28	หน้าบันไดหนีไฟ ST-3	✓		✓		✓		✓		Dry chemical	
43	28	โถงหน้าลิฟต์โดยสาร	✓		✓		✓		✓		Dry chemical	
44	28	หน้าโถง Fire Man Lift	✓		✓		✓		✓		Dry chemical	
45	28	โถง Fire Man Lift	✓		✓		✓		✓		Dry chemical	
46	27	หน้าบันไดหนีไฟ ST-3	✓		✓		✓		✓		Dry chemical	
47	27	โถงหน้าลิฟต์โดยสาร	✓		✓		✓		✓		Dry chemical	
48	27	หน้าโถง Fire Man Lift	✓		✓		✓		✓		Dry chemical	
49	27	โถง Fire Man Lift	✓		✓		✓		✓		Dry chemical	
50	26	หน้าบันไดหนีไฟ ST-3	✓		✓		✓		✓		Dry chemical	
51	26	โถงหน้าลิฟต์โดยสาร	✓		✓		✓		✓		Dry chemical	
52	26	หน้าโถง Fire Man Lift	✓		✓		✓		✓		Dry chemical	
53	26	โถง Fire Man Lift	✓		✓		✓		✓		Dry chemical	
54	25	หน้าบันไดหนีไฟ ST-3	✓		✓		✓		✓		Dry chemical	
55	25	โถงหน้าลิฟต์โดยสาร	✓		✓		✓		✓		Dry chemical	
56	25	หน้าโถง Fire Man Lift	✓		✓		✓		✓		Dry chemical	
57	25	โถง Fire Man Lift	✓		✓		✓		✓		Dry chemical	
58	24	หน้าบันไดหนีไฟ ST-3	✓		✓		✓		✓		Dry chemical	
59	24	โถงหน้าลิฟต์โดยสาร	✓		✓		✓		✓		Dry chemical	
60	24	หน้าโถง Fire Man Lift	✓		✓		✓		✓		Dry chemical	
61	24	โถง Fire Man Lift	✓		✓		✓		✓		Dry chemical	
62	23	หน้าบันไดหนีไฟ ST-3	✓		✓		✓		✓		Dry chemical	
63	23	โถงหน้าลิฟต์โดยสาร	✓		✓		✓		✓		Dry chemical	
64	23	หน้าโถง Fire Man Lift	✓		✓		✓		✓		Dry chemical	
65	23	โถง Fire Man Lift	✓		✓		✓		✓		Dry chemical	
66	22	หน้าบันไดหนีไฟ ST-3	✓		✓		✓		✓		Dry chemical	
67	22	โถงหน้าลิฟต์โดยสาร	✓		✓		✓		✓		Dry chemical	
68	22	หน้าโถง Fire Man Lift	✓		✓		✓		✓		Dry chemical	
69	22	โถง Fire Man Lift	✓		✓		✓		✓		Dry chemical	
70	21	หน้าบันไดหนีไฟ ST-3	✓		✓		✓		✓		Dry chemical	
71	21	โถงหน้าลิฟต์โดยสาร	✓		✓		✓		✓		Dry chemical	
72	21	หน้าโถง Fire Man Lift	✓		✓		✓		✓		Dry chemical	
73	21	โถง Fire Man Lift	✓		✓		✓		✓		Dry chemical	
74	20	หน้าบันไดหนีไฟ ST-3	✓		✓		✓		✓		Dry chemical	
75	20	โถงหน้าลิฟต์โดยสาร	✓		✓		✓		✓		Dry chemical	
76	20	หน้าโถง Fire Man Lift	✓		✓		✓		✓		Dry chemical	
77	20	โถง Fire Man Lift	✓		✓		✓		✓		Dry chemical	

Fire Extinguisher Monthly Checklist

ใบรายงานการตรวจสอบถังดับเพลิงดับเพลิงประจำเดือน

Month / เดือน ธันวาคม Year / ปี ……2023….

Building : COCO PARC

MANAGED BY Dusit HOSPITALITY SERVICES

Floor		สถานที่	สายฉีด		คันบังคับ		สภาพตัวถัง		เกจวัดแรงดัน		ชนิด	หมายเหตุ
			ปกติ	ไม่ปกติ	ปกติ	ไม่ปกติ	ปกติ	ไม่ปกติ	ปกติ	ไม่ปกติ		
78	19	หน้าบันไดหนีไฟ ST-3	✓		✓		✓		✓		Dry chemical	
79	19	โถงหน้าลิฟต์โดยสาร	✓		✓		✓		✓		Dry chemical	
80	19	หน้าโถง Fire Man Lift	✓		✓		✓		✓		Dry chemical	
81	19	โถง Fire Man Lift	✓		✓		✓		✓		Dry chemical	
82	18	หน้าบันไดหนีไฟ ST-3	✓		✓		✓		✓		Dry chemical	
83	18	โถงหน้าลิฟต์โดยสาร	✓		✓		✓		✓		Dry chemical	
84	18	หน้าโถง Fire Man Lift	✓		✓		✓		✓		Dry chemical	
85	18	โถง Fire Man Lift	✓		✓		✓		✓		Dry chemical	
86	17	หน้าบันไดหนีไฟ ST-3	✓		✓		✓		✓		Dry chemical	
87	17	โถงหน้าลิฟต์โดยสาร	✓		✓		✓		✓		Dry chemical	
88	17	หน้าโถง Fire Man Lift	✓		✓		✓		✓		Dry chemical	
89	17	โถง Fire Man Lift	✓		✓		✓		✓		Dry chemical	
90	16	หน้าบันไดหนีไฟ ST-3	✓		✓		✓		✓		Dry chemical	
91	16	โถงหน้าลิฟต์โดยสาร	✓		✓		✓		✓		Dry chemical	
92	16	หน้าโถง Fire Man Lift	✓		✓		✓		✓		Dry chemical	
93	16	โถง Fire Man Lift	✓		✓		✓		✓		Dry chemical	
94	15	หน้าบันไดหนีไฟ ST-3	✓		✓		✓		✓		Dry chemical	
95	15	โถงหน้าลิฟต์โดยสาร	✓		✓		✓		✓		Dry chemical	
96	15	หน้าโถง Fire Man Lift	✓		✓		✓		✓		Dry chemical	
97	15	โถง Fire Man Lift	✓		✓		✓		✓		Dry chemical	
98	14	หน้าบันไดหนีไฟ ST-3	✓		✓		✓		✓		Dry chemical	
99	14	โถงหน้าลิฟต์โดยสาร	✓		✓		✓		✓		Dry chemical	
100	14	หน้าโถง Fire Man Lift	✓		✓		✓		✓		Dry chemical	
101	14	โถง Fire Man Lift	✓		✓		✓		✓		Dry chemical	
102	12A	หน้าบันไดหนีไฟ ST-3	✓		✓		✓		✓		Dry chemical	
103	12A	โถงหน้าลิฟต์โดยสาร	✓		✓		✓		✓		Dry chemical	
104	12A	หน้าโถง Fire Man Lift	✓		✓		✓		✓		Dry chemical	
105	12A	โถง Fire Man Lift	✓		✓		✓		✓		Dry chemical	
106	11	หน้าบันไดหนีไฟ ST-3	✓		✓		✓		✓		Dry chemical	
107	11	โถงหน้าลิฟต์โดยสาร	✓		✓		✓		✓		Dry chemical	
108	11	หน้าโถง Fire Man Lift	✓		✓		✓		✓		Dry chemical	
109	11	โถง Fire Man Lift	✓		✓		✓		✓		Dry chemical	
110	10	หน้าบันไดหนีไฟ ST-3	✓		✓		✓		✓		Dry chemical	
111	10	โถงหน้าลิฟต์โดยสาร	✓		✓		✓		✓		Dry chemical	
112	10	หน้าโถง Fire Man Lift	✓		✓		✓		✓		Dry chemical	
113	10	โถง Fire Man Lift	✓		✓		✓		✓		Dry chemical	
114	9	หน้าบันไดหนีไฟ ST-3	✓		✓		✓		✓		Dry chemical	
115	9	โถงหน้าลิฟต์โดยสาร	✓		✓		✓		✓		Dry chemical	

Fire Extinguisher Monthly Checklist

ใบรายงานการตรวจสอบถังดับเพลิงดับเพลิงประจำเดือน

Month / เดือน ธันวาคม Year / ปี ……2023….

Building : COCO PARC

MANAGED BY Dusit HOSPITALITY SERVICES

Floor		สถานที่	สายฉีด		คันบังคับ		สภาพตัวถัง		เกจวัดแรงดัน		ชนิด	หมายเหตุ
			ปกติ	ไม่ปกติ	ปกติ	ไม่ปกติ	ปกติ	ไม่ปกติ	ปกติ	ไม่ปกติ		
116	9	หน้าโถง Fire Man Lift	✓		✓		✓		✓		Dry chemical	
117	9	โถง Fire Man Lift	✓		✓		✓		✓		Dry chemical	
118	8	ห้อง Fitness	✓		✓		✓		✓		Dry chemical	
119	8	โถงหน้าลิฟต์โดยสาร	✓		✓		✓		✓		Dry chemical	
120	8	หน้าโถง Fire Man Lift	✓		✓		✓		✓		Dry chemical	
121	8	โถง Fire Man Lift	✓		✓		✓		✓		Dry chemical	
122	7	ลานจอดรถ 7B	✓		✓		✓		✓		Dry chemical	
123	7	โถงหน้าลิฟต์โดยสาร	✓		✓		✓		✓		Dry chemical	
124	7	หน้าโถง Fire Man Lift	✓		✓		✓		✓		Dry chemical	
125	7	โถง Fire Man Lift	✓		✓		✓		✓		Dry chemical	
126	6	ลานจอดรถ 6B	✓		✓		✓		✓		Dry chemical	
127	6	โถงหน้าลิฟต์โดยสาร	✓		✓		✓		✓		Dry chemical	
128	6	หน้าโถง Fire Man Lift	✓		✓		✓		✓		Dry chemical	
129	6	โถง Fire Man Lift	✓		✓		✓		✓		Dry chemical	
130	5	ลานจอดรถ 5B	✓		✓		✓		✓		Dry chemical	
131	5	ลานจอดรถ 5B-N	✓		✓		✓		✓		Dry chemical	
132	5	โถงหน้าลิฟต์โดยสาร	✓		✓		✓		✓		Dry chemical	
133	5	หน้าโถง Fire Man Lift	✓		✓		✓		✓		Dry chemical	
134	5	โถง Fire Man Lift	✓		✓		✓		✓		Dry chemical	
135	4	ลานจอดรถ 4B	✓		✓		✓		✓		Dry chemical	
136	4	ลานจอดรถ 4B-N	✓		✓		✓		✓		Dry chemical	
137	4	โถงหน้าลิฟต์โดยสาร	✓		✓		✓		✓		Dry chemical	
138	4	หน้าโถง Fire Man Lift	✓		✓		✓		✓		Dry chemical	
139	4	โถง Fire Man Lift	✓		✓		✓		✓		Dry chemical	
140	3	ลานจอดรถ 3B	✓		✓		✓		✓		Dry chemical	
141	3	ลานจอดรถ 3B-N	✓		✓		✓		✓		Dry chemical	
142	3	โถงหน้าลิฟต์โดยสาร	✓		✓		✓		✓		Dry chemical	
143	3	หน้าโถง Fire Man Lift	✓		✓		✓		✓		Dry chemical	
144	3	โถง Fire Man Lift	✓		✓		✓		✓		Dry chemical	
145	3	ห้อง MDB	✓		✓		✓		✓		CARBON DIOXIDE	
146	3	ห้อง Generator	✓		✓		✓		✓		CARBON DIOXIDE	
147	2	ลานจอดรถ 2B-N	✓		✓		✓		✓		Dry chemical	
148	2	โถงหน้าลิฟต์โดยสาร	✓		✓		✓		✓		Dry chemical	
149	2	หน้าโถง Fire Man Lift	✓		✓		✓		✓		Dry chemical	
150	2	โถง Fire Man Lift	✓		✓		✓		✓		Dry chemical	
151	1	ลานจอดรถ 1B	✓		✓		✓		✓		Dry chemical	
152	1	ลานจอดรถ 1B-N	✓		✓		✓		✓		Dry chemical	
153	1	โถงหน้าลิฟต์โดยสาร	✓		✓		✓		✓		Dry chemical	

Fire Extinguisher Monthly Checklist

ใบรายงานการตรวจสอบถังดับเพลิงดับเพลิงประจำเดือน

Month / เดือน ธันวาคม Year / ปี ......2023....

Building : COCO PARC

MANAGED BY Dusit HOSPITALITY SERVICES

Floor		สถานที่	สายฉีด		คันบังคับ		สภาพตัวถัง		เกจวัดแรงดัน		ชนิด	หมายเหตุ
			ปกติ	ไม่ปกติ	ปกติ	ไม่ปกติ	ปกติ	ไม่ปกติ	ปกติ	ไม่ปกติ		
154	1	หน้าโถง Fire Man Lift	✓		✓		✓		✓		Dry chemical	
155	1	โถง Fire Man Lift	✓		✓		✓		✓		Dry chemical	
156	1	ห้อง CCTV	✓		✓		✓		✓		HALOTRON	
157	B1	ลานจอด 1D-N	✓		✓		✓		✓		Dry chemical	
158	B1	โถงหน้าลิฟต์โดยสาร	✓		✓		✓		✓		Dry chemical	
159	B1	หน้าโถง Fire Man Lift	✓		✓		✓		✓		Dry chemical	
160	B2	ห้อง Fire Pump	✓		✓		✓		✓		Dry chemical	
			✓		✓		✓		✓			

Remark / หมายเหตุ ....

....

Note : Please Mark N/A if not applicable , P Normal , x Abnormal / กรุณาใส่ N/A ถ้าไม่มีข้อมูล , P ปกติ , x ไม่ปกติ

Signature / ผู้บันทึก (Tech. / ช่าง) .... Date / วันที่ 6/1/67

Checked By / ตรวจสอบโดย
Signature / ลายเซ็น (Security Manager / หัวหน้ารปภ.) .... Date / วันที่ 6/1/67

Signature / ลายเซ็น (BM. / ผู้จัดการอาคาร) .... Date / วันที่ 6/1/67

Fire Hose Cabinet Monthly Checklist

ใบรายงานการตรวจสอบตู้เก็บสายฉีดน้ำดับเพลิงประจำเดือน

Month / เดือน ธันวาคม Year / ปี ......2023...............

Building : COCO PARC

MANAGED BY Dusit HOSPITALITY SERVICES

Floor ชั้น		Location สถานที่	Water Valves วาล์วน้ำ	Nozzle Brazenness Cover ฝาครอบทองเหลือง	Hose Reel สายฉีดแบบหัวหมุน	Hose Rack สายฉีดแบบท่อผ้าใบ	Nozzle หัวฉีดน้ำ	Leakage / Seal รอยรั่วและซีล	Cabinet / Glass / Key ตู้	กระจก	กุญแจ
1	37	หน้าบันไดหนีไฟ ST-3	✓	X	✓	X	X	✓	✓	✓	✓
2	37	โถงหน้าลิฟต์โดยสาร	✓	X	✓	X	X	✓	✓	✓	✓
3	37	หน้าโถง Fire Man Lift	✓	X	✓	X	X	✓	✓	✓	✓
4	37	โถง Fire Man Lift	✓	X	✓	X	X	✓	✓	✓	✓
5	36	หน้าบันไดหนีไฟ ST-3	✓	X	✓	X	X	✓	✓	✓	✓
6	36	โถงหน้าลิฟต์โดยสาร	✓	X	✓	X	X	✓	✓	✓	✓
7	36	หน้าโถง Fire Man Lift	✓	X	✓	X	X	✓	✓	✓	✓
8	36	โถง Fire Man Lift	✓	X	✓	X	X	✓	✓	✓	✓
9	35	หน้าบันไดหนีไฟ ST-3	✓	X	✓	X	X	✓	✓	✓	✓
10	35	โถงหน้าลิฟต์โดยสาร	✓	X	✓	X	X	✓	✓	✓	✓
11	35	หน้าโถง Fire Man Lift	✓	X	✓	X	X	✓	✓	✓	✓
12	35	โถง Fire Man Lift	✓	X	✓	X	X	✓	✓	✓	✓
13	34	หน้าบันไดหนีไฟ ST-3	✓	X	✓	X	X	✓	✓	✓	✓
14	34	โถงหน้าลิฟต์โดยสาร	✓	X	✓	X	X	✓	✓	✓	✓
15	34	หน้าโถง Fire Man Lift	✓	X	✓	X	X	✓	✓	✓	✓
16	34	โถง Fire Man Lift	✓	X	✓	X	X	✓	✓	✓	✓
17	33	หน้าบันไดหนีไฟ ST-3	✓	X	✓	X	X	✓	✓	✓	✓
18	33	โถงหน้าลิฟต์โดยสาร	✓	X	✓	X	X	✓	✓	✓	✓
19	33	หน้าโถง Fire Man Lift	✓	X	✓	X	X	✓	✓	✓	✓
20	33	โถง Fire Man Lift	✓	X	✓	X	X	✓	✓	✓	✓
21	32	หน้าบันไดหนีไฟ ST-3	✓	X	✓	X	X	✓	✓	✓	✓
22	32	โถงหน้าลิฟต์โดยสาร	✓	X	✓	X	X	✓	✓	✓	✓
23	32	หน้าโถง Fire Man Lift	✓	X	✓	X	X	✓	✓	✓	✓
24	32	โถง Fire Man Lift	✓	X	✓	X	X	✓	✓	✓	✓
25	31	หน้าบันไดหนีไฟ ST-3	✓	X	✓	X	X	✓	✓	✓	✓
26	31	โถงหน้าลิฟต์โดยสาร	✓	X	✓	X	X	✓	✓	✓	✓
27	31	หน้าโถง Fire Man Lift	✓	X	✓	X	X	✓	✓	✓	✓
28	31	โถง Fire Man Lift	✓	X	✓	X	X	✓	✓	✓	✓
29	30	หน้าบันไดหนีไฟ ST-3	✓	X	✓	X	X	✓	✓	✓	✓
30	30	โถงหน้าลิฟต์โดยสาร	✓	X	✓	X	X	✓	✓	✓	✓
31	30	หน้าโถง Fire Man Lift	✓	X	✓	X	X	✓	✓	✓	✓
32	30	โถง Fire Man Lift	✓	X	✓	X	X	✓	✓	✓	✓
33	29	หน้าบันไดหนีไฟ ST-3	✓	X	✓	X	X	✓	✓	✓	✓

Fire Hose Cabinet Monthly Checklist

ใบรายงานการตรวจสอบตู้เก็บสายฉีดน้ำดับเพลิงประจำเดือน

Month / เดือน ธันวาคม Year / ปี ......2023...............

Building : COCO PARC

MANAGED BY Dusit HOSPITALITY SERVICES

Floor ชั้น		Location สถานที่	Water Valves วาล์วน้ำ	Nozzle Brazenness Cover ฝาครอบทองเหลือง	Hose Reel สายฉีดแบบหัวหมุน	Hose Rack สายฉีดแบบท่อผ้าใบ	Nozzle หัวฉีดน้ำ	Leakage / Seal รอยรั่วและซีล	Cabinet / Glass / Key ตู้	กระจก	กุญแจ
34	29	โถงหน้าลิฟต์โดยสาร	/	X	/	X	X	/	/	/	/
35	29	หน้าโถง Fire Man Lift	/	X	/	X	X	/	/	/	/
36	29	โถง Fire Man Lift	/	X	/	X	X	/	/	/	/
37	28	หน้าบันไดหนีไฟ ST-3	/	X	/	X	X	/	/	/	/
38	28	โถงหน้าลิฟต์โดยสาร	/	X	/	X	X	/	/	/	/
39	28	หน้าโถง Fire Man Lift	/	X	/	X	X	/	/	/	/
40	28	โถง Fire Man Lift	/	X	/	X	X	/	/	/	/
41	27	หน้าบันไดหนีไฟ ST-3	/	X	/	X	X	/	/	/	/
42	27	โถงหน้าลิฟต์โดยสาร	/	X	/	X	X	/	/	/	/
43	27	หน้าโถง Fire Man Lift	/	X	/	X	X	/	/	/	/
44	27	โถง Fire Man Lift	/	X	/	X	X	/	/	/	/
45	26	หน้าบันไดหนีไฟ ST-3	/	X	/	X	X	/	/	/	/
46	26	โถงหน้าลิฟต์โดยสาร	/	X	/	X	X	/	/	/	/
47	26	หน้าโถง Fire Man Lift	/	X	/	X	X	/	/	/	/
48	26	โถง Fire Man Lift	/	X	/	X	X	/	/	/	/
49	25	หน้าบันไดหนีไฟ ST-3	/	X	/	X	X	/	/	/	/
50	25	โถงหน้าลิฟต์โดยสาร	/	X	/	X	X	/	/	/	/
51	25	หน้าโถง Fire Man Lift	/	X	/	X	X	/	/	/	/
52	25	โถง Fire Man Lift	/	X	/	X	X	/	/	/	/
53	24	หน้าบันไดหนีไฟ ST-3	/	X	/	X	X	/	/	/	/
54	24	โถงหน้าลิฟต์โดยสาร	/	X	/	X	X	/	/	/	/
55	24	หน้าโถง Fire Man Lift	/	X	/	X	X	/	/	/	/
56	24	โถง Fire Man Lift	/	X	/	X	X	/	/	/	/
57	23	หน้าบันไดหนีไฟ ST-3	/	X	/	X	X	/	/	/	/
58	23	โถงหน้าลิฟต์โดยสาร	/	X	/	X	X	/	/	/	/
59	23	หน้าโถง Fire Man Lift	/	X	/	X	X	/	/	/	/
60	23	โถง Fire Man Lift	/	X	/	X	X	/	/	/	/
61	22	หน้าบันไดหนีไฟ ST-3	/	X	/	X	X	/	/	/	/
62	22	โถงหน้าลิฟต์โดยสาร	/	X	/	X	X	/	/	/	/
63	22	หน้าโถง Fire Man Lift	/	X	/	X	X	/	/	/	/
64	22	โถง Fire Man Lift	/	X	/	X	X	/	/	/	/
65	21	หน้าบันไดหนีไฟ ST-3	/	X	/	X	X	/	/	/	/
66	21	โถงหน้าลิฟต์โดยสาร	/	X	/	X	X	/	/	/	/

Fire Hose Cabinet Monthly Checklist

ใบรายงานการตรวจสอบตู้เก็บสายฉีดน้ำดับเพลิงประจำเดือน

Month / เดือน ธันวาคม Year / ปี ......2023...............

Building : COCO PARC

MANAGED BY Dusit HOSPITALITY SERVICES

Floor ชั้น		Location สถานที่	Water Valves วาล์วน้ำ	Nozzle Brazenness Cover ฝาครอบทองเหลือง	Hose Reel สายฉีดแบบหัวหมุน	Hose Rack สายฉีดแบบท่อผ้าใบ	Nozzle หัวฉีดน้ำ	Leakage / Seal รอยรั่วและซีล	Cabinet / Glass / Key ตู้	กระจก	กุญแจ
67	21	หน้าโถง Fire Man Lift	/	X	/	X	X	/	/	/	/
68	21	โถง Fire Man Lift	/	X	/	X	X	/	/	/	/
69	20	หน้าบันไดหนีไฟ ST-3	/	X	/	X	X	/	/	/	/
70	20	โถงหน้าลิฟต์โดยสาร	/	X	/	X	X	/	/	/	/
71	20	หน้าโถง Fire Man Lift	/	X	/	X	X	/	/	/	/
72	20	โถง Fire Man Lift	/	X	/	X	X	/	/	/	/
73	19	หน้าบันไดหนีไฟ ST-3	/	X	/	X	X	/	/	/	/
74	19	โถงหน้าลิฟต์โดยสาร	/	X	/	X	X	/	/	/	/
75	19	หน้าโถง Fire Man Lift	/	X	/	X	X	/	/	/	/
76	19	โถง Fire Man Lift	/	X	/	X	X	/	/	/	/
77	18	หน้าบันไดหนีไฟ ST-3	/	X	/	X	X	/	/	/	/
78	18	โถงหน้าลิฟต์โดยสาร	/	X	/	X	X	/	/	/	/
79	18	หน้าโถง Fire Man Lift	/	X	/	X	X	/	/	/	/
80	18	โถง Fire Man Lift	/	X	/	X	X	/	/	/	/
81	17	หน้าบันไดหนีไฟ ST-3	/	X	/	X	X	/	/	/	/
82	17	โถงหน้าลิฟต์โดยสาร	/	X	/	X	X	/	/	/	/
83	17	หน้าโถง Fire Man Lift	/	X	/	X	X	/	/	/	/
84	17	โถง Fire Man Lift	/	X	/	X	X	/	/	/	/
85	16	หน้าบันไดหนีไฟ ST-3	/	X	/	X	X	/	/	/	/
86	16	โถงหน้าลิฟต์โดยสาร	/	X	/	X	X	/	/	/	/
87	16	หน้าโถง Fire Man Lift	/	X	/	X	X	/	/	/	/
88	16	โถง Fire Man Lift	/	X	/	X	X	/	/	/	/
89	15	หน้าบันไดหนีไฟ ST-3	/	X	/	X	X	/	/	/	/
90	15	โถงหน้าลิฟต์โดยสาร	/	X	/	X	X	/	/	/	/
91	15	หน้าโถง Fire Man Lift	/	X	/	X	X	/	/	/	/
92	15	โถง Fire Man Lift	/	X	/	X	X	/	/	/	/
93	14	หน้าบันไดหนีไฟ ST-3	/	X	/	X	X	/	/	/	/
94	14	โถงหน้าลิฟต์โดยสาร	/	X	/	X	X	/	/	/	/
95	14	หน้าโถง Fire Man Lift	/	X	/	X	X	/	/	/	/
96	14	โถง Fire Man Lift	/	X	/	X	X	/	/	/	/
97	12A	หน้าบันไดหนีไฟ ST-3	/	X	/	X	X	/	/	/	/
98	12A	โถงหน้าลิฟต์โดยสาร	/	X	/	X	X	/	/	/	/
99	12A	หน้าโถง Fire Man Lift	/	X	/	X	X	/	/	/	/

MANAGED BY Dusit HOSPITALITY SERVICES

Fire Hose Cabinet Monthly Checklist

ใบรายงานการตรวจสอบตู้เก็บสายฉีดน้ำดับเพลิงประจำเดือน

Month / เดือน ธันวาคม Year / ปี ......2023...............

Building : COCO PARC

No.	Floor ชั้น	Location สถานที่	Water Valves วาล์วน้ำ	Nozzle Brazenness Cover ฝาครอบทองเหลือง	Hose Reel สายฉีดแบบหัวหมุน	Hose Rack สายฉีดแบบท่อผ้าใบ	Nozzle หัวฉีดน้ำ	Leakage / Seal รอยรั่วและซีล	Cabinet / Glass / Key: ตู้	กระจก	กุญแจ
100	12A	โถง Fire Man Lift	✓	X	✓	X	X	✓	✓	✓	✓
101	11	หน้าบันไดหนีไฟ ST-3	✓	X	✓	X	X	✓	✓	✓	✓
102	11	โถงหน้าลิฟต์โดยสาร	✓	X	✓	X	X	✓	✓	✓	✓
103	11	หน้าโถง Fire Man Lift	✓	X	✓	X	X	✓	✓	✓	✓
104	11	โถง Fire Man Lift	✓	X	✓	X	X	✓	✓	✓	✓
105	10	หน้าบันไดหนีไฟ ST-3	✓	X	✓	X	X	✓	✓	✓	✓
106	10	โถงหน้าลิฟต์โดยสาร	✓	X	✓	X	X	✓	✓	✓	✓
107	10	หน้าโถง Fire Man Lift	✓	X	✓	X	X	✓	✓	✓	✓
108	10	โถง Fire Man Lift	✓	X	✓	X	X	✓	✓	✓	✓
109	9	หน้าบันไดหนีไฟ ST-3	✓	X	✓	X	X	✓	✓	✓	✓
110	9	โถงหน้าลิฟต์โดยสาร	✓	X	✓	X	X	✓	✓	✓	✓
111	9	หน้าโถง Fire Man Lift	✓	X	✓	X	X	✓	✓	✓	✓
112	9	โถง Fire Man Lift	✓	X	✓	X	X	✓	✓	✓	✓
113	8	ห้อง Fitness	✓	X	✓	X	X	✓	✓	✓	✓
114	8	โถงหน้าลิฟต์โดยสาร	✓	X	✓	X	X	✓	✓	✓	✓
115	8	หน้าโถง Fire Man Lift	✓	X	✓	X	X	✓	✓	✓	✓
116	8	โถง Fire Man Lift	✓	X	✓	X	X	✓	✓	✓	✓
117	7	ลานจอดรถ 7B	✓	X	✓	X	X	✓	✓	✓	✓
118	7	โถงหน้าลิฟต์โดยสาร	✓	X	✓	X	X	✓	✓	✓	✓
119	7	หน้าโถง Fire Man Lift	✓	X	✓	X	X	✓	✓	✓	✓
120	7	โถง Fire Man Lift	✓	X	✓	X	X	✓	✓	✓	✓
121	6	ลานจอดรถ 6B	✓	X	✓	X	X	✓	✓	✓	✓
122	6	โถงหน้าลิฟต์โดยสาร	✓	X	✓	X	X	✓	✓	✓	✓
123	6	หน้าโถง Fire Man Lift	✓	X	✓	X	X	✓	✓	✓	✓
124	6	โถง Fire Man Lift	✓	X	✓	X	X	✓	✓	✓	✓
125	5	ลานจอดรถ 5B	✓	X	✓	X	X	✓	✓	✓	✓
126	5	ลานจอดรถ 5B-N	✓	X	✓	X	X	✓	✓	✓	✓
127	5	โถงหน้าลิฟต์โดยสาร	✓	X	✓	X	X	✓	✓	✓	✓
128	5	หน้าโถง Fire Man Lift	✓	X	✓	X	X	✓	✓	✓	✓
129	5	โถง Fire Man Lift	✓	X	✓	X	X	✓	✓	✓	✓
130	4	ลานจอดรถ 4B	✓	X	✓	X	X	✓	✓	✓	✓
131	4	ลานจอดรถ 4B-N	✓	X	✓	X	X	✓	✓	✓	✓
132	4	โถงหน้าลิฟต์โดยสาร	✓	X	✓	X	X	✓	✓	✓	✓

MANAGED BY Dusit HOSPITALITY SERVICES

Fire Hose Cabinet Monthly Checklist

ใบรายงานการตรวจสอบตู้เก็บสายฉีดน้ำดับเพลิงประจำเดือน

Month / เดือน ธันวาคม Year / ปี ......2023...............

Building : COCO PARC

No.	Floor ชั้น	Location สถานที่	Water Valves วาล์วน้ำ	Nozzle Brazenness Cover ฝาครอบทองเหลือง	Hose Reel สายฉีดแบบหัวหมุน	Hose Rack สายฉีดแบบท่อผ้าใบ	Nozzle หัวฉีดน้ำ	Leakage / Seal รอยรั่วและซีล	Cabinet / Glass / Key: ตู้	กระจก	กุญแจ
133	4	หน้าโถง Fire Man Lift	✓	X	✓	X	X	✓	✓	✓	✓
134	4	โถง Fire Man Lift	✓	X	✓	X	X	✓	✓	✓	✓
135	3	ลานจอดรถ 3B	✓	X	✓	X	X	✓	✓	✓	✓
136	3	ลานจอดรถ 3B-N	✓	X	✓	X	X	✓	✓	✓	✓
137	3	โถงหน้าลิฟต์โดยสาร	✓	X	✓	X	X	✓	✓	✓	✓
138	3	หน้าโถง Fire Man Lift	✓	X	✓	X	X	✓	✓	✓	✓
139	3	โถง Fire Man Lift	✓	X	✓	X	X	✓	✓	✓	✓
140	2	ลานจอดรถ 2B	✓	X	✓	X	X	✓	✓	✓	✓
141	2	ลานจอดรถ 2B-N	✓	X	✓	X	X	✓	✓	✓	✓
142	2	โถงหน้าลิฟต์โดยสาร	✓	X	✓	X	X	✓	✓	✓	✓
143	2	หน้าโถง Fire Man Lift	✓	X	✓	X	X	✓	✓	✓	✓
144	2	โถง Fire Man Lift	✓	X	✓	X	X	✓	✓	✓	✓
145	1	ลานจอดรถ 1B	✓	X	✓	X	X	✓	✓	✓	✓
146	1	ลานจอดรถ 1B-N	✓	X	✓	X	X	✓	✓	✓	✓
147	1	โถงหน้าลิฟต์โดยสาร	✓	X	✓	X	X	✓	✓	✓	✓
148	1	หน้าโถง Fire Man Lift	✓	X	✓	X	X	✓	✓	✓	✓
149	1	โถง Fire Man Lift	✓	X	✓	X	X	✓	✓	✓	✓
150	1	หัวส่งน้ำหัวโค้งฝั่งวินรถรับจ้าง	✓	X	✓	X	X	✓	✓	✓	✓
151	1	หัวส่งน้ำตรงข้ามลานจอดรถ	✓	X	✓	X	X	✓	✓	✓	✓
152	1	หัวส่งน้ำหัวโค้งฝั่งด้านหลัง	✓	X	✓	X	X	✓	✓	✓	✓
153	1	หัวส่งน้ำข้างศาลพระภูมิ	✓	X	✓	X	X	✓	✓	✓	✓
154	1	หัวรับน้ำดับเพลิงUnder Ground	✓	X	✓	X	X	✓	✓	✓	✓
155	1	หัวรับน้ำดับเพลิง 1Z&HZ	✓	X	✓	X	X	✓	✓	✓	✓
156	B1	ลานจอด 1B-N	✓	X	✓	X	X	✓	✓	✓	✓
157	B1	โถงหน้าลิฟต์โดยสาร	✓	X	✓	X	X	✓	✓	✓	✓
158	B1	หน้าโถง Fire Man Lift	✓	X	✓	X	X	✓	✓	✓	✓
159	B2	ห้อง Fire Pump	✓	X	✓	X	X	✓	✓	✓	✓

Remark / หมายเหตุ ....

Note : Please Mark N/A if not applicable , P Normal , x Abnormal / กรุณาใส่ N/A ถ้าไม่มีข้อมูล , ✓ ปกติ , x ไม่ปกติ

Signature / ลายเซ็น (Tech. / ช่าง) [signature]

Date / วันที่ 6/1/67

Checked By / ตรวจสอบโดย

Signature / ลายเซ็น (Security Manager / หัวหน้ารปภ.) [signature]

Date / วันที่ 6/1/67

Signature / ลายเซ็น (BM. / ผู้จัดการอาคาร) [signature]

Date / วันที่ 6/1/67

ภาคผนวก 2

2.5 รายงานผลการวิเคราะห์คุณภาพน้ำระบบบำบัดน้ำเสีย ประจำเดือน กรกฎาคม - ธันวาคม 2566

บริษัท เอชวีอี จำกัด 603 ซอยจรัญสนิทวงศ์ 46 ถนนจรัญสนิทวงศ์ แขวงบางยี่ขัน เขตบางพลัด กรุงเทพฯ 10700
HVE CO. LTD. 603 Soi Jarunsanitwong 46 Jarunsanitwong Road Bangyeekan Bangplad Bangkok 10700
Tel : (02) 8834956-7 , (02) 8834274 Fax : (02) 8834956 E-mail address hv_eng@hotmail.com

LABORATORY ACCREDITATION BLA-DSS

TESTING No.0090

รายงานผลการทดสอบ
(ANALYSIS REPORT)

รายงานหมายเลข (Report No.)	0400723	วันที่ (Date)	12 กรกฎาคม 2566
ชื่อตัวอย่าง (Sample Name)	จุดน้ำทิ้งก่อนระบายสู่ท่อระบายน้ำสาธารณะ		
รหัสตัวอย่าง (Sample No.)	No. 6607057		
ลักษณะตัวอย่างทางกายภาพ	ใสตะกอนสีน้ำตาล		
ชื่อลูกค้า (Customer name)	บริษัท ดุสิต ฮอสปิตัลลิตี้ เซอร์วิสเซส จำกัด		
สถานที่เก็บตัวอย่าง (Sampling site)	นิติบุคคลอาคารชุด โคโค่ พาร์ค		
ที่อยู่ (Address)	เลขที่ 1188 ถนนพระรามที่ 4 แขวงคลองเตย เขตคลองเตย กรุงเทพฯ 10110		
วันที่รับตัวอย่าง (Received Date)	5 กรกฎาคม 2566	วันที่ตรวจวิเคราะห์ (Analysis Date)	5 กรกฎาคม 2566 - 12 กรกฎาคม 2566
วันที่เก็บตัวอย่าง (Collected Date)	4 กรกฎาคม 2566	วิธีการเก็บตัวอย่าง (Sampling Method)	เก็บแบบ จ้วง (Grab)

พารามิเตอร์ (Parameter)	หน่วย (Unit)	ผลการวิเคราะห์ (Result) จุดน้ำทิ้งก่อนระบายสู่ท่อระบายน้ำสาธารณะ	MDL	ค่ามาตรฐาน* (Standard)	วิธีทดสอบ (Test Method)
กรด-ด่าง (pH) √	-	7.1	-	5.0 - 9.0	In-house method based on APHA, AWWA, WEF 23rd ed. 2017, 4500-H^+ B
ทีดีเอส (TDS)	mg/l	450	-	ไม่เกิน 500 **	APHA, AWWA, WEF 23rd ed. 2017, 2540 C
สารแขวนลอย (SS)	mg/l	8.0	-	ไม่เกิน 30	APHA, AWWA, WEF 23rd ed. 2017, 2540 D
บีโอดี (BOD)	mg/l	50.5	-	ไม่เกิน 20	APHA, AWWA, WEF 23rd ed. 2017, 5210 B
น้ำมันและไขมัน (Grease & Oil)	mg/l	5.4	-	ไม่เกิน 20	APHA, AWWA, WEF 23rd ed. 2017, 5520 B
ทีเคเอ็น (TKN)	mg/l	2.0	-	ไม่เกิน 35	APHA, AWWA, WEF 23rd ed. 2017, 4500-N_{org} B
ซัลไฟด์ (Sulfide)	mg/l	2.1	-	ไม่เกิน 1.0	APHA, AWWA, WEF 23rd ed. 2017, 4500-S^{2-} F
ตะกอนหนัก (Settleable Solids)	ml/l	0.1	-	ไม่เกิน 0.5	APHA, AWWA, WEF 23rd ed. 2017, 2540 F

หมายเหตุ
- * หมายถึง ค่ามาตรฐานตามประกาศกระทรวงทรัพยากรธรรมชาติและสิ่งแวดล้อม เรื่อง กำหนดมาตรฐานควบคุมการระบายน้ำทิ้ง จากอาคารบางประเภทและบางขนาด พ.ศ. 2548 (ประเภท ก)
- ** หมายถึง เป็นค่าที่เพิ่มจากปริมาณสารละลายในน้ำใช้ปกติ
- สภาวะแวดล้อมของห้องปฏิบัติการ 25 ± 5 °C
- √ รายการที่ได้รับการรับรองความสามารถห้องปฏิบัติการทดสอบตามมาตรฐาน ISO/IEC 17025 : 2017 จาก กองบริหารและรับรองห้องปฏิบัติการ กรมวิทยาศาสตร์บริการ
- ห้องปฏิบัติการมีนโยบายไม่ชักตัวอย่างเอง

(นายเอกลักษณ์ ลีลาบริหาร)
ผู้จัดการฝ่ายวิชาการ

(นายศิวพันธุ์ ชูอินทร์)
ผู้ควบคุมดูแลห้องปฏิบัติการวิเคราะห์
ทะเบียนเลขที่ ว-165-ค-3599

- รายงานผลการทดสอบนี้ใช้รับรองเฉพาะตัวอย่างตามที่ได้รับมาทดสอบเท่านั้น
- ห้ามนำรายงานผลการทดสอบนี้ไปประกาศโฆษณา
- รายงานผลการทดสอบนี้ห้ามคัดลอกถ่ายทำสำเนาเฉพาะเพียงบางส่วน โดยไม่ได้รับอนุญาตจากห้องปฏิบัติการเป็นลายลักษณ์อักษร ยกเว้นทำทั้งฉบับ

บริษัท เอชวีอี จำกัด 603 ซอยจรัญสนิทวงศ์ 46 ถนนจรัญสนิทวงศ์ แขวงบางยี่ขัน เขตบางพลัด กรุงเทพฯ 10700
HVE CO. LTD. 603 Soi Jarunsanitwong 46 Jarunsanitwong Road Bangyeekan Bangplad Bangkok 10700
Tel : (02) 8834956-7 , (02) 8834274 Fax : (02) 8834956 E-mail address hv_eng@hotmail.com

LABORATORY ACCREDITATION
BLA-DSS

TESTING
No.0090

รายงานผลการทดสอบ
(ANALYSIS REPORT)

รายงานหมายเลข (Report No.) 0110823 **วันที่ (Date)** 10 สิงหาคม 2566

ชื่อตัวอย่าง (Sample Name) จุดน้ำทิ้งก่อนระบายสู่ท่อระบายน้ำสาธารณะ

รหัสตัวอย่าง (Sample No.) No. 6608022

ลักษณะตัวอย่างทางกายภาพ ใสตะกอนสีน้ำตาล

ชื่อลูกค้า (Customer name) บริษัท ดุสิต ฮอสปิตัลลิตี้ เซอร์วิสเซส จำกัด

สถานที่เก็บตัวอย่าง (Sampling site) นิติบุคคลอาคารชุด โคโค่ พาร์ค

ที่อยู่ (Address) เลขที่ 1188 ถนนพระรามที่ 4 แขวงคลองเตย เขตคลองเตย กรุงเทพฯ 10110

วันที่รับตัวอย่าง (Received Date) 3 สิงหาคม 2566 **วันที่ตรวจวิเคราะห์ (Analysis Date)** 3 สิงหาคม 2566 - 10 สิงหาคม 2566

วันที่เก็บตัวอย่าง (Collected Date) 2 สิงหาคม 2566 **วิธีการเก็บตัวอย่าง (Sampling Method)** เก็บแบบ จ้วง (Grab)

พารามิเตอร์ (Parameter)	หน่วย (Unit)	ผลการวิเคราะห์ (Result) จุดน้ำทิ้งก่อนระบายสู่ท่อระบายน้ำสาธารณะ	MDL	ค่ามาตรฐาน* (Standard)	วิธีทดสอบ (Test Method)
กรด-ด่าง (pH) √	-	7.9	-	5.0 - 9.0	In-house method based on APHA, AWWA, WEF 23rd ed. 2017, 4500-H⁺ B
ทีดีเอส (TDS)	mg/l	500	-	ไม่เกิน 500 **	APHA, AWWA, WEF 23rd ed. 2017, 2540 C
สารแขวนลอย (SS)	mg/l	20.0	-	ไม่เกิน 30	APHA, AWWA, WEF 23rd ed. 2017, 2540 D
บีโอดี (BOD)	mg/l	43.0	-	ไม่เกิน 20	APHA, AWWA, WEF 23rd ed. 2017, 5210 B
น้ำมันและไขมัน (Grease & Oil)	mg/l	< 5.0	-	ไม่เกิน 20	APHA, AWWA, WEF 23rd ed. 2017, 5520 B
ทีเคเอ็น (TKN)	mg/l	< 1.0	-	ไม่เกิน 35	APHA, AWWA, WEF 23rd ed. 2017, 4500 N_{org} B
ซัลไฟด์ (Sulfide)	mg/l	< 1.0	-	ไม่เกิน 1.0	APHA, AWWA, WEF 23rd ed. 2017, 4500-S^{2-} F
ตะกอนหนัก (Settleable Solids)	ml/l	< 0.1	-	ไม่เกิน 0.5	APHA, AWWA, WEF 23rd ed. 2017, 2540 F

หมายเหตุ
- * หมายถึง ค่ามาตรฐานตามประกาศกระทรวงทรัพยากรธรรมชาติและสิ่งแวดล้อม เรื่อง กำหนดมาตรฐานควบคุมการระบายน้ำทิ้ง จากอาคารบางประเภทและบางขนาด พ.ศ. 2548 (ประเภท ก)
- ** หมายถึง เป็นค่าที่เพิ่มจากปริมาณสารละลายในน้ำใช้ปกติ
- สภาวะแวดล้อมของห้องปฏิบัติการ 25 ± 5 °C
- √ รายการที่ได้รับการรับรองความสามารถห้องปฏิบัติการทดสอบตามมาตรฐาน ISO/IEC 17025 : 2017 จาก กองบริหารและรับรองห้องปฏิบัติการ กรมวิทยาศาสตร์บริการ
- ห้องปฏิบัติการมีนโยบายไม่ชักตัวอย่างเอง

(นายเอกลักษณ์ ลีลาบริหาร)
ผู้จัดการฝ่ายวิชาการ

Sivapa
(นายศิวพันธุ์ ชูอินทร์)
ผู้ควบคุมดูแลห้องปฏิบัติการวิเคราะห์
ทะเบียนเลขที่ ว-165-ค-3599

- รายงานผลการทดสอบนี้ใช้รับรองเฉพาะตัวอย่างตามที่ได้รับมาทดสอบเท่านั้น
- ห้ามนำรายงานผลการทดสอบนี้ไปประกาศโฆษณา
- รายงานผลการทดสอบนี้ห้ามคัดลอกถ่ายทำสำเนาเฉพาะเพียงบางส่วน โดยไม่ได้รับอนุญาตจากห้องปฏิบัติการเป็นลายลักษณ์อักษร ยกเว้นทำทั้งฉบับ

รายละเอียดสาเหตุและการแก้ไขปัญหาในรายการวิเคราะห์น้ำเสีย

1. BOD

สาเหตุและปัญหา : biochemical oxygen demand เป็นปริมาณของออกซิเจนที่จุลินทรีย์ต้องการใช้ในการย่อยสลายอินทรียสารในน้ำ ถ้ามีค่า BOD สูงแสดงว่ามีการใช้ออกซิเจนในน้ำปริมาณมาก คุณภาพน้ำก็ยิ่งต่ำ ซึ่งสาเหตุที่ทำให้ BOD มีค่าสูงนั้นอาจเกิดจากระบบการเติมอากาศที่ไม่มีประสิทธิภาพ

การแก้ไขปัญหา : - ตรวจเช็คระบบเติมอากาศว่ายังสามารถทำงานได้อย่างมีประสิทธิภาพหรือไม่ หรือการเติมจุลินทรีย์บางประเภทที่สามารถช่วยให้ BOD ในน้ำมีค่าต่ำลง ลงไปในระบบบำบัดน้ำเสีย ก็เป็นอีกทางเลือกที่สามารถควบคุมค่า BOD ให้อยู่ในเกณฑ์มาตรฐานได้ หรือเพิ่มเวลาในการเติมอากาศก่อนปอยสู่ระบบบำบัดถัดไปเพื่อให้เชื้อจุลินทรีย์นำออกซิเจนมาใช้ในการย่อยสารอินทรีย์ได้มากขึ้น

บริษัท เอชวีอี จำกัด 603 ซอยจรัญสนิทวงศ์ 46 ถนนจรัญสนิทวงศ์ แขวงบางยี่ขัน เขตบางพลัด กรุงเทพฯ 10700
HVE CO. LTD. 603 Soi Jarunsanitwong 46 Jarunsanitwong Road Bangyeekan Bangplad Bangkok 10700
Tel : (02) 8834956-7 , (02) 8834274 Fax : (02) 8834956 E-mail address hv_eng@hotmail.com

รายงานผลการทดสอบ
(ANALYSIS REPORT)

LABORATORY ACCREDITATION
BLA-DSS
TESTING
No.0090

รายงานหมายเลข (Report No.) 0320923 **วันที่ (Date)** 9 กันยายน 2566

ชื่อตัวอย่าง (Sample Name) จุดน้ำทิ้งก่อนระบายสู่ท่อระบายน้ำสาธารณะ

รหัสตัวอย่าง (Sample No.) No. 6609059

ลักษณะตัวอย่างทางกายภาพ ใสตะกอนสีน้ำตาล

ชื่อลูกค้า (Customer name) บริษัท ดุสิต ฮอสปิตัลลิตี้ เซอร์วิสเซส จำกัด

สถานที่เก็บตัวอย่าง (Sampling site) นิติบุคคลอาคารชุด โคโค่ พาร์ค

ที่อยู่ (Address) เลขที่ 1188 ถนนพระรามที่ 4 แขวงคลองเตย เขตคลองเตย กรุงเทพฯ 10110

วันที่รับตัวอย่าง (Received Date) 2 กันยายน 2566 **วันที่ตรวจวิเคราะห์ (Analysis Date)** 2 กันยายน 2566 - 9 กันยายน 2566

วันที่เก็บตัวอย่าง (Collected Date) 1 กันยายน 2566 **วิธีการเก็บตัวอย่าง (Sampling Method)** เก็บแบบ จ้วง (Grab)

พารามิเตอร์ (Parameter)	หน่วย (Unit)	ผลการวิเคราะห์ (Result) จุดน้ำทิ้งก่อนระบายสู่ท่อระบายน้ำสาธารณะ	MDL	ค่ามาตรฐาน* (Standard)	วิธีทดสอบ (Test Method)
กรด-ด่าง (pH) √	-	6.6	-	5.0 - 9.0	In-house method based on APHA, AWWA, WEF 23rd ed. 2017, 4500-H⁺ B
ทีดีเอส (TDS)	mg/l	595	-	ไม่เกิน 500 **	APHA, AWWA, WEF 23rd ed. 2017, 2540 C
สารแขวนลอย (SS)	mg/l	16.0	-	ไม่เกิน 30	APHA, AWWA, WEF 23rd ed. 2017, 2540 D
บีโอดี (BOD)	mg/l	2.1	-	ไม่เกิน 20	APHA, AWWA, WEF 23rd ed. 2017, 5210 B
น้ำมันและไขมัน (Grease & Oil)	mg/l	< 5.0	-	ไม่เกิน 20	APHA, AWWA, WEF 23rd ed. 2017, 5520 B
ทีเคเอ็น (TKN)	mg/l	8.3	-	ไม่เกิน 35	APHA, AWWA, WEF 23rd ed. 2017, $4500\text{-}N_{org}$ B
ซัลไฟด์ (Sulfide)	mg/l	< 1.0	-	ไม่เกิน 1.0	APHA, AWWA, WEF 23rd ed. 2017, $4500\text{-}S^{2-}$ F
ตะกอนหนัก (Settleable Solids)	ml/l	< 0.1	-	ไม่เกิน 0.5	APHA, AWWA, WEF 23rd ed. 2017, 2540 F

หมายเหตุ
- * หมายถึง ค่ามาตรฐานตามประกาศกระทรวงทรัพยากรธรรมชาติและสิ่งแวดล้อม เรื่อง กำหนดมาตรฐานควบคุมการระบายน้ำทิ้ง จากอาคารบางประเภทและบางขนาด พ.ศ. 2548 (ประเภท ก)
- ** หมายถึง เป็นค่าที่เพิ่มจากปริมาณสารละลายในน้ำใช้ปกติ
- สภาวะแวดล้อมของห้องปฏิบัติการ 25 ± 5 °C
- √ รายการที่ได้รับการรับรองความสามารถห้องปฏิบัติการทดสอบตามมาตรฐาน ISO/IEC 17025 : 2017 จาก กองบริหารและรับรองห้องปฏิบัติการ กรมวิทยาศาสตร์บริการ
- ห้องปฏิบัติการมีนโยบายไม่รักตัวอย่างเอง

(นายเอกลักษณ์ ลีลาบริหาร)
ผู้จัดการฝ่ายวิชาการ

(นายศิวพันธุ์ ชูอินทร์)
ผู้ควบคุมดูแลห้องปฏิบัติการวิเคราะห์
ทะเบียนเลขที่ ว-165-ค-3599

- รายงานผลการทดสอบนี้ใช้รับรองเฉพาะตัวอย่างตามที่ได้รับมาทดสอบเท่านั้น
- ห้ามนำรายงานผลการทดสอบนี้ไปประกาศโฆษณา
- รายงานผลการทดสอบนี้ห้ามคัดลอกถ่ายทำสำเนาเฉพาะเพียงบางส่วน โดยไม่ได้รับอนุญาตจากห้องปฏิบัติการเป็นลายลักษณ์อักษร ยกเว้นทำทั้งฉบับ

บริษัท เอชวีอี จำกัด 603 ซอยจรัญสนิทวงศ์ 46 ถนนจรัญสนิทวงศ์ แขวงบางยี่ขัน เขตบางพลัด กรุงเทพฯ 10700
HVE CO. LTD. 603 Soi Jarunsanitwong 46 Jarunsanitwong Road Bangyeekan Bangplad Bangkok 10700
Tel : (02) 8834956-7 , (02) 8834274 Fax : (02) 8834956 E-mail address hv_eng@hotmail.com

LABORATORY ACCREDITATION
BLA-DSS

TESTING
No.0090

รายงานผลการทดสอบ
(ANALYSIS REPORT)

รายงานหมายเลข (Report No.)	1131023 วันที่ (Date) 13 ตุลาคม 2566
ชื่อตัวอย่าง (Sample Name)	จุดน้ำทิ้งก่อนระบายสู่ท่อระบายน้ำสาธารณะ
รหัสตัวอย่าง (Sample No.)	No. 6610244
ลักษณะตัวอย่างทางกายภาพ	ใสตะกอนสีน้ำตาล
ชื่อลูกค้า (Customer name)	บริษัท ดุสิต ฮอสปิตัลลิตี้ เซอร์วิสเซส จำกัด
สถานที่เก็บตัวอย่าง (Sampling site)	นิติบุคคลอาคารชุด โคโค่ พาร์ค
ที่อยู่ (Address)	เลขที่ 1188 ถนนพระรามที่ 4 แขวงคลองเตย เขตคลองเตย กรุงเทพฯ 10110
วันที่รับตัวอย่าง (Received Date)	6 ตุลาคม 2566 วันที่ตรวจวิเคราะห์ (Analysis Date) 6 ตุลาคม 2566 - 13 ตุลาคม 2566
วันที่เก็บตัวอย่าง (Collected Date)	5 ตุลาคม 2566 วิธีการเก็บตัวอย่าง (Sampling Method) เก็บแบบ จ้วง (Grab)

พารามิเตอร์ (Parameter)	หน่วย (Unit)	ผลการวิเคราะห์ (Result) จุดน้ำทิ้งก่อนระบายสู่ท่อระบายน้ำสาธารณะ	MDL	ค่ามาตรฐาน* (Standard)	วิธีทดสอบ (Test Method)
กรด-ด่าง (pH) √	-	6.5	-	5.0 - 9.0	In-house method based on APHA, AWWA, WEF 23rd ed. 2017, 4500-H+ B
ทีดีเอส (TDS)	mg/l	560	-	ไม่เกิน 500 **	APHA, AWWA, WEF 23rd ed. 2017, 2540 C
สารแขวนลอย (SS)	mg/l	8.0	-	ไม่เกิน 30	APHA, AWWA, WEF 23rd ed. 2017, 2540 D
บีโอดี (BOD)	mg/l	7.5	-	ไม่เกิน 20	APHA, AWWA, WEF 23rd ed. 2017, 5210 B
น้ำมันและไขมัน (Grease & Oil)	mg/l	< 5.0	-	ไม่เกิน 20	APHA, AWWA, WEF 23rd ed. 2017, 5520 B
ทีเคเอ็น (TKN)	mg/l	< 1.0	-	ไม่เกิน 35	APHA, AWWA, WEF 23rd ed. 2017, 4500-N_{org} B
ซัลไฟด์ (Sulfide)	mg/l	2.2	-	ไม่เกิน 1.0	APHA, AWWA, WEF 23rd ed. 2017, 4500-S^{2-} F
ตะกอนหนัก (Settleable Solids)	ml/l	< 0.1	-	ไม่เกิน 0.5	APHA, AWWA, WEF 23rd ed. 2017, 2540 F

หมายเหตุ
- * หมายถึง ค่ามาตรฐานตามประกาศกระทรวงทรัพยากรธรรมชาติและสิ่งแวดล้อม เรื่อง กำหนดมาตรฐานควบคุมการระบายน้ำทิ้ง จากอาคารบางประเภทและบางขนาด พ.ศ. 2548 (ประเภท ก)
- ** หมายถึง เป็นค่าที่เพิ่มจากปริมาณสารละลายในน้ำใช้ปกติ
- สภาวะแวดล้อมของห้องปฏิบัติการ 25 ± 5 °C
- √ รายการที่ได้รับการรับรองความสามารถห้องปฏิบัติการทดสอบตามมาตรฐาน ISO/IEC 17025 : 2017 จาก กองบริหารและรับรองห้องปฏิบัติการ กรมวิทยาศาสตร์บริการ
- ห้องปฏิบัติการมีนโยบายไม่ชักตัวอย่างเอง

(นายเอกลักษณ์ ลีลาบริหาร)
ผู้จัดการฝ่ายวิชาการ

Siwapa
(นายศิวพันธุ์ ชูอินทร์)
ผู้ควบคุมดูแลห้องปฏิบัติการวิเคราะห์
ทะเบียนเลขที่ ว-165-ต-3599

- รายงานผลการทดสอบนี้ใช้รับรองเฉพาะตัวอย่างตามที่ได้รับมาทดสอบเท่านั้น
- ห้ามนำรายงานผลการทดสอบนี้ไปประกาศโฆษณา
- รายงานผลการทดสอบนี้ห้ามคัดลอกถ่ายทำสำเนาเฉพาะเพียงบางส่วน โดยไม่ได้รับอนุญาตจากห้องปฏิบัติการเป็นลายลักษณ์อักษร ยกเว้นทำทั้งฉบับ

รายละเอียดสาเหตุและการแก้ไขปัญหาในรายการวิเคราะห์น้ำเสีย

1. Sulfide

สาเหตุและปัญหา : ซัลไฟด์หรือก๊าซไข่เน่าเมื่อพบว่ามีปริมาณที่เกินเกณฑ์มาตรฐานสาเหตุมักมาจากน้ำเสียที่เข้าระบบมีของเสียที่เป็นอินทรียสารในปริมาณมากๆ

การแก้ไขปัญหา : - ในเบื้องต้นอาจเติมน้ำปูนขาวกำจัดความเป็นกรดอันเนื่องมาจาก Sulfide แต่ควรเข้าสู่ระบบขั้นตอนบำบัดถัดไปโดยเร็วไม่ควรทิ้งไว้นานเพราะแบคทีเรียยังคงทำหน้าที่ย่อยอินทรียสารอยู่และทำให้เกิดสารซัลไฟด์ขึ้นมาอีก

- ให้ทำการบำบัดเบื้องต้นด้วยสารเคมีที่กำจัดซัลไฟด์ก่อน และจึงบำบัดต่อทางชีวภาพแบบไร้อากาศเพื่อกำจัดแบคทีเรียที่ใช้อากาศ และจึงเข้าสู่ระบบบำบัดแบบเติมอากาศ

บริษัท เอชวีอี จำกัด 603 ซอยจรัญสนิทวงศ์ 46 ถนนจรัญสนิทวงศ์ แขวงบางยี่ขัน เขตบางพลัด กรุงเทพฯ 10700
HVE CO. LTD. 603 Soi Jarunsanitwong 46 Jarunsanitwong Road Bangyeekan Bangplad Bangkok 10700
Tel : (02) 8834956-7 , (02) 8834274 Fax : (02) 8834956 E-mail address hv_eng@hotmail.com

LABORATORY ACCREDITATION BLA-DSS

TESTING No.0090

รายงานผลการทดสอบ
(ANALYSIS REPORT)

รายงานหมายเลข (Report No.)	2051123	วันที่ (Date)	11 พฤศจิกายน 2566
ชื่อตัวอย่าง (Sample Name)	จุดน้ำทิ้งก่อนระบายสู่ท่อระบายน้ำสาธารณะ		
รหัสตัวอย่าง (Sample No.)	No. 6611351		
ลักษณะตัวอย่างทางกายภาพ	ใสตะกอนสีน้ำตาล		
ชื่อลูกค้า (Customer name)	บริษัท ดุสิต ฮอสปิตัลลิตี้ เซอร์วิสเซส จำกัด		
สถานที่เก็บตัวอย่าง (Sampling site)	นิติบุคคลอาคารชุด โคโต้ พาร์ค		
ที่อยู่ (Address)	เลขที่ 1188 ถนนพระรามที่ 4 แขวงคลองเตย เขตคลองเตย กรุงเทพฯ 10110		
วันที่รับตัวอย่าง (Received Date)	4 พฤศจิกายน 2566	วันที่ตรวจวิเคราะห์ (Analysis Date)	4 พฤศจิกายน 2566 - 11 พฤศจิกายน 2566
วันที่เก็บตัวอย่าง (Collected Date)	3 พฤศจิกายน 2566	วิธีการเก็บตัวอย่าง (Sampling Method)	เก็บแบบ จ้วง (Grab)

พารามิเตอร์ (Parameter)	หน่วย (Unit)	ผลการวิเคราะห์ (Result) จุดน้ำทิ้งก่อนระบายสู่ท่อระบายน้ำสาธารณะ	MDL	ค่ามาตรฐาน* (Standard)	วิธีทดสอบ (Test Method)
กรด-ด่าง (pH) √	-	6.8	-	5.0 - 9.0	In-house method based on APHA, AWWA, WEF 23rd ed. 2017, 4500-H⁺ B
ทีดีเอส (TDS)	mg/l	630	-	ไม่เกิน 500 **	APHA, AWWA, WEF 23rd ed. 2017, 2540 C
สารแขวนลอย (SS)	mg/l	10.0	-	ไม่เกิน 30	APHA, AWWA, WEF 23rd ed. 2017, 2540 D
บีโอดี (BOD)	mg/l	7.6	-	ไม่เกิน 20	APHA, AWWA, WEF 23rd ed. 2017, 5210 B
น้ำมันและไขมัน (Grease & Oil)	mg/l	< 5.0	-	ไม่เกิน 20	APHA, AWWA, WEF 23rd ed. 2017, 5520 B
ทีเคเอ็น (TKN)	mg/l	4.9	-	ไม่เกิน 35	APHA, AWWA, WEF 23rd ed. 2017, 4500-N_{org} B
ซัลไฟด์ (Sulfide)	mg/l	< 1.0	-	ไม่เกิน 1.0	APHA, AWWA, WEF 23rd ed. 2017, 4500-S^{2-} F
ตะกอนหนัก (Settleable Solids)	ml/l	< 0.1	-	ไม่เกิน 0.5	APHA, AWWA, WEF 23rd ed. 2017, 2540 F

หมายเหตุ
- * หมายถึง ค่ามาตรฐานตามประกาศกระทรวงทรัพยากรธรรมชาติและสิ่งแวดล้อม เรื่อง กำหนดมาตรฐานควบคุมการระบายน้ำทิ้ง จากอาคารบางประเภทและบางขนาด พ.ศ. 2548 (ประเภท ค)
- ** หมายถึง เป็นค่าที่เพิ่มจากปริมาณสารละลายในน้ำใช้ปกติ
- สภาวะแวดล้อมของห้องปฏิบัติการ 25 ± 5 °C
- √ รายการที่ได้รับการรับรองความสามารถห้องปฏิบัติการทดสอบตามมาตรฐาน ISO/IEC 17025 : 2017 จาก กองบริหารและรับรองห้องปฏิบัติการ กรมวิทยาศาสตร์บริการ
- ห้องปฏิบัติการมีนโยบายไม่ชักตัวอย่างเอง

(นายเอกลักษณ์ ลีลาบริหาร)
ผู้จัดการฝ่ายวิชาการ

Sivapo
(นายศิวพันธุ์ บุอินทร์)
ผู้ควบคุมดูแลห้องปฏิบัติการวิเคราะห์
ทะเบียนเลขที่ ว-165-ค-3599

- รายงานผลการทดสอบนี้ใช้รับรองเฉพาะตัวอย่างตามที่ได้รับมาทดสอบเท่านั้น
- ห้ามนำรายงานผลการทดสอบนี้ไปประกาศโฆษณา
- รายงานผลการทดสอบนี้ห้ามคัดลอกถ่ายทำสำเนาเฉพาะเพียงบางส่วน โดยไม่ได้รับอนุญาตจากห้องปฏิบัติการเป็นลายลักษณ์อักษร ยกเว้นทำทั้งฉบับ

1/1 FM-LA-006 , Rev.15, 16/04/2023

HVE
บริษัท เอชวีอี จำกัด 603 ซอยจรัญสนิทวงศ์ 46 ถนนจรัญสนิทวงศ์ แขวงบางยี่ขัน เขตบางพลัด กรุงเทพฯ 10700
HVE CO. LTD. 603 Soi Jarunsanitwong 46 Jarunsanitwong Road Bangyeekan Bangplad Bangkok 10700
Tel : (02) 8834956-7 , (02) 8834274 Fax : (02) 8834956 E-mail address hv_eng@hotmail.com

LABORATORY ACCREDITATION
BLA-DSS

TESTING
No.0090

รายงานผลการทดสอบ
(ANALYSIS REPORT)

รายงานหมายเลข (Report No.)	0391223	วันที่ (Date)	11 ธันวาคม 2566
ชื่อตัวอย่าง (Sample Name)	จุดน้ำทิ้งก่อนระบายสู่ท่อระบายน้ำสาธารณะ		
รหัสตัวอย่าง (Sample No.)	No. 6612054		
ลักษณะตัวอย่างทางกายภาพ	ใสตะกอนสีน้ำตาล		
ชื่อลูกค้า (Customer name)	บริษัท ดุสิต ฮอสปิตัลลิตี้ เซอร์วิสเซส จำกัด		
สถานที่เก็บตัวอย่าง (Sampling site)	นิติบุคคลอาคารชุด โคโค่ พาร์ค		
ที่อยู่ (Address)	เลขที่ 1188 ถนนพระรามที่ 4 แขวงคลองเตย เขตคลองเตย กรุงเทพฯ 10110		
วันที่รับตัวอย่าง (Received Date)	4 ธันวาคม 2566	วันที่ตรวจวิเคราะห์ (Analysis Date)	4 ธันวาคม 2566 - 11 ธันวาคม 2566
วันที่เก็บตัวอย่าง (Collected Date)	2 ธันวาคม 2566	วิธีการเก็บตัวอย่าง (Sampling Method)	เก็บแบบ จ้วง (Grab)

พารามิเตอร์ (Parameter)	หน่วย (Unit)	ผลการวิเคราะห์ (Result) จุดน้ำทิ้งก่อนระบายสู่ท่อระบายน้ำสาธารณะ	MDL	ค่ามาตรฐาน * (Standard)	วิธีทดสอบ (Test Method)
กรด-ด่าง (pH) √	-	7.2	-	5.0 - 9.0	In-house method based on APHA, AWWA, WEF 23rd ed. 2017, 4500-H^+ B
ทีดีเอส (TDS)	mg/l	580	-	ไม่เกิน 500 **	APHA, AWWA, WEF 23rd ed. 2017, 2540 C
สารแขวนลอย (SS)	mg/l	7.5	-	ไม่เกิน 30	APHA, AWWA, WEF 23rd ed. 2017, 2540 D
บีโอดี (BOD)	mg/l	5.7	-	ไม่เกิน 20	APHA, AWWA, WEF 23rd ed. 2017, 5210 B
น้ำมันและไขมัน (Grease & Oil)	mg/l	5.9	-	ไม่เกิน 20	APHA, AWWA, WEF 23rd ed. 2017, 5520 B
ทีเคเอ็น (TKN)	mg/l	< 1.0	-	ไม่เกิน 35	APHA, AWWA, WEF 23rd ed. 2017, 4500-N_{org} B
ซัลไฟด์ (Sulfide)	mg/l	< 1.0	-	ไม่เกิน 1.0	APHA, AWWA, WEF 23rd ed. 2017, 4500-S^{2-} F
ตะกอนหนัก (Settleable Solids)	ml/l	< 0.1	-	ไม่เกิน 0.5	APHA, AWWA, WEF 23rd ed. 2017, 2540 F

หมายเหตุ

- * หมายถึง ค่ามาตรฐานตามประกาศกระทรวงทรัพยากรธรรมชาติและสิ่งแวดล้อม เรื่อง กำหนดมาตรฐานควบคุมการระบายน้ำทิ้ง จากอาคารบางประเภทและบางขนาด พ.ศ. 2548 (ประเภท ก)
- ** หมายถึง เป็นค่าที่เพิ่มจากปริมาณสารละลายในน้ำใช้ปกติ
- สภาวะแวดล้อมของห้องปฏิบัติการ 25 ± 5 °C
- √ รายการที่ได้รับการรับรองความสามารถห้องปฏิบัติการทดสอบตามมาตรฐาน ISO/IEC 17025 : 2017 จาก กองบริหารและรับรองห้องปฏิบัติการ กรมวิทยาศาสตร์บริการ
- ห้องปฏิบัติการมีนโยบายไม่ชักตัวอย่างเอง

(นายเอกลักษณ์ ลีลาบริหาร)
ผู้จัดการฝ่ายวิชาการ

(นายศิวพันธุ์ ชูอินทร์)
ผู้ควบคุมดูแลห้องปฏิบัติการวิเคราะห์
ทะเบียนเลขที่ ว-165-ค-3599

- รายงานผลการทดสอบนี้ใช้รับรองเฉพาะตัวอย่างตามที่ได้รับมาทดสอบเท่านั้น
- ห้ามนำรายงานผลการทดสอบนี้ไปประกาศโฆษณา
- รายงานผลการทดสอบนี้ห้ามคัดลอกถ่ายทำสำเนาเฉพาะเพียงบางส่วน โดยไม่ได้รับอนุญาตจากห้องปฏิบัติการเป็นลายลักษณ์อักษร ยกเว้นทำทั้งฉบับ

ภาคผนวก 2

2.6 รายงานผลวิเคราะห์คุณภาพน้ำสระว่ายน้ำ ประจำเดือน กรกฎาคม - ธันวาคม 2566

บริษัท เอชวีอี จำกัด 603 ซอยจรัญสนิทวงศ์ 45 ถนนจรัญสนิทวงศ์ แขวงบางยี่ขัน เขตบางพลัด กรุงเทพฯ 10700
HVE CO. LTD. 603 Sol Jarunsanitwong 46 Jarunsanitwong Road Bangyeekan Bangplad Bangkok 10700
Tel : (02) 8834956-7 , (02) 8834274 Fax : (02) 8834956 E-mail address hv_eng@hotmail.com

รายงานผลการทดสอบ
(ANALYSIS REPORT)

รายงานหมายเลข (Report No.)	0390723	วันที่ (Date)	14 กรกฎาคม 2566
ชื่อตัวอย่าง (Sample Name)	น้ำสระว่ายน้ำ (น้ำตื้น)		น้ำสระว่ายน้ำ (น้ำลึก)
รหัสตัวอย่าง (Sample No.)	No. 6607055		No. 6607056
ลักษณะตัวอย่างทางกายภาพ	ใสตะกอนสีเหลือง		ใสไม่มีตะกอน
ชื่อลูกค้า (Customer name)	บริษัท ดุสิต ฮอสปิตัลลิตี้ เซอร์วิสเซส จำกัด		
สถานที่เก็บตัวอย่าง (Sampling site)	นิติบุคคลอาคารชุด โตโต้ พาร์ค		
ที่อยู่ (Address)	เลขที่ 1188 ถนนพระรามที่ 4 แขวงคลองเตย เขตคลองเตย กรุงเทพฯ 10110		
วันที่รับตัวอย่าง (Received Date)	5 กรกฎาคม 2566	วันที่ตรวจวิเคราะห์ (Analysis Date)	5 กรกฎาคม 2566 - 14 กรกฎาคม 2566
วันที่เก็บตัวอย่าง (Collected Date)	4 กรกฎาคม 2566	วิธีการเก็บตัวอย่าง (Sampling Method)	เก็บแบบ จ้วง (Grab)

พารามิเตอร์ (Parameter)	หน่วย (Unit)	ผลการวิเคราะห์ (Result)		MDL	ค่ามาตรฐาน* (Standard)	วิธีทดสอบ (Test Method)
		น้ำสระว่ายน้ำ (น้ำตื้น)	น้ำสระว่ายน้ำ (น้ำลึก)			
Total Coliform Bacteria	MPN/100 mL	< 1.1	< 1.1	-	< 10	APHA, AWWA, WEF 23rd ed. 2017, 9221 B, 9221 C
Fecal Coliform Bacteria	MPN/100 mL	Not Detected	Not Detected	-	Not Detected	APHA, AWWA, WEF 23rd ed. 2017, 9221 E

หมายเหตุ
- * หมายถึง ค่ามาตรฐานตามคำแนะนำของคณะกรรมการสาธารณสุข ฉบับที่ 1 / 2550 เรื่อง การควบคุมการประกอบกิจการสระว่ายน้ำ หรือกิจการอื่นๆ ในทำนองเดียวกัน
- สภาวะแวดล้อมของห้องปฏิบัติการ 25 ± 5 °C
- ✓ รายการที่ได้รับการรับรองความสามารถห้องปฏิบัติการทดสอบตามมาตรฐาน ISO/IEC 17025 : 2017 จาก กองบริหารและรับรองห้องปฏิบัติการ กรมวิทยาศาสตร์บริการ
- ห้องปฏิบัติการมีนโยบายไม่ชักตัวอย่างเอง

(นายเอกลักษณ์ ลีลาบริหาร)
ผู้จัดการฝ่ายวิชาการ

(นายศิวพันธุ์ ชูอินทร์)
ผู้ควบคุมดูแลห้องปฏิบัติการวิเคราะห์
ทะเบียนเลขที่ ว-165-ค-3599

- รายงานผลการทดสอบนี้ใช้รับรองเฉพาะตัวอย่างตามที่ได้รับมาทดสอบเท่านั้น
- ห้ามนำรายงานผลการทดสอบนี้ไปประกาศโฆษณา
- รายงานผลการทดสอบนี้ห้ามคัดลอกถ่ายทำสำเนาเฉพาะเพียงบางส่วน โดยไม่ได้รับอนุญาตจากห้องปฏิบัติการเป็นลายลักษณ์อักษร ยกเว้นทำทั้งฉบับ

บริษัท เอชวีอี จำกัด 603 ซอยจรัญสนิทวงศ์ 46 ถนนจรัญสนิทวงศ์ แขวงบางยี่ขัน เขตบางพลัด กรุงเทพฯ 10700
HVE CO. LTD. 603 Soi Jarunsanitwong 46 Jarunsanitwong Road Bangyeekan Bangplad Bangkok 10700
Tel : (02) 8834956-7 , (02) 8834274 Fax : (02) 8834956 E-mail address hv_eng@hotmail.com

รายงานผลการทดสอบ
(ANALYSIS REPORT)

รายงานหมายเลข (Report No.) 0100823 **วันที่ (Date)** 12 สิงหาคม 2566

ชื่อตัวอย่าง (Sample Name) น้ำสระว่ายน้ำ (น้ำตื้น) น้ำสระว่ายน้ำ (น้ำลึก)

รหัสตัวอย่าง (Sample No.) No. 6608020 No. 6608021

ลักษณะตัวอย่างทางกายภาพ ใสไม่มีตะกอน ใสไม่มีตะกอน

ชื่อลูกค้า (Customer name) บริษัท ดุสิต ฮอสปิตัลลิตี้ เซอร์วิสเซส จำกัด

สถานที่เก็บตัวอย่าง (Sampling site) นิติบุคคลอาคารชุด โคโค่ พาร์ค

ที่อยู่ (Address) เลขที่ 1188 ถนนพระรามที่ 4 แขวงคลองเตย เขตคลองเตย กรุงเทพฯ 10110

วันที่รับตัวอย่าง (Received Date) 3 สิงหาคม 2566 **วันที่ตรวจวิเคราะห์ (Analysis Date)** 3 สิงหาคม 2566 - 12 สิงหาคม 2566

วันที่เก็บตัวอย่าง (Collected Date) 2 สิงหาคม 2566 **วิธีการเก็บตัวอย่าง (Sampling Method)** เก็บแบบ จ้วง (Grab)

พารามิเตอร์ (Parameter)	หน่วย (Unit)	ผลการวิเคราะห์ (Result)		MDL	ค่ามาตรฐาน * (Standard)	วิธีทดสอบ (Test Method)
		น้ำสระว่ายน้ำ (น้ำตื้น)	น้ำสระว่ายน้ำ (น้ำลึก)			
Total Coliform Bacteria	MPN/100 mL	< 1.1	< 1.1	-	< 10	APHA, AWWA, WEF 23rd ed. 2017, 9221 B, 9221 C
Fecal Coliform Bacteria	MPN/100 mL	Not Detected	Not Detected	-	Not Detected	APHA, AWWA, WEF 23rd ed. 2017, 9221 E

หมายเหตุ
- * หมายถึง ค่ามาตรฐานตามคำแนะนำของคณะกรรมการสาธารณสุข ฉบับที่ 1 / 2560 เรื่อง การควบคุมการประกอบกิจการสระว่ายน้ำ หรือกิจการอื่นๆ ในทำนองเดียวกัน
- สภาวะแวดล้อมของห้องปฏิบัติการ 25 ± 5 °C
- √ รายการที่ได้รับการรับรองความสามารถห้องปฏิบัติการทดสอบตามมาตรฐาน ISO/IEC 17025 : 2017 จาก กองบริหารและรับรองห้องปฏิบัติการ กรมวิทยาศาสตร์บริการ
- ห้องปฏิบัติการมีนโยบายไม่ชักตัวอย่างเอง

(นายเอกลักษณ์ ลีลาบริหาร)
ผู้จัดการฝ่ายวิชาการ

(นายศิวพันธุ์ ชูอินทร์)
ผู้ควบคุมดูแลห้องปฏิบัติการวิเคราะห์
ทะเบียนเลขที่ ว-165-ค-3599

- รายงานผลการทดสอบนี้ใช้รับรองเฉพาะตัวอย่างตามที่ได้รับมาทดสอบเท่านั้น
- ห้ามนำรายงานผลการทดสอบนี้ไปประกาศโฆษณา
- รายงานผลการทดสอบนี้ห้ามคัดลอกถ่ายทำสำเนาเฉพาะเพียงบางส่วน โดยไม่ได้รับอนุญาตจากห้องปฏิบัติการเป็นลายลักษณ์อักษร ยกเว้นทำทั้งฉบับ

บริษัท เอชวีอี จำกัด 603 ซอยจรัญสนิทวงศ์ 46 ถนนจรัญสนิทวงศ์ แขวงบางยี่ขัน เขตบางพลัด กรุงเทพฯ 10700
HVE CO. LTD. 603 Soi Jarunsanitwong 46 Jarunsanitwong Road Bangyeekan Bangplad Bangkok 10700
Tel : (02) 8834956-7 , (02) 8834274 Fax : (02) 8834956 E-mail address hv_eng@hotmail.com

รายงานผลการทดสอบ
(ANALYSIS REPORT)

รายงานหมายเลข (Report No.)	0310923	**วันที่ (Date)**	11 กันยายน 2566
ชื่อตัวอย่าง (Sample Name)	น้ำสระว่ายน้ำ (น้ำตื้น)		น้ำสระว่ายน้ำ (น้ำลึก)
รหัสตัวอย่าง (Sample No.)	No. 6609057		No. 6609058
ลักษณะตัวอย่างทางกายภาพ	ใสไม่มีตะกอน		ใสไม่มีตะกอน
ชื่อลูกค้า (Customer name)	บริษัท ดุสิต ฮอสปิตัลลิตี้ เซอร์วิสเซส จำกัด		
สถานที่เก็บตัวอย่าง (Sampling site)	นิติบุคคลอาคารชุด โคโค่ พาร์ค		
ที่อยู่ (Address)	เลขที่ 1188 ถนนพระรามที่ 4 แขวงคลองเตย เขตคลองเตย กรุงเทพฯ 10110		
วันที่รับตัวอย่าง (Received Date)	2 กันยายน 2566	**วันที่ตรวจวิเคราะห์ (Analysis Date)**	2 กันยายน 2566 - 11 กันยายน 2566
วันที่เก็บตัวอย่าง (Collected Date)	1 กันยายน 2566	**วิธีการเก็บตัวอย่าง (Sampling Method)**	เก็บแบบ จ้วง (Grab)

พารามิเตอร์ (Parameter)	หน่วย (Unit)	ผลการวิเคราะห์ (Result)		MDL	ค่ามาตรฐาน * (Standard)	วิธีทดสอบ (Test Method)
		น้ำสระว่ายน้ำ (น้ำตื้น)	น้ำสระว่ายน้ำ (น้ำลึก)			
Total Coliform Bacteria	MPN/100 mL	< 1.1	< 1.1	-	< 10	APHA, AWWA, WEF 23rd ed. 2017, 9221 B, 9221 C
Fecal Coliform Bacteria	MPN/100 mL	Not Detected	Not Detected	-	Not Detected	APHA, AWWA, WEF 23rd ed. 2017, 9221 E

หมายเหตุ
- * หมายถึง ค่ามาตรฐานตามคำแนะนำของคณะกรรมการสาธารณสุข ฉบับที่ 1 / 2550 เรื่อง การควบคุมการประกอบกิจการสระว่ายน้ำ หรือกิจการอื่นๆ ในทำนองเดียวกัน
- สภาวะแวดล้อมของห้องปฏิบัติการ 25 $\pm$ 5 °C
- √ รายการที่ได้รับการรับรองความสามารถห้องปฏิบัติการทดสอบตามมาตรฐาน ISO/IEC 17025 : 2017 จาก กองบริหารและรับรองห้องปฏิบัติการ กรมวิทยาศาสตร์บริการ
- ห้องปฏิบัติการมีนโยบายไม่ชักตัวอย่างเอง

(นายเอกลักษณ์ ลีลาบริหาร)
ผู้จัดการฝ่ายวิชาการ

(นายศิวพันธุ์ ชูอินทร์)
ผู้ควบคุมดูแลห้องปฏิบัติการวิเคราะห์
ทะเบียนเลขที่ ว-165-ค-3599

- รายงานผลการทดสอบนี้ใช้รับรองเฉพาะตัวอย่างตามที่ได้รับมาทดสอบเท่านั้น
- ห้ามนำรายงานผลการทดสอบนี้ไปประกาศโฆษณา
- รายงานผลการทดสอบนี้ห้ามคัดลอกถ่ายทำสำเนาเฉพาะเพียงบางส่วน โดยไม่ได้รับอนุญาตจากห้องปฏิบัติการเป็นลายลักษณ์อักษร ยกเว้นทำทั้งฉบับ

1/1 FM-LA-006 , Rev.15, 16/04/2023

บริษัท เอชวีอี จำกัด 603 ซอยจรัญสนิทวงศ์ 46 ถนนจรัญสนิทวงศ์ แขวงบางยี่ขัน เขตบางพลัด กรุงเทพฯ 10700
HVE CO. LTD. 603 Soi Jarunsanitwong 46 Jarunsanitwong Road Bangyeekan Bangplad Bangkok 10700
Tel : (02) 8834956-7 , (02) 8834274 Fax : (02) 8834956 E-mail address hv_eng@hotmail.com

รายงานผลการทดสอบ
(ANALYSIS REPORT)

รายงานหมายเลข (Report No.)	**1141023**	**วันที่ (Date)**	15 ตุลาคม 2566
ชื่อตัวอย่าง (Sample Name)	น้ำสระว่ายน้ำ (น้ำตื้น)		น้ำสระว่ายน้ำ (น้ำลึก)
รหัสตัวอย่าง (Sample No.)	No. 6610245		No. 6610246
ลักษณะตัวอย่างทางกายภาพ	ใสไม่มีตะกอน		ใสไม่มีตะกอน
ชื่อลูกค้า (Customer name)	บริษัท ดุสิต ฮอสปิตัลลิตี้ เซอร์วิสเซส จำกัด		
สถานที่เก็บตัวอย่าง (Sampling site)	นิติบุคคลอาคารชุด โคโค่ พาร์ค		
ที่อยู่ (Address)	เลขที่ 1188 ถนนพระรามที่ 4 แขวงคลองเตย เขตคลองเตย กรุงเทพฯ 10110		
วันที่รับตัวอย่าง (Received Date)	6 ตุลาคม 2566	**วันที่ตรวจวิเคราะห์ (Analysis Date)**	6 ตุลาคม 2566 - 15 ตุลาคม 2566
วันที่เก็บตัวอย่าง (Collected Date)	5 ตุลาคม 2566	**วิธีการเก็บตัวอย่าง (Sampling Method)**	เก็บแบบ จ้วง (Grab)

พารามิเตอร์ (Parameter)	หน่วย (Unit)	ผลการวิเคราะห์ (Result)		MDL	ค่ามาตรฐาน * (Standard)	วิธีทดสอบ (Test Method)
		น้ำสระว่ายน้ำ (น้ำตื้น)	น้ำสระว่ายน้ำ (น้ำลึก)			
Total Coliform Bacteria	MPN/100 mL	< 1.1	< 1.1	-	< 10	APHA, AWWA, WEF 23rd ed. 2017, 9221 B, 9221 C
Fecal Coliform Bacteria	MPN/100 mL	Not Detected	Not Detected	-	Not Detected	APHA, AWWA, WEF 23rd ed. 2017, 9221 E

หมายเหตุ
- * หมายถึง ค่ามาตรฐานตามค่าแนะนำของคณะกรรมการสาธารณสุข ฉบับที่ 1 / 2550 เรื่อง การควบคุมการประกอบกิจการสระว่ายน้ำ หรือกิจการอื่นๆ ในทำนองเดียวกัน
- สภาวะแวดล้อมของห้องปฏิบัติการ 25 ± 5 °C
- √ รายการที่ได้รับการรับรองความสามารถห้องปฏิบัติการทดสอบตามมาตรฐาน ISO/IEC 17025 : 2017 จาก กองบริหารและรับรองห้องปฏิบัติการ กรมวิทยาศาสตร์บริการ
- ห้องปฏิบัติการมีนโยบายไม่ซักตัวอย่างเลง

(นายเอกลักษณ์ ลีลาบริหาร)
ผู้จัดการฝ่ายวิชาการ

Siwapon
(นายศิวพันธุ์ ชูอินทร์)
ผู้ควบคุมดูแลห้องปฏิบัติการวิเคราะห์
ทะเบียนเลขที่ ว-165-ค-3599

- รายงานผลการทดสอบนี้ใช้รับรองเฉพาะตัวอย่างตามที่ได้รับมาทดสอบเท่านั้น
- ห้ามนำรายงานผลการทดสอบนี้ไปประกาศโฆษณา
- รายงานผลการทดสอบนี้ห้ามคัดลอกถ่ายทำสำเนาเฉพาะเพียงบางส่วน โดยไม่ได้รับอนุญาตจากห้องปฏิบัติการเป็นลายลักษณ์อักษร ยกเว้นทำทั้งฉบับ

บริษัท เอชวีอี จำกัด 603 ซอยจรัญสนิทวงศ์ 46 ถนนจรัญสนิทวงศ์ แขวงบางยี่ขัน เขตบางพลัด กรุงเทพฯ 10700
HVE CO. LTD. 603 Soi Jarunsanitwong 46 Jarunsanitwong Road Bangyeekan Bangplad Bangkok 10700
Tel : (02) 8834958-7 , (02) 8834274 Fax : (02) 8834956 E-mail address hv_eng@hotmail.com

รายงานผลการทดสอบ
(ANALYSIS REPORT)

รายงานหมายเลข (Report No.) 2041123 **วันที่ (Date)** 13 พฤศจิกายน 2566

ชื่อตัวอย่าง (Sample Name) น้ำสระว่ายน้ำ (น้ำตื้น) น้ำสระว่ายน้ำ (น้ำลึก)

รหัสตัวอย่าง (Sample No.) No. 6611349 No. 6611350

ลักษณะตัวอย่างทางกายภาพ ใสไม่มีตะกอน ใสไม่มีตะกอน

ชื่อลูกค้า (Customer name) บริษัท ดุสิต ฮอสปิตัลลิตี้ เซอร์วิสเซส จำกัด

สถานที่เก็บตัวอย่าง (Sampling site) นิติบุคคลอาคารชุด โดโค่ พาร์ค

ที่อยู่ (Address) เลขที่ 1188 ถนนพระรามที่ 4 แขวงคลองเตย เขตคลองเตย กรุงเทพฯ 10110

วันที่รับตัวอย่าง (Received Date) 4 พฤศจิกายน 2566 **วันที่ตรวจวิเคราะห์ (Analysis Date)** 4 พฤศจิกายน 2566 - 13 พฤศจิกายน 2566

วันที่เก็บตัวอย่าง (Collected Date) 3 พฤศจิกายน 2566 **วิธีการเก็บตัวอย่าง (Sampling Method)** เก็บแบบ จ้วง (Grab)

พารามิเตอร์ (Parameter)	หน่วย (Unit)	ผลการวิเคราะห์ (Result)		MDL	ค่ามาตรฐาน * (Standard)	วิธีทดสอบ (Test Method)
		น้ำสระว่ายน้ำ (น้ำตื้น)	น้ำสระว่ายน้ำ (น้ำลึก)			
Total Coliform Bacteria	MPN/100 mL	< 1.1	< 1.1	-	< 10	APHA, AWWA, WEF 23rd ed. 2017, 9221 B, 9221 C
Fecal Coliform Bacteria	MPN/100 mL	Not Detected	Not Detected	-	Not Detected	APHA, AWWA, WEF 23rd ed. 2017, 9221 E

หมายเหตุ
- * หมายถึง ค่ามาตรฐานตามคำแนะนำของคณะกรรมการสาธารณสุข ฉบับที่ 1 / 2550 เรื่อง การควบคุมการประกอบกิจการสระว่ายน้ำ หรือกิจการอื่นๆ ในทำนองเดียวกัน
- สภาวะแวดล้อมของห้องปฏิบัติการ 25 ± 5 °C
- ✓ รายการที่ได้รับการรับรองความสามารถห้องปฏิบัติการทดสอบตามมาตรฐาน ISO/IEC 17025 : 2017 จาก กองบริหารและรับรองห้องปฏิบัติการ กรมวิทยาศาสตร์บริการ
- ห้องปฏิบัติการมีนโยบายไม่ชักตัวอย่างเอง

(นายเอกลักษณ์ ลีลาบริหาร)
ผู้จัดการฝ่ายวิชาการ

(นายศิวพันธุ์ บุญอินทร์)
ผู้ควบคุมดูแลห้องปฏิบัติการวิเคราะห์
ทะเบียนเลขที่ ว-165-ค-3599

- รายงานผลการทดสอบนี้ใช้รับรองเฉพาะตัวอย่างตามที่ได้รับมาทดสอบเท่านั้น
- ห้ามนำรายงานผลการทดสอบนี้ไปประกาศโฆษณา
- รายงานผลการทดสอบนี้ห้ามคัดลอกถ่ายทำสำเนาเฉพาะเพียงบางส่วน โดยไม่ได้รับอนุญาตจากห้องปฏิบัติการเป็นลายลักษณ์อักษร ยกเว้นทำทั้งฉบับ

บริษัท เอชวีอี จำกัด 603 ซอยจรัญสนิทวงศ์ 46 ถนนจรัญสนิทวงศ์ แขวงบางยี่ขัน เขตบางพลัด กรุงเทพฯ 10700
HVE CO. LTD. 603 Soi Jarunsanitwong 46 Jarunsanitwong Road Bangyeekan Bangplad Bangkok 10700
Tel : (02) 8834956-7 , (02) 8834274 Fax : (02) 8834956 E-mail address hv_eng@hotmail.com

รายงานผลการทดสอบ
(ANALYSIS REPORT)

รายงานหมายเลข (Report No.)	0401223	**วันที่ (Date)**	13 ธันวาคม 2566
ชื่อตัวอย่าง (Sample Name)	น้ำสระว่ายน้ำ (น้ำตื้น)		น้ำสระว่ายน้ำ (น้ำลึก)
รหัสตัวอย่าง (Sample No.)	No. 6612055		No. 6612056
ลักษณะตัวอย่างทางกายภาพ	ใสไม่มีตะกอน		ใสไม่มีตะกอน
ชื่อลูกค้า (Customer name)	บริษัท ดุสิต ฮอสปิตัลลิตี้ เซอร์วิสเซส จำกัด		
สถานที่เก็บตัวอย่าง (Sampling site)	นิติบุคคลอาคารชุด โคโค่ พาร์ค		
ที่อยู่ (Address)	เลขที่ 1188 ถนนพระรามที่ 4 แขวงคลองเตย เขตคลองเตย กรุงเทพฯ 10110		
วันที่รับตัวอย่าง (Received Date)	4 ธันวาคม 2566	**วันที่ตรวจวิเคราะห์ (Analysis Date)**	4 ธันวาคม 2566 - 13 ธันวาคม 2566
วันที่เก็บตัวอย่าง (Collected Date)	2 ธันวาคม 2566	**วิธีการเก็บตัวอย่าง (Sampling Method)**	เก็บแบบ จ้วง (Grab)

พารามิเตอร์ (Parameter)	หน่วย (Unit)	ผลการวิเคราะห์ (Result)		MDL	ค่ามาตรฐาน* (Standard)	วิธีทดสอบ (Test Method)
		น้ำสระว่ายน้ำ (น้ำตื้น)	น้ำสระว่ายน้ำ (น้ำลึก)			
Total Coliform Bacteria	MPN/100 mL	< 1.1	< 1.1	-	< 10	APHA, AWWA, WEF 23rd ed. 2017, 9221 B, 9221 C
Fecal Coliform Bacteria	MPN/100 mL	Not Detected	Not Detected	-	Not Detected	APHA, AWWA, WEF 23rd ed. 2017, 9221 E

หมายเหตุ
- * หมายถึง ค่ามาตรฐานตามคำแนะนำของคณะกรรมการสาธารณสุข ฉบับที่ 1 / 2550 เรื่อง การควบคุมการประกอบกิจการสระว่ายน้ำ หรือกิจการอื่นๆ ในทำนองเดียวกัน
- สภาวะแวดล้อมของห้องปฏิบัติการ 25 ± 5 °C
- √ รายการที่ได้รับการรับรองความสามารถห้องปฏิบัติการทดสอบตามมาตรฐาน ISO/IEC 17025 : 2017 จาก กองบริหารและรับรองห้องปฏิบัติการ กรมวิทยาศาสตร์บริการ
- ห้องปฏิบัติการมีนโยบายไม่ชักตัวอย่างเอง

(นายเอกลักษณ์ ลีลาบริหาร)
ผู้จัดการฝ่ายวิชาการ

(นายศิวพันธุ์ ชูอินทร์)
ผู้ควบคุมดูแลห้องปฏิบัติการวิเคราะห์
ทะเบียนเลขที่ ว-165-ค-3599

- รายงานผลการทดสอบนี้ใช้รับรองเฉพาะตัวอย่างตามที่ได้รับมาทดสอบเท่านั้น
- ห้ามนำรายงานผลการทดสอบนี้ไปประกาศโฆษณา
- รายงานผลการทดสอบนี้ห้ามคัดลอกถ่ายทำสำเนาเฉพาะเพียงบางส่วน โดยไม่ได้รับอนุญาตจากห้องปฏิบัติการเป็นลายลักษณ์อักษร ยกเว้นทำทั้งฉบับ

บริษัท เอชวีอี จำกัด 603 ซอยจรัญสนิทวงศ์ 46 ถนนจรัญสนิทวงศ์ แขวงบางยี่ขัน เขตบางพลัด กรุงเทพฯ 10700
HVE CO. LTD. 603 Soi Jarunsanitwong 46 Jarunsanitwong Road Bangyeekan Bangplad Bangkok 10700
Tel : (02) 8834956-7 , (02) 8834274 Fax : (02) 8834956 E-mail address hv_eng@hotmail.com

รายงานผลการทดสอบ
(ANALYSIS REPORT)

รายงานหมายเลข (Report No.)	1890623	วันที่ (Date)	11 มิถุนายน 2566	
ชื่อตัวอย่าง (Sample Name)	น้ำสระว่ายน้ำ (น้ำตื้น)		น้ำสระว่ายน้ำ (น้ำลึก)	
รหัสตัวอย่าง (Sample No.)	No. 6606236		No. 6606237	
ลักษณะตัวอย่างทางกายภาพ	ใสไม่มีตะกอน		ใสไม่มีตะกอน	
ชื่อลูกค้า (Customer name)	บริษัท ดุสิต ฮอสปิตัลลิตี้ เซอร์วิสเซส จำกัด			
สถานที่เก็บตัวอย่าง (Sampling site)	นิติบุคคลอาคารชุด โคโค่ พาร์ค			
ที่อยู่ (Address)	เลขที่ 1188 ถนนพระรามที่ 4 แขวงคลองเตย เขตคลองเตย กรุงเทพฯ 10110			
วันที่รับตัวอย่าง (Received Date)	2 มิถุนายน 2566		วันที่ตรวจวิเคราะห์ (Analysis Date)	2 มิถุนายน 2566 - 11 มิถุนายน 2566
วันที่เก็บตัวอย่าง (Collected Date)	1 มิถุนายน 2566		วิธีการเก็บตัวอย่าง (Sampling Method)	เก็บแบบ จ้วง (Grab)

พารามิเตอร์ (Parameter)	หน่วย (Unit)	ผลการวิเคราะห์ (Result) น้ำสระว่ายน้ำ (น้ำตื้น)	ผลการวิเคราะห์ (Result) น้ำสระว่ายน้ำ (น้ำลึก)	MDL	ค่ามาตรฐาน * (Standard)	วิธีทดสอบ (Test Method)
Alkalinity	mg/L	125	118	-	80 - 100	APHA, AWWA, WEF 23rd ed. 2017, 2320 B
Calcium Hardness	mg/L	103	100	-	250 - 600	APHA, AWWA, WEF 23rd ed. 2017, 3500-Ca B
Free Chlorine	mg/L	0.8	0.8	-	0.6 - 1.0	APHA, AWWA, WEF 23rd ed. 2017, 4500-Cl B
pH	-	7.4	7.6	-	7.2 - 8.4	In-house method based on APHA, AWWA, WEF 23rd ed. 2017, 4500-H⁺ B
Escherichia coli	per 100 mL	Not Detected	Not Detected	-	Not Detected	APHA, AWWA, WEF 23rd ed. 2017, 9221 B, 9221 F
Staphylococcus aureus	per 100 mL	Not Detected	Not Detected	-	Not Detected	In-house method based on APHA, AWWA, WEF 23rd ed. 2017, 9213 B
Total Coliform Bacteria	MPN/100 mL	< 1.1	< 1.1	-	< 10	APHA, AWWA, WEF 23rd ed. 2017, 9221 B, 9221 C
Fecal Coliform Bacteria	MPN/100 mL	Not Detected	Not Detected	-	Not Detected	APHA, AWWA, WEF 23rd ed. 2017, 9221 E
Pseudomonas aeruginosa	per 100 mL	Not Detected	Not Detected	-	Not Detected	APHA, AWWA, WEF 23rd ed. 2017, 9213 E

หมายเหตุ
- * หมายถึง ค่ามาตรฐานตามคำแนะนำของคณะกรรมการสาธารณสุข ฉบับที่ 1 / 2550 เรื่อง การควบคุมการประกอบกิจการสระว่ายน้ำ หรือกิจการอื่นๆ ในทำนองเดียวกัน
- สภาวะแวดล้อมของห้องปฏิบัติการ 25 ± 5 °C
- √ รายการที่ได้รับการรับรองความสามารถห้องปฏิบัติการทดสอบตามมาตรฐาน ISO/IEC 17025 : 2017 จาก กองบริหารและรับรองห้องปฏิบัติการ กรมวิทยาศาสตร์บริการ
- ห้องปฏิบัติการมีนโยบายไม่ชักตัวอย่างเอง

(นายเอกลักษณ์ ลีลาบริหาร)
ผู้จัดการฝ่ายวิชาการ

(นายศิวพันธุ์ ชูอินทร์)
ผู้ควบคุมดูแลห้องปฏิบัติการวิเคราะห์
ทะเบียนเลขที่ ว-165-ค-3599

- รายงานผลการทดสอบนี้ให้รับรองเฉพาะตัวอย่างตามที่ได้รับมาทดสอบเท่านั้น
- ห้ามนำรายงานผลการทดสอบนี้ไปประกาศโฆษณา
- รายงานผลการทดสอบนี้ห้ามคัดลอกถ่ายทำสำเนาเฉพาะเพียงบางส่วน โดยไม่ได้รับอนุญาตจากห้องปฏิบัติการเป็นลายลักษณ์อักษร ยกเว้นทำทั้งฉบับ

ภาคผนวก 2

2.7 รายงานการจดบันทึกการตรวจวัดค่า pH และ คลอรีน ของสระว่ายน้ำ ประจำเดือน กรกฎาคม - ธันวาคม 2566

ตารางตรวจเช็คสระว่ายน้ำ ชั้น 8

หน่วยงาน : COCO PARC

เดือน .....กรกฎาคม......................... พ.ศ.......2566............

รายการ / วันที่	ค่าเคมี			สถานะ		ปริมาณการเติมเคมี (Kg.)				มิเตอร์น้ำ	ปริมาณการใช้น้ำ	ผู้ตรวจเช็ค	หมายเหตุ
	Ph	CL	TDS	ปกติ	แก้ไข	CL	น้ำยากันตะไคร่	กรดเกลือ	เกลือ (กระสอบ)				
1	8.2	1.5	4.3	/						955		[signature]	
2	8.1	1.5	4.0	/						958	3	[signature]	
3	8.1	1.5	4.0	/						961	3	[signature]	
4	8.2	1.5	3.8							967	6	[signature]	
	8.2	1.5	3.8						5	968	1	[signature]	
6	8.2	1.5	4.6							970	2	[signature]	
7	8.2	1.5	4.3							972	2	[signature]	
8	8.2	1.5	4.3							974	2	[signature]	
9	8.2	1.5	4.4							976	2	[signature]	
10	8.2	1.0	4.2							978	2	[signature]	
11	8.2	1.0	4.2							978	0	[signature]	
12	8.2	1.5	4.4							980	2	[signature]	
13	8.2	1.5	4.0						5	984	4	[signature]	
14	8.2	1.5	4.4							990	6	[signature]	
15	8.2	1.5	4.4							993	3	[signature]	
16	8.2	1.5	4.4							998	5	[signature]	
17	8.2	1.5	4.4							1002	4	[signature]	
	8.2	1.5	4.4						4	1008	4	[signature]	
19	8.2	1.5	4.4					3		1013	5	[signature]	
20	7.6	1.5	4.3					3		1018	3	[signature]	
21	7.6	1.5	4.4					3		1018	2	[signature]	
22	7.6	1.5	4.2					3	3	1021	3	[signature]	
23	7.6	1.0	4.2					3		1021	0	[signature]	
24	7.6	1.0	4.1					3		1021	0	[signature]	
25	7.6	1.0	4.1					1		1024	3	[signature]	
26	7.6	1.0	4.1					-		1028	4	[signature]	
27	7.6	1.0	4.1							1032	4	[signature]	
28	7.6	1.0	4.0							1037	5	[signature]	
29	7.6	1.0	4.0							1041	4	[signature]	
30	7.6	1.0	3.9					2		1044	3	[signature]	
31	7.6	1.0	3.9						5	1052	8	[signature]	
Total													

MANAGED BY
Dusit HOSPITALITY SERVICES

ตารางตรวจเช็คสระว่ายน้ำ ชั้น 8

เดือน ~~พฤษภาคม~~ มิถุนายน พ.ศ. 2566

หน่วยงาน : COCO PARC

วันที่ \ รายการ	ค่าเคมี			สถานะ		ปริมาณการเติมเคมี (Kg.)				มิเตอร์น้ำ	ปริมาณการใช้น้ำ	ผู้ตรวจเช็ค	หมายเหตุ
	Ph	CL	TDS	ปกติ	แก้ไข	CL	น้ำยากันตะไคร่	กรดเกลือ	เกลือ (กระสอบ)				
1	7.6	1.9	4.2							1056		[signature]	
2	7.6	1.0	4.2							1058	2	[signature]	
3	7.6	1.0	4.3							1061	3	[signature]	
4	7.6	1.0	4.2							1062	1	[signature]	
5	7.6	1.0	4.2							1063	1	[signature]	
6	7.6	1.0	4.2							1072	9	[signature]	
	7.6	1.0	4.1							1074	2	[signature]	
8	7.6	1.0	4.1							1077	3	[signature]	
9	7.6	1.0	4.0							10.79	2	[signature]	
10	7.6	1.5	4.5							1085	6	[signature]	
11	7.6	1.5	4.4							1087	2	[signature]	
12	7.6	1.5	4.4							1091	4	[signature]	
13	7.6	1.5	4.2							1093	3	[signature]	
14	7.6	1.5	4.4							1095	3	[signature]	
15	7.6	1.5	4.4							1100	5	[signature]	
16	7.6	1.5	4.3							1103	3	[signature]	
17	7.6	1.5	4.2							1107	4	[signature]	
18	7.6	1.5	4.2							1108	1	[signature]	
19	7.6	1.5	4.1							1115	3	[signature]	
20	7.6	1.5	4.0							1112	3		
21	7.6	1.5	4.5							1115	1	[signature]	
22	7.6	1.5	4.6							1118	3	[signature]	
23	7.6	1.5	4.6							1119	1	[signature]	
24	7.6	1.5	4.5							1122	3	[signature]	
25	7.6	1.5	4.5							1126	4	[signature]	
26	7.6	1.5	4.4							1130	4	[signature]	
27	7.6	1.5	4.2							1132	2	[signature]	
28	7.6	1.5	4.2							1134	2	[signature]	
29	7.6	1.5	4.2							1138	3	[signature]	
30	7.6	1.5	4.2							1142	4	[signature]	
31	7.6	1.5	4.2							1144	2	[signature]	
Total													

MANAGED BY
Dusit HOSPITALITY SERVICES

ตารางตรวจเช็คสระว่ายน้ำ ชั้น 8

เดือน .....กันยายน.......................... พ.ศ.......2566............

หน่วยงาน : COCO PARC

รายการ / วันที่	ค่าเคมี			สถานะ		ปริมาณการเติมเคมี (Kg.)				มิเตอร์น้ำ	ปริมาณการใช้น้ำ	ผู้ตรวจเช็ค	หมายเหตุ
	Ph	CL	TDS	ปกติ	แก้ไข	CL	น้ำยากันตะไคร่	กรดเกลือ	เกลือ (กระสอบ)				
31	7.6	1.5	4.2	/						1144	2	ชยศักดิ์	
1	7.6	1.5	4.1	/						1146	2	[illegible]	
2	7.6	1.5	4.0	/						1146	0	[illegible]	
3	7.5	1.5	4.1	/						1155	9	[illegible]	
[illegible]	7.5	1.5	4.1	/						1155	0	[illegible]	
5	7.6	1.5	4.1	/						1155	0	[illegible]	
6	7.6	1.5	4.0	/						1225	70	[illegible]	[illegible]
7	7.6	1.5	4.0	/			3 ลิตร			1230	5	[illegible]	
8	7.6	1.5	4.4	/						1235	5	[illegible]	
9	7.6	1.5	4.4	/						1228	3	[illegible]	
10	7.6	1.5	4.5	/						1239	1	[illegible]	
11	7.6	1.5	4.4	/						1241	1	[illegible]	
12	7.6	3-0	4.4	/						1242	1		
13	7.6	1.5	4.3	/						1243	1		
14	7.6	1.5	4.2	/			3 ลิตร			1243	2	[illegible]	
15	7.6	1.5	4.2	/						1245	0	[illegible]	
16	7.6	1.5	4.1	/						1245	1	[illegible]	
[illegible]	7.6	1.5	4.3	/						1246	3	[illegible]	
18	7.6	1.5	4.3	/						1247	1	[illegible]	
19	7.6	1.5	4.2	/						1248	1	[illegible]	
20	7.6	1.5	4.2	/						1249	1	[illegible]	
21	7.6	1.5	4.2	/			3 ลิตร			1252	3	[illegible]	
22	7.6	1.5	4.2	/						1253	1	[illegible]	
23	8.2	1.5	4.2	/						1253	0	[illegible]	
24	8.2	1.5	4.2	/						1253	0	[illegible]	
25	8.2	1.5	4.2	/						1253	0	[illegible]	
26	7.6	1.5	4.1	/						1253	0	[illegible]	
27	8.2	1.5	4.0	/					5	1253	0	[illegible]	
28	8.2	1.5	4.6	/			3 ลิตร			1253	0	[illegible]	
29	8.2	1.5	4.4	/						1254	1	[illegible]	
30	8.2	1.2	4.5	/						1254	0	[illegible]	
31													
Total													

MANAGED BY

Dusit HOSPITALITY SERVICES

ตารางตรวจเช็คสระว่ายน้ำ ชั้น 8

เดือน ....ตุลาคม.......................... พ.ศ.......2566............

หน่วยงาน : COCO PARC

รายการ / วันที่	ค่าเคมี			สถานะ		ปริมาณการเติมเคมี (Kg.)				มิเตอร์น้ำ	ปริมาณการใช้น้ำ	ผู้ตรวจเช็ค	หมายเหตุ
	Ph	CL	TDS	ปกติ	แก้ไข	CL	น้ำยากันตะไคร่	กรดเกลือ	เกลือ (กระสอบ)				
30	8.2	1.5	4.5	/						1254	0	ฤทธิรงค์	
1	8.2	1.5	4.5	/						1254	0	ฤทธิรงค์	
2	8.2	1.3	4.4	/						1255	1	[signature]	
3	8.2	1.5	4.4	/						1256	1	[signature]	
4	8.2	1.5	4.3	/						1258	2	[signature]	
5	8.2	1.5	4.2	/						1258	0	[signature]	
6	8.2	1.5	4.2	/						1258	0	[signature]	
7	8.2	1.5	4.2	/						1258	0	[signature]	
8	7.6	1.5	4.2	/						1259	1	[signature]	
9	8.2	1.5	4.2	/					กรดเกลือ 5ก.	1261	2	[signature]	
10	8.2	1.5	4.2	/						1263	2	[signature]	
11	7.6	1.5	4.1	/						1265	2	[signature]	
12	7.6	1.5	4.1	/						1266	1	[signature]	
13	7.6	1.5	4.2	/						1266	0	[signature]	
14	7.6	1.5	4.2	/						1268	2	[signature]	
15	7.6	1.5	4.2	/						1271	3	[signature]	
16	7.6	1.5	4.1	/						1273	2	[signature]	
17	7.6	1.5	4.1	/						1275	2	[signature]	
18	7.6	1.5	4.0	/						1278	3	[signature]	
19	7.6	1.5	4.6	/						1281	3	[signature]	
20	7.6	1.5	4.5	/						1283	2.	[signature]	
21	7.6	1.5	4.5	/						1284	1.	[signature]	
22	7.6	1.5	4.4	/						1286	2.	[signature]	
23	7.6	1.5	4.3	/						1286.	0.	[signature]	
24	7.6	1.5	4.4	/						1288	2.	[signature]	
25	7.6	1.5	4.4	/						1291	3	[signature]	
26	7.6	1.5	4.3	/						1293	2.	[signature]	
27	7.6	1.5	4.3	/						1296	3	[signature]	
28	7.6	1.5	4.3	/						1299	3	[signature]	
29	7.6	1.5	4.3	/						1300	1	[signature]	
30	7.6	1.5	4.1	/						1302	1	[signature]	
31	7.6	1.4	4.1	/						1305	3	[signature]	
Total													

MANAGED BY
Dusit HOSPITALITY SERVICES

ตารางตรวจเช็คสระว่ายน้ำ ชั้น 8

เดือน .....พฤศจิกายน.......................... พ.ศ.......2566............

หน่วยงาน : COCO PARC

รายการ / วันที่	ค่าเคมี			สถานะ		ปริมาณการเติมเคมี (Kg.)				มิเตอร์น้ำ	ปริมาณการใช้น้ำ	ผู้ตรวจเช็ค	หมายเหตุ
	Ph	CL	TDS	ปกติ	แก้ไข	CL	น้ำยากันตะไคร่	กรดเกลือ	เกลือ (กระสอบ)				
1	7.6	1.5	4.2						5	1309		สุริยา	
2	7.6	1.5	4.6							1312	3	สุริยา	
3	7.6	1.5	4.6							1314	2	[illegible]	
4	7.6	1.5	4.6							1316	2	[illegible]	
5	7.6	1.5	4.6							1318	2	[illegible]	
6	7.6	1.5	4.3							1320	2	[illegible]	
7	7.6	1.5	4.5							1322	2	[illegible]	
8	7.6	1.5	4.5							1324	2	สุริยา	
9	7.6	1.5	4.4							1326	2	สุริยา	
10	7.6	1.5	4.4							1326	0	สุริยา	
11	7.6	1.5	4.4							1328	2	[illegible]	
12	7.6	1.5	4.4							1329	1	[illegible]	
13	7.6	1.5	4.3							1332	3	[illegible]	
14	7.6	1.5	4.1							1335	3	[illegible]	
15	7.6	1.5	4.8							1339	4	สุริยา	
16	7.6	1.5	4.8						5	1341	2	สุริยา	
17	7.6	1.5	4.2							1344	3	สุริยา	
18	7.6	1.5	4.6							1350	8	[illegible]	
19	7.6	1.5	4.5							1352	2	[illegible]	
20	7.6	1.5	4.4							1356	4	[illegible]	
21	7.6	1.5	4.4							1360	4	[illegible]	
22	7.6	1.5	4.6							1362	2		
23	7.6	3.0	4.6							1364	2	[illegible]	
24	7.6	3.0	4.6							1366	2		
25	7.6	1.5	4.3							1369	3	[illegible]	
26	7.6	1.5	4.5							1372	3	[illegible]	
27	7.6	1.5	4.6							1375	3	[illegible]	
28	7.6	1.5	4.6							1375	0	[illegible]	
29	7.6	1.5	4.5							1382	7	[illegible]	
30	7.6	1.5	4.4							1385	3	[illegible]	
31													
Total													

ตารางตรวจเช็คสระว่ายน้ำ ชั้น 8

เดือน........ธันวาคม........................... พ.ศ.......2566............

หน่วยงาน : COCO PARC

รายการ / วันที่	ค่าเคมี			สถานะ		ปริมาณการเติมเคมี (Kg.)				มิเตอร์น้ำ	ปริมาณการใช้น้ำ	ผู้ตรวจเช็ค	หมายเหตุ
	Ph	CL	TDS	ปกติ	แก้ไข	CL	น้ำยากันตะไคร่	กรดเกลือ	เกลือ (กระสอบ)				
1	7.5	1.5	4.4	✓				1		1388		[signature]	
2	7.5	1.5	4.3	✓						1390	2	[signature]	
3	7.5	1.5	4.1	✓						1393	3	[signature]	
4	7.5	1.5	4.2	✓						1395	2	[signature]	
5	7.5	1.5	4.2	✓				5		1398	3	[signature]	
6	7.6	1.5	4.8	✓						1401	3	[signature]	
7	7.6	1.5	4.8	✓						1404	3	[signature]	
8	7.6	1.5	4.8	✓						1407	3	[signature]	
9	7.6	1.5	4.7	✓						1410	3	[signature]	
10	7.6	1.5	4.6	✓						1413	3	[signature]	
11	7.6	1.5	4.6	✓						1416	3	[signature]	
12	7.6	1.5	4.9	✓						1419	3	[signature]	
13	7.4	1.5	4.5	✓						1422	3	[signature]	
14	7.6	1.5	4.4	✓						1424	2	[signature]	
15	7.6	1.5	4.4	✓						1429	5	[signature]	
16	7.6	1.5	4.4	✓						1431	2	[signature]	
17	7.6	1.5	4.4	✓						1435	4	[signature]	
18	7.6	1.5	4.4	✓						1438	3	[signature]	
19	7.6	1.5	4.4	✓						1442	4	[signature]	
20	7.6	1.5	4.4	✓						1445	3	[signature]	
21	7.6	1.5	4.3	✓						1449	4	[signature]	
22	7.6	1.5	4.2	✓						1453	4	[signature]	
23	7.6	1.5	4.2	✓						1458	5	[signature]	
24	7.8	1.5	4.1	✓				5		1464	6	[signature]	
25	7.6	1.5	4.6	✓						1468	4	[signature]	
26	7.6	1.5	4.6	✓						1473	5	[signature]	
27	7.6	1.5	4.6	✓						1477	4	[signature]	
28	7.8	1.5	4.4	✓						1480	3	[signature]	
29	7.8	1.5	4.4	✓						1484	4	[signature]	
30	7.8	1.5	4.4	✓						1488	4	[signature]	
31	7.6	1.5	4.3	✓						1492	4	[signature]	
Total													

ภาคผนวก 2

2.8 รายงานการจดมิเตอร์น้ำประปา ประจำเดือน กรกฎาคม - ธันวาคม 2566

ตารางจดมิเตอร์น้ำประปา

ประจำเดือน...กรกฎาคม.........พ.ศ. .....2566..............

ประจำหน่วยงาน COCO PARC

MANAGED BY Dusit HOSPITALITY SERVICES

วันที่	มิเตอร์หน้าโครงการ		มิเตอร์ซักรีด		ผู้บันทึก	ผู้ตรวจสอบ
	เลขมิเตอร์ m^3	ผลต่าง	เลขมิเตอร์ m^3	ผลต่าง		
30	33,045	2				
1	33046	1				
2	33047	1				เติมน้ำ/[illegible]
3	33099	52				เติมน้ำ
4	33181	82				เติมน้ำ
5	33243	62				เติมน้ำ
6	33243	0				
7	33243	0				
8	33247	4				
9	33251	4				
10	33252	1				
11	33336	84				เติมน้ำ
12	33420	84				
13	33430	10				
14	33431	1				
15	33432	1				
16	33432	0				
17	33432	0				
18	33542	110				เติมน้ำ
19	33649	107				
20	33649	0				
21	33661	12				เติมน้ำ
22	33777	116				เติมน้ำ
23	33867	90				
24	33886	19				
25	33939	53				
26	33981	42				
27	34024	43				
28	34074	50				
29	34110	36				
30	34149	39				
31	34185	36				

ตารางจดมิเตอร์น้ำประปา

ประจำเดือน...~~[illegible]~~ สิงหาคม.........พ.ศ. .....2566...............

ประจำหน่วยงาน COCO PARC

MANAGED BY Dusit HOSPITALITY SERVICES

วันที่	มิเตอร์หน้าโครงการ		มิเตอร์ซักรีด		ผู้บันทึก	ผู้ตรวจสอบ
	เลขมิเตอร์ m^3	ผลต่าง	เลขมิเตอร์ m^3	ผลต่าง		
31	34185	36				
1	34223				[signature]	[signature]
2	34261	38			[signature]	[signature]
3	34297	36			[signature]	
4	34335	38			สุริยา	
5	34371	36			สุริยา	
6	34403	32			สุริยา	
7	34432	29			[signature]	
8	34478	46			[signature]	
9	34511	33			[signature]	
10	34538	27			[signature]	
11	34558	20			สุริยา	
12	34595	37			สุริยา	
13	34694	99			สุริยา	
14	34770	76			[signature]	
15	34868	98			สุริยา	
16	34911	43			[signature]	
17	34925	14			[signature]	
18	34969	44			สุริยา	
19	35004	35.			สุริยา	
20	35044	40.			[signature]	
21	35055	11			[signature]	
22	35092	37			[signature]	
23	35138	46			[signature]	
24	35159	21			สุริยา	
25	35172	13			สุริยา	
26	35188	16			สุริยา	
27	35208	20			สุริยา	
28	35226	18			[signature]	
29	35254	28			[signature]	
30	35282.	28			[signature]	
31	35308	26			[signature]	

ตารางจดมิเตอร์น้ำประปา

ประจำเดือน...กันยายน.........พ.ศ. .....2566................

ประจำหน่วยงาน COCO PARC

MANAGED BY Dusit HOSPITALITY SERVICES

วันที่	มิเตอร์หน้าโครงการ		มิเตอร์ชักรีด		ผู้บันทึก	ผู้ตรวจสอบ
	เลขมิเตอร์ m^3	ผลต่าง	เลขมิเตอร์ m^3	ผลต่าง		
31	35308	26			ขจรศักดิ์	
1	35337	29			[signature]	
2	35356	19			[signature]	
3	35380	24			[signature]	
4	35406	26			[signature]	
5	35431	25			[signature]	
6	35484	53			[signature]	
7	35561	77			[signature]	
8	35597	36			[signature]	
9	35626	29			[signature]	
10	35644	18			[signature]	
11	35670	26				
12	35689	19			[signature]	
13	35738	49			[signature]	
14	35759	21			[signature]	
15	35796	37			[signature]	
16	35824	28			[signature]	
17	35852	28			[signature]	
18	35873	21			[signature]	
19	35906	36			[signature]	
20	35945	39			[signature]	
21	35977	32			[signature]	
22	36012	35			[signature]	
23	36048	36			[signature]	
24	36068	20			[signature]	
25	36094	26			[signature]	
26	36113	19			[signature]	
27	36147	34				
28	36167	20			[signature]	
29	36196	29			[signature]	
30	36222	26				
31		932				

ตารางจดมิเตอร์น้ำประปา

ประจำเดือน...ตุลาคม.........พ.ศ. .....2566................

ประจำหน่วยงาน COCO PARC

MANAGED BY Dusit HOSPITALITY SERVICES

วันที่	มิเตอร์หน้าโครงการ		มิเตอร์ซักรีด		ผู้บันทึก	ผู้ตรวจสอบ
	เลขมิเตอร์ m^3	ผลต่าง	เลขมิเตอร์ m^3	ผลต่าง		
30	36242				ฤทธิรงค์	
1	36276	34			ฤทธิรงค์	
2	36293	17				
3	36312	19				
4	36337	25				
5	36361	24				
6	36381	20				
7	36404	23				
8	36421	17				
9	36440	19				
10	36475	35				
11	36495	20				
12	36513	18				
13	36547	34				
14	36563	16				
15	36585	22				
16	36603	18				
17	36622	19				
18	36658	36				
19	36677	19				
20	36704.	27				
21	36732	28				
22	36757	25				
23	36789	32				
24	36824	35				
25	36850	26				
26	36879	29				
27	36917	38				
28	36936	19				
29	36954	18				
30	36972	18				
31	37004	32				

ตารางจดมิเตอร์น้ำประปา

ประจำเดือน...พฤศจิกายน.........พ.ศ. .....2566.............

ประจำหน่วยงาน COCO PARC

MANAGED BY Dusit HOSPITALITY SERVICES

วันที่	มิเตอร์หน้าโครงการ		มิเตอร์ซักรีด		ผู้บันทึก	ผู้ตรวจสอบ
	เลขมิเตอร์ m^3	ผลต่าง	เลขมิเตอร์ m^3	ผลต่าง		
31	37004				มาโนช	
1	37027	23	1	0		สุริยา
2	37067	40	1	0.		สุริยา
3	37095	28	1	0		[illegible]
4	37123	28	2	1		[illegible]
5	37151	28	2	0		[illegible]
6	37177	26	3	1		[illegible]
7	37200	23	4	1		[illegible]
8	37233	33	5	1		สุริยา
9	37269	36	6	1		สุริยา
10	37305	36	6	0		สุริยา
11	37327	22	7	1		[illegible]
12	37362	35	7	0		[illegible]
13	37383	21	8	1		[illegible]
14	37418	35	10	2		ไพโรจ.
15	37442	24	10	0		สุริยา.
16	37469	27	11	1		สุริยา
17	37493	24	12	1		สุริยา
18	37515	22	14	2		[illegible]
19	37550	35	14	0		[illegible]
20	37568.9	18	15	1		[illegible]
21	37587.7	19	15	0		ไพโรจ.
22	37609	22	17	2		
23	37629	20	17	0		ไพโรจน์
24	37656	27	17	0		[illegible]
25	37682	26	18	1		[illegible]
26	37701	19	18	0		[illegible]
27	37720	19	19	1		[illegible]
28	37742	22	19	0		[illegible]
29	37773	31	21	2		[illegible]
30	37798	25	22	1		ไพโรจ
31						

ตารางจดมิเตอร์น้ำประปา

ประจำเดือน...ธันวาคม.........พ.ศ. .....2565...............

ประจำหน่วยงาน COCO PARC

MANAGED BY Dusit HOSPITALITY SERVICES

วันที่	มิเตอร์หน้าโครงการ		มิเตอร์ซักรีด		ผู้บันทึก	ผู้ตรวจสอบ
	เลขมิเตอร์ m^3	ผลต่าง	เลขมิเตอร์ m^3	ผลต่าง		
30	37798		22			
1	37822	24	23	1	[signature]	
2	37854	32	24	1		
3	37874	20	25	1	[signature]	
4	37893	19	26	1	[signature]	
5	37912	19	26	0	[signature]	
6	37931	19	26	0	[signature]	
7	37952	21	27	1	[signature]	
8	37975	20	28	1		
9	38011	36	29	1	[signature]	
10	38032	21	30	1	[signature]	
11	38051	19	32	1	[signature]	
12	38071	20	33	1	[signature]	
13	38091	20	34	1	[signature]	
14	38124	33	34	0	[signature]	
15	38150	26	35	1	[signature]	
16	38169	19	36	1	[signature]	
17	38206	37	37	1	[signature]	
18	38245	39	38	1	[signature]	
19	38282	37	39	1	[signature]	
20	38316	34	40	1	[signature]	
21	38359	43	41	1	[signature]	
22	38386	27	42	1	[signature]	
23	38417	31	44	2	[signature]	
24	38453	36	45	1	[signature]	
25	38471	18	47	2	[signature]	
26	38493	22	48	1	[signature]	
27	38513	20	50	2	[signature]	
28	38552	39	51	1	[signature]	
29	38589	37	52	1	[signature]	
30	38620	31	54	2	[signature]	
31	38649	29	55	1	[signature]	

ภาคผนวก 2

2.9 แผนป้องกันระงับอัคคีภัยและแผนอพยพของโครงการ โคโค่ พาร์ค

แผนการอพยพ

การฝึกซ้อมดับเพลิงและฝึกซ้อมอพยพหนีไฟ กรณีนายจ้างจัดให้มีการฝึกซ้อมเองตามกฎกระทรวง กำหนดมาตรฐานในการบริหาร จัดการ และดำเนินการด้านความปลอดภัย อาชีวอนามัยและสภาพแวดล้อมในการทำงานเกี่ยวกับการป้องกันและระงับอัคคีภัย พ.ศ.๒๕๕๕ ข้อ ๓๐

....

ตามที่กฎกระทรวงกำหนดมาตรฐานในการบริหาร จัดการ และดำเนินการด้านความปลอดภัยอาชีวอนามัย และสภาพแวดล้อมในการทำ งานเกี่ยวกับการป้องกันและระงับอัคคีภัย พ.ศ.๒๕๕๕ ข้อ ๓๐ วรรคหนึ่ง กำหนดให้นายจ้างที่จะดำเนินการฝึกซ้อมดับเพลิงและฝึกซ้อมอพยพหนีไฟเอง ขอความเห็นชอบแผนการฝึกซ้อมดับเพลิงและฝึกซ้อมอพยพหนีไฟ รวมทั้งรายละเอียดเกี่ยวกับการฝึกซ้อมต่ออธิบดีกรมสวัสดิการและคุ้มครองแรงงานหรือผู้ซึ่งอธิบดีมอบหมาย ก่อนการฝึกซ้อมไม่น้อยกว่า ๓๐ วัน

กรมสวัสดิการและคุ้มครองแรงงาน โดยสำนักความปลอดภัยแรงงาน จึงจัดทำแนวทางการพิจารณาให้ความเห็นชอบแผนและรายละเอียดการฝึกซ้อมดับเพลิงละฝึกซ้อมอพยพหนีไฟ กรณีนายจ้างจัดให้มีการฝึกซ้อมเอง ประกอบด้วยหัวข้อดังต่อไปนี้

๑. ข้อมูลทั่วไปเกี่ยวกับสถานประกอบการ
๒. กิจกรรมสำหรับการฝึกซ้อมดับเพลิงและฝึกซ้อมอพยพหนีไฟ
๓. ข้อมูลเกี่ยวกับปัจจัยเสี่ยงที่ก่อให้เกิดอัคคีภัยได้
๔. แผนผังบริเวณรอบสถานประกอบการและแผนผังแสดงเส้นทางหนีไฟ
๕. แผนการดับเพลิง และแผนการอพยพหนีไฟ ของสถานประกอบการ
๖. เหตุการณ์จำลอง
๗. ผู้ดำเนินการฝึกซ้อม
๘. การประเมินผลการฝึกซ้อม
๙. อุปกรณ์และระยะเวลาการฝึกซ้อม
ทั้งนี้ รายละเอียดของการจัดทำ เป็นดังนี้

หัวข้อที่ ๑ ข้อมูลทั่วไปเกี่ยวกับสถานประกอบการ
ประกอบด้วยข้อมูลดังต่อไปนี้
๑.๑ ชื่อสถานประกอบการ : **นิติบุคคลอาคารชุดโคโค่พาร์ค**
สถานที่ฝึกซ้อม : **โคโค่ พาร์ค**
๑.๒ ที่ตั้ง : **เลขที่1188 ถนน พระราม 4 แขวงคลองเตย เขตคลองเตย กรุงเทพฯ 10110**
๑.๓ ประเภทกิจการ : **ห้องชุด**
๑.๔ จำนวนลูกจ้าง/พนักงาน/ลูกจ้างรับเหมา รวม : **18 คน**

หัวข้อที่ ๒ กิจกรรมสำหรับการฝึกซ้อมดับเพลิงและฝึกซ้อมอพยพหนีไฟ
นายจ้างควรมีกิจกรรมสำหรับการเตรียมการเพื่อการฝึกซ้อมดับเพลิงและฝึกซ้อมอพยพหนีไฟ และกิจกรรมเพื่อการฝึกทบทวนความรู้ ความเข้าใจของทีมงาน

หัวข้อที่ ๓ ข้อมูลเกี่ยวกับปัจจัยเสี่ยงที่ก่อให้เกิดอัคคีภัยได้

ให้ระบุปัจจัยเสี่ยงที่อาจก่อให้เกิดอัคคีภัยในสถานประกอบการเฉพาะหน่วยงานที่ประสงค์ จะทำการฝึกซ้อมดับเพลิงและฝึกซ้อมอพยพหนีไฟ เช่น เอกสารต่างๆ เฟอร์นิเจอร์ อุปกรณ์ไฟฟ้า สารไวไฟ สารเคมีอันตราย การเชื่อม การตัดโลหะ เตาเผา การจุดไฟ กระแสไฟฟ้าสถิต เครื่องทำความร้อน การลุกไหม้ด้วยตนเอง ความเสียดทานของเครื่องจักร อุปกรณ์โลหะ ความร้อนจากผิวของวัตถุ เป็นต้น

หัวข้อที่ ๔ แผนผังบริเวณสถานประกอบการและแผนผังแสดงเส้นทางหนีไฟ

๔.๑ แผนผังบริเวณสถานประกอบการ

๔.๑.๑ แผนผังบริเวณรอบสถานประกอบการเฉพาะหน่วยงานที่จะทำการฝึกซ้อมดับเพลิง
และฝึกซ้อมอพยพหนีไฟ ที่แสดงให้เห็นอาคารทั้งหมดของหน่วยงาน อาคารใกล้เคียง และถนนโดยรอบหน่วยงาน

๔.๑.๒ สถานที่แสดงจุดรวมพล

๔.๑.๓ แผนผังแสดงการติดตั้งอุปกรณ์ดับเพลิง

๔.๒ แผนผังแสดงเส้นทางหนีไฟของสถานประกอบการ

แผนผังแสดงเส้นทางการหนีไฟของสถานประกอบการ เฉพาะหน่วยงานที่จะทำการฝึกซ้อมดับเพลิงและฝึกซ้อมอพยพหนีไฟ ตามที่กำหนดไว้ในแผนการอพยพหนีไฟ สำหรับกรณีที่หน่วยงานเป็นอาคารหลายชั้น ให้แนบแผนผังแสดงเส้นทางหนีไฟทุกชั้น ทั้งนี้ ต้องเป็นแผนผังที่มีรายละเอียดแสดงเส้นทางหนีไฟที่
ชัดเจน

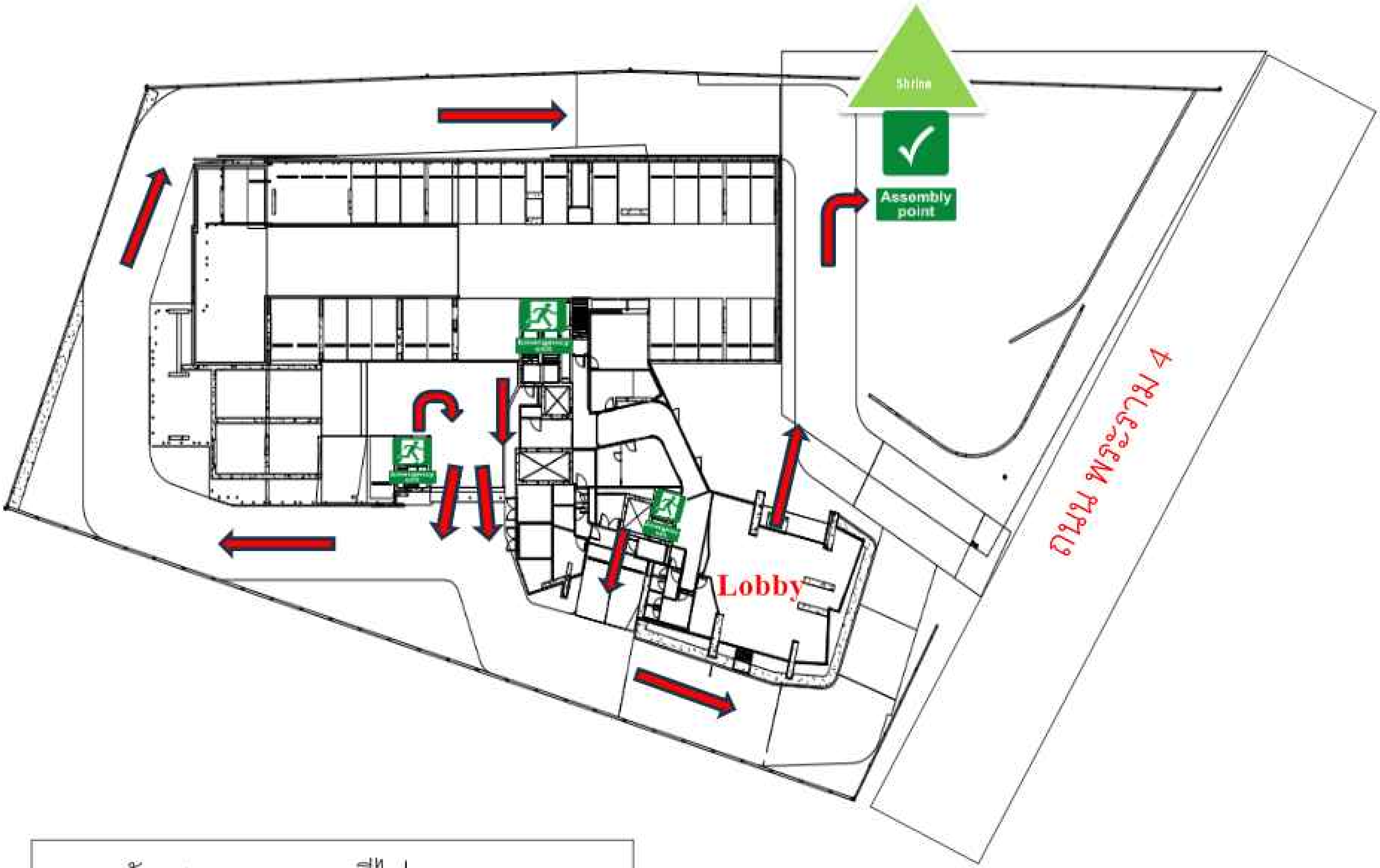

แผนผังแสดงทางออกหนีไฟ และจุดรวมพล

แผนการดับเพลิงขั้นต้น และแผนการอพยพหนีไฟ
ลำดับขั้นตอนการปฏิบัติเมื่อเกิดเหตุพบเหตุเพลิงไหม้

สัญญาณไฟอรามแจ้งเตือน

พนักงานที่อยู่ในเหตุการณ์
ชื่อ แม่บ้าน

ห้องควบคุมระบบป้องกันเพลิงไหม้
ชื่อ พนักงานรักษาความปลอดภัย

ตรวจเช็คสถานที่ที่ได้รับการแจ้งเตือน
ชื่อ พนักงานรักษาความปลอดภัย
ชื่อ หัวหน้ารอบคอนเซียจ

ไม่พบเหตุการณ์เกิดขึ้น
แจ้งพนักงานรักษาความปลอดภัยให้รับทราบ

ยืนยันเกิดเหตุการณ์ขึ้นจริง

รีเซ็ตเครื่องควบคุมระบบไฟอราม
ชื่อ พนักงานรักษาความปลอดภัย

สามารถควบคุมเหตุการณ์ได้

แจ้งและรายงานเหตุการณ์ให้ผู้บังคับบัญชารับทราบเหตุการณ์
ชื่อ ผู้จัดการฝ่ายรักษาความปลอดภัย
ชื่อ ผู้จัดการอาคาร
ชื่อ ผู้ช่วยผู้จัดการอาคาร

ทีมดับเพลิงขั้นต้นเข้าทำการระงับเหตุ พร้อมกับรายงานเหตุการณ์
ชื่อ พนักงานขับลิฟท์ผจญเพลิง

ไม่สามารถควบคุมเพลิงได้

แจ้งให้ผู้จัดการคอนโดรับทราบตัดสินใจอพยพหนีไฟทั้งอาคาร
ชื่อ ผู้จัดการอาคาร
ชื่อ ผู้ช่วยผู้จัดารอาคาร

ประชาสัมพันธ์แจ้งให้ผู้บังคับบัญชา
ชื่อ พนักงานคอนเซียจ
ชื่อ หัวหน้ารอบคอนเซียจ

ผู้บังคับบัญชา หรือ หัวหน้าแผนก
ชื่อ ผู้จัดการฝ่ายรักษาความปลอดภัย
ชื่อ ผู้จัดการอาคาร
ชื่อ ผู้ช่วยผู้จัดการอาคาร

แจ้งหน่วยงานดับเพลิง คลองเตย เข้าระงับเหตุพร้อมช่วยเหลือ

ออฟฟิศ

ขั้นตอนและหน้าที่ในการอพยพหนีไฟ

พนักงานทุกท่านมายังจุดรวมพลพร้อมตรวจเช็คจำนวนคน

พนักงานแม่บ้านและพนักงานสถานที่ต่างๆ ในอาคาร

ปิดการทำงานของเครื่องคอมพิวเตอร์และเครื่องใช้ไฟฟ้าต่างๆ

รักษาความปลอดภัย

ผู้จัดการรอบและคอนเซียจ

ดูแลลูกค้าที่อยู่ในพื้นที่ของตนเองรับผิดชอบ

ปิดการทำงานของเครื่องคอมพิวเตอร์และเครื่องใช้ไฟฟ้าต่างๆและไปจุดรวมพล

ดูแลพนักงาน

ดูแลลูกค้า

นำส่งผู้ที่ได้รับบาดเจ็บยังโรงพยาบาลใกล้เคียง
โรงพยาบาล จุฬาลงกรณ์

หัวหน้าชุดดับเพลิงขั้นต้น

ชื่อ ผู้จัดการฝ่ายรักษาความปลอดภัย

พนักงานที่ปฏิบัติงานอื่น
ในขณะเกิดเพลิงไหม้ เช่น ทีมควบคุมเครื่องจักร ทีมควบคุมไฟฟ้า
ทีมควบคุมเครื่องสูบน้ำดับเพลิง

พนักงานผจญเพลิงขั้นต้น

ผู้รับผิดชอบ

๑.ชื่อ หัวหน้าแผนกวิศวกรรม

๒.ชื่อ หัวหน้าฝ่ายเทคนิค

๓.ชื่อ ช่างประจำรอบ

๔.ชื่อ ช่างประจำรอบ

๕.ชื่อ ช่างเทคนิคประจำรอบ

๖. ชื่อ ช่างเทคนิคประจำรอบ

หน้าที่

๑.ควบคุมการทำงานของทีมช่าง

๒.ควบคุมอุปกรณ์เครื่องไฟฟ้า

๓.ควบคุมอุปกรณ์เครื่องส่งน้ำ

๔.ตรวจเช็คเครื่องลิฟท์

๕.ควบคุมอุปกรณ์แสงสว่าง

ผู้รับผิดชอบ

๑.ชื่อ ผู้จัดการฝ่ายรักษาความปลอดภัย

๒.ชื่อ ผู้ช่วยหัวหน้าฝ่ายรักษาความปลอดภัย

๓.ชื่อ หัวหน้าพนักงานรักษาความปลอดภัย

๔.ชื่อ หัวหน้าพนักงานรักษาความปลอดภัย

หน้าที่

๑.ควบคุมการทำงานของทีมเจ้าหน้าที่ผจญเพลิง

๒.เจ้าหน้าที่ผจญเพลิงระงับเหตุ

๓.เจ้าหน้าที่ผจญเพลิงระงับเหตุ

๔.เจ้าหน้าที่ผจญเพลิงระงับเหตุ

๕.เจ้าหน้าที่ขับเคลื่อนลิฟท์ Fire man lift

แผนอพยพหนีไฟ

การกำหนดบุคคลและหน้าที่การอพยพหนีไฟ การอพยพหนีไฟที่กำหนดขึ้น มีองค์ประกอบต่างๆ เช่น หน่วยตรวจสอบจำนวนพนักงานผู้นำทางหนีไฟ จุดรวมพล หน่วยช่วยชีวิต และยานพาหนะ ฯลฯ โดยกำหนดผู้รับผิดชอบในแต่ละหน่วยงานโดยขึ้นตรงต่อ

ผู้อำนวยการอพยพหนีไฟหรือผู้อำนวยการดับเพลิง ดังนี้

- ผู้อำนวยการอพยพหนีไฟหรือผู้อำนวยการดับเพลิง ชื่อ ผู้จัดการอาคาร
- ผู้ช่วยผู้อำนวยการอพยพหนีไฟหรือผู้ช่วยผู้อำนวยการดับเพลิง ชื่อ ผู้จัดการฝ่ายรักษาความปลอดภัย

ในแผนดังกล่าวควรกำหนดให้มีการปฏิบัติดังนี้

๑. **เจ้าหน้าที่ตรวจนับพนักงานและแขกที่จุดรวมพล** คือ ผู้อำนวยการจุดรวมพล (ผู้จัดการอาคาร)
หน่วยตรวจสอบจำนวนพนักงาน มีหน้าที่ตรวจนับจำนวนพนักงานว่า มีการอพยพหนีไฟออกมาภายนอกบริเวณที่ปลอดภัยครบทุกคนหรือไม่

๒. **ทางออก-บันไดหนีไฟ มี 3 ทาง** ประกอบด้วย**บันได** 1 อยู่หน้าลิฟท์แขก มีพนักงานคอนเซียจแนะนำทางออก, **บันได** 2 อยู่ที่ จุดรับ-ส่งของ (Loading) มีพนักงานรักษาความปลอดภัยนำแนะทางออก, **บันได** 3 มีพนักงานรักษาความปลอดภัย จร.2 นำแนะทางออก
ผู้นำทางหนีไฟ จะเป็นผู้นำทางพนักงานอพยพหนีไฟไปตามทางออกที่จัดไว้

๓. **จุดรวมพลอยู่ที่บริเวณหน้าศาล ทางออก โคโค่ พาร์ค**
จุดรวมพล จะเป็นสถานที่ปลอดภัย ซึ่งพนักงานสามารถที่จะมารายงานตัวและทำการตรวจสอบนับจำนวนได้ หากพบว่าพนักงานอพยพหนีไฟออกมาไม่ครบตามจำนวนจริง ซึ่งหมายถึง ยังมีพนักงานติดอยู่ในพื้นที่ที่เกิดอัคคีภัย

๔. **หน่วยปฐมพยาบาลและยานพาหนะ ประกอบด้วยพนักงานคอนเซียจ พนักงานรักษาความปลอดภัย และเจ้าหน้าที่บรรเทาสาธารณภัย #199**
หน่วยช่วยชีวิตและยานพาหนะ จะเข้าค้นหาและทำการช่วยชีวิตพนักงานที่ยังติดค้างอยู่ในอาคารหรือพื้นที่ที่ได้เกิดอัคคีภัย รวมถึงกรณีพนักงานที่ออกมาอยู่ที่จุดรวมพลแล้วมีอาการเป็นลม ช็อคหมดสติหรือบาดเจ็บเป็นต้น หน่วยช่วยชีวิตและยานพาหนะจะทำการปฐมพยาบาลเบื้องต้น และติดต่อหน่วยยานพาหนะให้ในกรณีที่พยาบาลหรือแพทย์พิจารณาแล้วต้องนำส่งโรงพยาบาล

แผนอพยพหนีไฟ

ผู้อำนวยการ หรือผู้ช่วยผู้อำนวยการดับเพลิง ชื่อ ผู้จัดการอาคาร
สั่งใช้แผนอพยพหนีไฟไปยังประชาสัมพันธ์ ชื่อ ผู้จัดการฝ่ายรักษาความปลอดภัย

↓

ประชาสัมพันธ์ประกาศ ชื่อ ผู้จัดการแผนกคอนเซียจ
กดสัญญาณแจ้งเหตุเพลิงไหม้ ชื่อ ผู้จัดการอาวุธโสที่ปฏิบัติหน้าที่ในขณะนั้น

↓

ผู้นำทางจะถือ(สัญลักษณ์ธง)สีแดงนำพนักงานชื่อ หัวหน้าพนักงานรักษาความปลอดภัย
ออกจากพื้นที่ปฏิบัติงานตามทางที่กำหนด

↓

ผู้นำทางนำพนักงานไปยังจุดรวมพลชื่อ หัวหน้าพนักงานรักษาความปลอดภัย

↓

ผู้นำทาง & ผู้ตรวจสอบยอด ชื่อ ผู้จัดการฝ่ายรักษาความปลอดภัย
ทำการตรวจสอบยอดพนักงาน ชื่อ ผู้ช่วยผู้จัดการอาคาร

↓

รีบนำผู้ป่วยหรือผู้บาดเจ็บส่งหน่วยพยาบาลหรือสถานพยาบาลใกล้เคียง
ชื่อ โรงพยาบาลจุฬาลงกรณ์

ผู้ตรวจสอบยอดแจ้งต่อผู้อำนวยการดับเพลิง ณ จุดรวมพล
ชื่อ ผู้จัดการอาคาร

ยอดครบ

ผู้อำนวยการหรือผู้ช่วยผู้อำนวยการดับเพลิง
แจ้งให้พนักงานอยู่ในจุดรวมพลจนกว่าเหตุการณ์สงบ
ชื่อ ผู้ช่วยผู้จัดการอาคาร

ยอดไม่ครบ

ผู้อำนวยการดับเพลิงหรือผู้ช่วยสั่งหน่วยงานช่วยชีวิต
หรือหน่วยงานดับเพลิงจากภายนอกค้นหาผู้ติดค้าง
ชื่อ หัวหน้าฝ่ายวิศวกรรม, หัวหน้าฝ่ายเทคนิค

↓

หน่วยช่วยชีวิตหรือหน่วยงานดับเพลิงจากภายนอกค้นหา
ผู้ติดค้างและรายงานผลให้ผู้อำนวยการหรือผู้ช่วยผู้อำนวยการทราบ
ชื่อ ผู้ช่วยผู้จัดการฝ่ายรักษาความปลอดภัย

หัวข้อที่ ๕ เหตุการณ์จำลอง

แนบเหตุการณ์จำลอง และรายละเอียดในการฝึกซ้อมอย่างเป็นขั้นตอน ซึ่งประกอบด้วย การกำหนดเวลา รายละเอียดของเหตุการณ์จำลอง และผู้ปฏิบัติ ทั้งนี้ เหตุการณ์จำลองต้องสอดคล้องกับแผนการดับเพลิง แผนการอพยพหนีไฟ และแผนบรรเทาทุกข์ของสถานประกอบกิจการ

เหตุการณ์จำลองและรายละเอียดในการฝึกซ้อม เป็นดังนี้

หน่วยงาน..........โคโค่ พาร์ค..............................วันที่..

ผู้ดำเนินการฝึกซ้อม..

เหตุการณ์จำลอง

สมมุติให้เกิดเพลิงไหม้ที่แผนก..................ชั้น.........เวลา.................น.บริเวณ.........................

โดยต้นเหตุของเพลิงเกิดจาก...

เจ้าหน้าที่ที่ทำหน้าที่ดับเพลิงของแผนก...เข้าระงับเพลิง แล้วประเมิน

ไม่สามารถระงับเพลิงได้ เนื่องจากเพลิงลุกลามมากขึ้น จึงรายงานตามขั้นตอน

ในเหตุการณ์สมมุติให้มีผู้ติดค้างไม่สามรถอพยพหนีไฟได้ อยู่ในบริเวณแผนก...

จำนวน...............คน และมีผู้ได้รับบาดเจ็บ...............คน

ลำดับ	เวลา	กิจกรรม	ผู้รับผิดชอบ
๑		จุดควันเทียม สมมุติว่าเกิดเพลิงไหม้ ที่แผนก ....นิติบุคคล..........ผู้ปฏิบัติงานที่พบเห็น เข้าดับเพลิงด้วยเครื่องดับเพลิงมือถือ และตะโกนแจ้งให้เพื่อนร่วมงานทราบ	นางสาว...ผช.ผจก. อาคาร
๒		เพื่อนร่วมงานกดสัญญาณแจ้งเหตุเพลิงไหม้	นาย. ผจก. อาคาร
๓		ทีมดับเพลิงเข้าดำเนินการดับเพลิง และพบว่าไม่สามารถระงับเพลิงได้ แจ้งผู้อำนวยการดับเพลิง (นาย..ผจก. อาคาร......) ทราบ โดยวิธี...สื่อสารผ่าน Walkie...Talkie....................ตัดสินใจสั่งการใช้แผนอพยพหนีไฟ	นาย..ผจก. ฝ่ายรักษาความปลอดภัย นาย..ผช.ฝ่ายรักษาความปลอดภัย.. นาย.หัวหน้าฝ่ายวิศวกรรม นาย..หัวหน้าฝ่ายเทคนิค............
๔		แจ้งเหตุเพลิงไหม้ – อพยพหนีไฟ หลังจากนั้นสัญญาณแจ้งการอพยพดังอย่างต่อเนื่อง	นาย..ผจก. รักษาความปลอดภัย.....
๕		- ตัดไฟฟ้าภายใน - แจ้งการไฟฟ้าภูมิภาค / นครหลวง	นาย..ฝ่ายวิศวกรรม......................
๖		แจ้งสถานีดับเพลิง..บ่อนไก่...โทร...199........... แจ้งเหตุว่า".....เพลิงไหม้และไม่สามารถควบคุมเพลิงได้จึงขอทำการอพยพ......"	นาย..คอนเซียจ..............
๗		ผู้นำทางถือสัญลักษณ์นำทางคือ..พงษ์ธร..... รวบรวมกลุ่มและนำทางหนีไฟ	ผู้นำทางหนีไฟของทุกกลุ่ม

ลำดับ	เวลา	กิจกรรม	ผู้รับผิดชอบ
๘		พนักงานอพยพหนีไฟตามเส้นทางที่กำ หนดและไปรวมที่จุดรวมพล	ทุกคน
๙		พนักงานอพยพมาที่จุดรวมพล	ทุกคน
๑๐		- รายงานยอดผู้หนีไฟต่อผู้อำนวยการดับเพลิง - ผู้ตรวจสอบยอดแผนก...รักษาความปลอดภัย...... รายงานว่า มีผู้ติดค้างจำนวน......................คน	ผู้ตรวจสอบยอดของทุกกลุ่ม ผจก.รักษาความปลอดภัย ....
๑๑		- หน่วยค้นหาเข้าช่วยเหลือผู้ติดค้าง - หรือ ผู้อำนวยการดับเพลิงแจ้งว่ามีผู้ติดค้างต่อหน่วยงานดับเพลิงจากภายนอก	ผช.รักษาความปลอดภัย .... ผจก. รักษาความปลอดภัย......
๑๒		หน่วยงานดับเพลิงปฏิบัติงาน	
๑๓		หน่วยช่วยชีวิตเข้าช่วยเหลือและนำผู้รับบาดเจ็บไปโรงพยาบาล	ผช.ผจก.อาคาร..........
๑๔		เพลิงสงบ	
๑๕		หน่วยตรวจสอบความเสียหายรายงานความเสียหายขั้นต้นต่อผู้อำนวยการดับเพลิง	หัวหน้าฝ่ายวิศวกรรม...........
๑๖		ผู้อำนวยการดับเพลิงสั่งการให้เข้าสู่ภาวะปกติ	ผู้จัดการอาคาร

หัวข้อที่ ๖ ผู้ดำเนินการฝึกซ้อม

ผู้ดำเนินการฝึกซ้อมต้องผ่านการฝึกอบรมการดับเพลิงขั้นต้นจากหน่วยงานราชการ หรือหน่วยงานที่กรมสวัสดิการและคุ้มครองแรงงานรับรองเป็นอย่างน้อย โดยแนบประกาศนียบัตรเป็นหลักฐานผ่านการฝึกอบรมมาด้วย

หัวข้อที่ ๗ การประเมินผลการฝึกซ้อม

ต้องมีการประเมินผลการฝึกซ้อมอย่างเป็นรูปธรรม โดยประกอบด้วยการประเมินผลการปฏิบัติตามขั้นตอนการปฏิบัติตามแผน การใช้อุปกรณ์ และการประเมินแผน

การประเมินผลการฝึกซ้อมดับเพลิงและการฝึกซ้อมอพยพหนีไฟ เป็นดังนี้

การประเมินผลการฝึกซ้อมดับเพลิงและการฝึกซ้อมอพยพหนีไฟ

หัวข้อ	รายการ	ผลการประเมิน			
		ปรับปรุง	พอใช้	ดี	หมายเหตุ
๑	การปฏิบัติตามขั้นตอนของลูกจ้าง				
	๑.๑ การสื่อสาร				
	๑.๒ ลำดับขั้นตอน				
	๑.๓ การควบคุมสติ				
	๑.๔ ระยะเวลาที่ใช้ในแต่ละขั้นตอน				
	การปฏิบัติตามแผน				
๒	๒.๑ ผู้อำนวยการดับเพลิง, หนีไฟ				
	๒.๒ พนักงานดับเพลิง				
	๒.๓ พนักงานควบคุมไฟฟ้า				
	๒.๔ ผู้ประสานงาน				
	๒.๕ หัวหน้าชุดอพยพหนีไฟ				
	๒.๖ ผู้นำทางหนีไฟ				
	๒.๗ ผู้ตรวจสอบจำนวน				
	๒.๘ หน่วยช่วยชีวิต				
	๒.๙ ผู้หนีไฟ				
	การใช้อุปกรณ์				
๓	๓.๑ เครื่องดับเพลิงแบบเคลื่อนย้ายได้				
	๓.๒ สายน้ำดับเพลิง				
	๓.๓ อุปกรณ์คุ้มครองความปลอดภัยส่วนบุคล				
	การประเมินแผน				
๔	๔.๑ แผนดับเพลิง				
	๔.๒ แผนการอพยพหนีไฟ				

ระยะวลาที่ใช้ในการอพยพ ชั้นที่ ๑ ใช้เวลา .... นาที

ชั้นที่ ๒ ใช้เวลา .... นาที

ชั้นที่......

สรุปประเมินผลการฝึกซ้อม ๑. การปฏิบัติตามขั้นตอนของลูกจ้าง ต้องปรับปรุง พอใช้ ดี

๒. การปฏิบัติตามแผน ต้องปรับปรุง พอใช้ ดี

๓. การใช้อุปกรณ์ ต้องปรับปรุง พอใช้ ดี

๔. การประเมินแผน ต้องปรับปรุง พอใช้ ดี

ผู้ประเมินผล ....

หัวข้อที่ ๘ อุปกรณ์และระยะเวลาการฝึกซ้อม

๘.๑ อุปกรณ์การฝึกซ้อมเป็นอุปกรณ์ที่ใช้จริงอยู่ในสถานประกอบการที่มีความปลอดภัยและสามารถใช้งานได้ ได้แก่

(๑) เครื่องดับเพลิงแบบเคลื่อนย้ายได้

(๒) สายน้ำดับเพลิงและอุปกรณ์ประกอบ

๘.๒ ระยะเวลาที่ใช้สำหรับการฝึกซ้อม ควรให้มีระยะเวลาที่เหมาะสมและเพียงพอของในแต่ละสถานประกอบการ ที่จะทำให้ผู้เข้าฝึกซ้อมทุกคนเข้าใจบทบาทหน้าที่ ความรับผิดชอบ และการปฏิบัติตัวของตนเองตามแผนการดับเพลิง แผนก

แผนบรรเทาทุกข์
การกำหนดหน้าที่รับผิดชอบของผู้ปฏิบัติการในแผนบรรเทาทุกข์

หน้าที่รับผิดชอบ	ผู้ปฏิบัติ
1. การประสานงานกับหน่วยงานของรัฐ	หัวหน้าทีม ผู้จัดการแผนกรักษาความปลอดภัย พนักงานร่วมทีม รองผู้จัดการแผนกรักษาความปลอดภัย หัวหน้า รปภ.
2. การสำรวจความเสียหาย	หัวหน้าทีม หัวหน้าฝ่ายวิศวกรรม พนักงานร่วมทีม รองหัวหน้าแผนกวิศวกรรม พนักงานวิศวกรรมทุกคน
3. การรายงานตัวของเจ้าหน้าที่ทุกฝ่ายและกำหนดจุดนัดพบของบุคลากร	หัวหน้าทีม ......ผู้จัดการฝ่ายรักษาความปลอดภัย............ พนักงานร่วมทีม ...ผู้ช่วยผู้จัดการฝ่ายรักษาความปลอดภัย.... ....
4. การช่วยชีวิตและค้นหาผู้ประสบภัย	หัวหน้าทีม หัวหน้าชุดเจ้าที่ดับเพลิง พนักงานร่วมทีม พนักงานรักษาความปลอดภัย ทีมงานบรรเทาสาธารณภัย
5. การเคลื่อนย้ายผู้ประสบภัย ทรัพย์สินและผู้เสียชีวิต	หัวหน้าทีม หัวหน้าชุดทีมบรรเทาสาธารณภัย พนักงานร่วมทีม ทีมบรรเทาสาธารณภัย
6. การประเมินความเสียหาย ผลการปฏิบัติงานและการรายงานสถานการณ์เพลิงไหม้	หัวหน้าทีม ผู้จัดการอาคาร/ผู้ช่วยผู้จัดการอาคาร พนักงานร่วมทีม หัวหน้าฝ่ายวิศวกรรม
7. การช่วยเหลือ สงเคราะห์ผู้ประสบภัย	หัวหน้าทีม ผู้จัดการอาคาร/ผู้ช่วยผู้จัดการอาคาร พนักงานร่วมทีม ....
8. การปรับปรุงแก้ไขปัญหาเฉพาะหน้าเพื่อให้ธุรกิจสามารถดำเนินการได้โดยเร็วที่สุด	หัวหน้าทีม ผู้จัดการอาคาร/ผู้ช่วยผู้จัดการอาคาร พนักงานร่วมทีม ....

ภาคผนวก 2

2.10 เอกสารรับรองการฝึกซ้อมดับเพลิงและอพยพหนีไฟ ประจำปี 2566

วุฒิบัตรเลขที่ สปภ.(กปก.๒) ๔๐๖ /๒๕๖๖

กรุงเทพมหานคร

ได้รับใบอนุญาตจากกรมสวัสดิการและคุ้มครองแรงงาน ใบอนุญาตเลขที่ ตพฝ.-ร ๒๐๒

ขอรับรองว่า

นิติบุคคลอาคารชุด โคโค่ พาร์ค

ตั้งอยู่เลขที่ **๑๑๘๘ ถนนพระราม ๔ แขวงคลองเตย เขตคลองเตย กรุงเทพมหานคร ๑๐๑๑๐**

ได้ดำเนินการฝึกซ้อมดับเพลิงและฝึกซ้อมอพยพหนีไฟ

ตามกฎกระทรวงกำหนดมาตรฐานในการบริหาร จัดการ และดำเนินการด้านความปลอดภัย อาชีวอนามัย และสภาพแวดล้อมในการทำงานเกี่ยวกับการป้องกันและระงับอัคคีภัย พ.ศ.๒๕๕๕ ลงวันที่ ๗ ธันวาคม พ.ศ.๒๕๕๕

มีผู้เข้ารับการฝึกอบรม จำนวน ๓๐ คน

เมื่อวันที่ **๓๐ กันยายน ๒๕๖๖**

ให้ไว้ ณ วันที่ ๕ ตค. ๒๕๖๖

(นายธีรยุทธ ภูมิภักดิ์)

ผู้อำนวยการสำนักป้องกันและบรรเทาสาธารณภัย

ปฏิบัติราชการแทนผู้ว่าราชการกรุงเทพมหานคร

ภาคผนวก 2

2.11 หลักเกณฑ์เกี่ยวกับการพักอาศัยในโครงการ

ระเบียบพักอาศัย
นิติบุคคลอาคารชุด โคโค่ พาร์ค

จัดทำโดย

บริษัท เดอะเวิร์คส์ คอมมิวนิตี้ แมนเนจเม้นท์ จำกัด

สารบัญ

สาสน์จากผู้บริหาร 1

บทนำ 2

ข้อมูลทั่วไป 3

แผนที่ตั้งโครงการ 3

รายละเอียดทั่วไปของโครงการ 4

นิยามศัพท์ 5

- คำนิยามความหมาย 5

ฝ่ายบริหารอาคาร 6

- บริษัทบริหารอาคาร 6
- พนักงานประจำหน่วยงาน 6
- สำนักงานนิติบุคคล 6

สิ่งอำนวยความสะดวกภายในอาคาร 7

- สระว่ายน้ำ (SWIMMING POOL) 8
- ห้องออกกำลังกาย (FITNESS) 9
- ห้องโยคะ (YOGA) 10
- ห้องซาวน่า (SAUNA) 11
- ห้องโคโค่เลานจ์ (COCO LOUNGE) 11
- ระเบียบการอยู่อาศัย และการใช้พื้นที่ส่วนกลาง 14
- ระบบ ACCESS CONTROL (KEYCARD / FACE SCANNER) 15

พื้นที่จอดรถ 16

- อาคารจอดรถ 16
- ระเบียบการจอดรถ 17

คีย์การ์ด 18

- สิทธิในการรับคีย์การ์ด สิทธิ์จอดรถ และสิทธิ์การบันทึกใบหน้า 19
- ระเบียบการขอรับคีย์การ์ด (เข้า - ออก อาคาร) 19
- ระเบียบอัตราค่าบริการคอลเซ็นเตอร์สำหรับผู้มาติดต่อเจ้าของร่วม หรือผู้พักอาศัย สำหรับวันเสาร์และวันอาทิตย์ 20

กฎระเบียบทั่วไปของอาคาร 21

- ระเบียบการอยู่อาศัย และการใช้ทรัพย์ส่วนบุคคล 21
- ระเบียบการอยู่อาศัย และการใช้พื้นที่ส่วนกลาง 23
- ระเบียบการสัตว์เลี้ยงและค่าปรับ 24
- ระเบียบการรักษาความสะอาด และการทิ้งขยะ 27
- การใช้ลิฟต์และบันไดหนีไฟ 28
- การย้ายเข้า-ย้ายออก 29

กฎหมายและคีย์การ์ด 30

การบริการของฝ่ายต่างๆ 31

จัดทำโดย

บริษัท เดอะ เวิร์คส์ คอมมิวนิตี้ แมนเนจเม้นท์ จำกัด

การรักษาความปลอดภัยของบุคลากร และอุปกรณ์....31
การรักษาความสะอาด....31
การบริการกำจัดแมลง....32
การบริการสวนหย่อม และภูมิทัศน์....32
การบริการซ่อมบำรุง....32

การบริการรับส่งไปรษณีย์....33

ข้อมูลหมายเลขโทรศัพท์ที่ควรทราบ....34

หมายเลขโทรศัพท์ฉุกเฉิน....34

การประกันภัย....34

การเรียกเก็บค่าใช้จ่าย และการชำระค่าใช้จ่ายต่างๆ....34

การเรียกเก็บค่าใช้จ่าย....34
1. เงินกองทุน....35
2. ค่าใช้จ่ายส่วนกลาง....35
3. การเรียกเก็บเงินเพิ่ม (การชำระค่าใช้จ่ายล่าช้า หรือการผิดนัดไม่ชำระค่าใช้จ่าย)....35
4. ค่าสาธารณูปโภค....36
5. ค่าใช้จ่ายเป็นครั้งคราว....36
การชำระค่าใช้จ่ายต่างๆ....37

เหตุฉุกเฉิน....37

การบริการซ่อมบำรุงเบื้องต้นในกรณีฉุกเฉิน....37
กรณีเกิดอัคคีภัย (เพลิงไหม้)....38
กรณีเกิดแผ่นดินไหว....39
กรณีเกิดเหตุขู่วางระเบิด....39
กรณีเกิดโรคติดต่อทางเดินหายใจ....40

การดูแลบำรุงรักษาทรัพย์ส่วนบุคคลเบื้องต้น....41

1. สุขภัณฑ์ภายในห้องน้ำ....41
2. ระบบปรับอากาศ....43

ระเบียบ และข้อตกลงการเข้าตกแต่งห้องชุด....44

1. การเตรียมการตกแต่งห้องชุด....44
2. จัดส่งแบบแปลนการตกแต่งภายในห้องชุดเพื่อพิจารณา....45
3. การเข้าตกแต่งห้องชุด....45
4. ขั้นตอนการขออนุญาตตกแต่งพื้นที่ห้องชุด....47
5. ขั้นตอนการขอคืนเงินค้ำประกันการตกแต่งห้องชุด (เมื่อการดำเนินการตกแต่งภายในเสร็จสิ้น)....47
6. ระเบียบการปฏิบัติในการเข้าตกแต่งภายในห้องชุด และพื้นที่ส่วนกลาง....48
7. ระเบียบปฏิบัติของเจ้าของร่วม หรือผู้รับเหมา....49
8. การดำเนินงานที่เกี่ยวข้องกับระบบโครงสร้าง....52
9. การดำเนินงานที่เกี่ยวข้องกับระบบป้องกันอัคคีภัย....53
10. การดำเนินงานที่เกี่ยวข้องกับระบบไฟฟ้าภายในอาคาร....53
11. การดำเนินงานที่เกี่ยวข้องกับระบบปรับอากาศ....54
12. การดำเนินงานที่เกี่ยวข้องกับระบบสุขาภิบาล....54
13. ความรับผิดชอบ....55
14. การตรวจสอบพื้นที่ก่อนการเข้าตกแต่ง และระหว่างการตกแต่ง....55

สารจากผู้บริหาร

เรียน เจ้าของร่วม และผู้พักอาศัยทุกท่าน

โครงการ ไอไอ่ ทาวเวอร์

ในนามผู้บริหาร และพนักงานของบริษัท เอพีพี-เอวี 10 จำกัด โครงการ ไอไอ่ ทาวเวอร์ ขอต้อนรับท่านเจ้าของร่วมทุกท่านด้วยความยินดี พร้อมมิตรไมตรีที่อบอุ่น และรู้สึกเป็นเกียรติอย่างยิ่งที่ท่านได้ตัดสินใจซื้อพื้นที่ห้องชุดของอาคารเป็นสถานที่พักอาศัยอันมีค่าของท่าน

บริษัท เอพีพี-เอวี 10 จำกัด ได้จัดให้มีผู้บริหารจัดการอาคารอย่างมืออาชีพ เข้ามาดำเนินการบริหารจัดการโครงการ ไอไอ่ ทาวเวอร์ พร้อมกันนี้ ฝ่ายงานบริหารอาคาร ได้จัดทำระเบียบข้อบังคับ เพื่อให้ท่านเจ้าของร่วมได้เข้าใจ การอยู่ร่วมกันอย่างมีความสุข พร้อมทั้งได้รับความสะดวกสบาย และความเป็นระเบียบเรียบร้อยภายในโครงการ ทั้งนี้บริษัทฯ ได้ตระหนักถึงความปลอดภัยในชีวิตและทรัพย์สินของเจ้าของร่วม ผู้พักอาศัย และทรัพย์สินส่วนกลาง เป็นประการสำคัญ

จากเหตุผลดังกล่าวที่ได้เรียนไว้ข้างต้น โครงการ ไอไอ่ ทาวเวอร์ ได้ตั้งเป้าหมายที่จะมอบสิ่งที่ดีที่สุดให้กับท่านเจ้าของร่วม ผู้พักอาศัย ทุกๆ ท่าน โดยหากท่านไม่ได้รับความสะดวกสบายในการอยู่อาศัย หรือมีข้อแนะนำ รวมไปถึงคำติชมต่างๆ ในการให้บริการ โปรดแจ้งให้ฝ่ายบริหารอาคารทราบ โดย บริษัท [illegible] จำกัด ทราบได้ที่หมายเลขโทรศัพท์ 0-2200-9999

บริษัทฯ ขอน้อมรับคำติชมต่างๆ ของท่าน และจะนำไปดำเนินการด้วยความเต็มใจอย่างยิ่ง

ขอแสดงความนับถือ

ในนามบริษัท เอพีพี-เอวี 10 จำกัด

บทนำ

โครงการ โคโค่ พาร์ค ขอต้อนรับเจ้าของร่วม และผู้พักอาศัย ทุกท่านด้วยความยินดี และปรารถนาอย่างจริงใจ ในความมุ่งมั่นให้บริการ และอำนวยความสะดวก ความเป็นระเบียบเรียบร้อย ให้กับเจ้าของร่วม และผู้พักอาศัยอย่างเต็มความสามารถ

ทั้งนี้ เพื่อประโยชน์ในการใช้บริการของอาคารได้อย่างเต็มประสิทธิภาพ เสริมสร้างความเข้าใจในการพักอาศัยร่วมกันของเจ้าของร่วม และผู้พักอาศัย และรักษามาตรฐานอาคารพักอาศัยที่ดีที่สุดแห่งหนึ่งในกรุงเทพมหานคร ฝ่ายบริหารอาคาร จึงได้จัดวางหลักเกณฑ์ ระเบียบการเข้าพักอาศัยที่เป็นมาตรฐานขึ้นให้สอดคล้องกับอาคาร โดยได้รวบรวมสาระสำคัญ รายละเอียดต่างๆ เกี่ยวกับระเบียบปฏิบัติในการใช้พื้นที่ การดูแลรักษา และการใช้ทรัพย์สินส่วนกลาง การใช้บริการสิ่งอำนวยความสะดวกของอาคาร รวมถึงข้อปฏิบัติการระงับเหตุฉุกเฉินเบื้องต้นของเจ้าของร่วม และผู้พักอาศัย

ระเบียบนี้ จะเป็นบรรทัดฐานของการบริหารจัดการอาคารชุดให้เกิดประสิทธิภาพสูงสุด ในการพักอาศัยร่วมกันอย่างมีความสุขในโครงการ โคโค่ พาร์ค อย่างไรก็ตาม ระเบียบและข้อกำหนดต่างๆ ที่ปรากฏในเอกสารคู่มือนี้ อาจมีการปรับปรุงเปลี่ยนแปลง แก้ไข ได้ตามความเหมาะสมในอนาคต และโปรดศึกษารายละเอียดในระเบียบพักอาศัยฉบับนี้ หรือเอกสารรายละเอียดต่างๆ ให้กับสมาชิกในครอบครัวของท่านได้รับทราบโดยทั่วกัน

หากมีข้อสงสัยหรือประสงค์จะทราบข้อมูลเพิ่มเติมประการใด กรุณาติดต่อฝ่ายบริหารอาคาร

ฝ่ายบริหารอาคาร
นิติบุคคลอาคารชุด โคโค่ พาร์ค

ข้อมูลทั่วไป

สถานที่ตั้ง

1188 ถนนพระรามที่ 4 แขวงคลองเตย เขตคลองเตย กรุงเทพมหานคร

พื้นที่โครงการ 2 ไร่ 3 งาน 60.7 ตารางวา

แผนผังที่ตั้งโครงการ

รายละเอียดทั่วไปของโครงการ

โคโค่ พาร์ค อยู่ติดกับ MRT สถานีคลองเตย เพียง 0 เมตร (ประตู 1) พร้อมทั้งใกล้กับจุดขึ้นทางด่วนเฉลิมมหานคร มี 3 เส้นทาง ได้แก่ สายดินแดง-ท่าเรือ สายบางนา-ท่าเรือ และสายดาวคะนอง-ท่าเรือ

ลักษณะโครงการ : คอนโดมิเนียม High-rise 1 อาคาร จำนวน 37 ชั้น ประกอบด้วย

- ชั้นใต้ดิน*	ที่จอดรถ
- ชั้น 1*	โถงต้อนรับ, ห้องจดหมาย, สำนักงานนิติบุคคลอาคารชุด, ห้องรับ-ส่งพัสดุ, ห้องน้ำส่วนกลาง, ที่จอดรถ, สวนหย่อม*
- ชั้น 2 – 4*	ที่จอดรถ
- ชั้น 5 – 6*	ที่จอดรถ, ห้องชุดพักอาศัย
- ชั้น 7	ห้องชุดพักอาศัย
- ชั้น 8*	ห้องชุดพักอาศัย, COCO FIT, COCO LAP POOL, COCO STUDIO, COCO YARD, COCO SPA & SALON, ห้องน้ำส่วนกลาง
- ชั้น 9 – 29	ห้องชุดพักอาศัย
- ชั้น 30*	สวนหย่อม, ห้องชุดพักอาศัย
- ชั้น 31	ห้องชุดพักอาศัย
- ชั้น 32*	สวนหย่อม, ห้องชุดพักอาศัย
- ชั้น 33*	COCO PLANT, ห้องชุดพักอาศัย
- ชั้น 34	ห้องชุดพักอาศัย
- ชั้น 35	สวนหย่อม, ห้องชุดพักอาศัย
- ชั้น 36*	ห้องชุดพักอาศัย
- ชั้น 37*	COCO LOUNGE, ห้องชุดพักอาศัย

จำนวนห้อง : **ห้องชุดพักอาศัยทั้งหมด 444 ห้องชุด**

จำนวนที่จอดรถ : **269 ช่องจอด ประกอบด้วย**

- ที่จอดรถยนต์ส่วนกลาง จำนวน 250 ช่องจอด
- ที่จอดรถยนต์ที่เป็นกรรมสิทธิ์เจ้าของร่วม (ส่วนบุคคล) จำนวน 19 ช่องจอด

สิ่งอำนวยความสะดวก :

- โถงต้อนรับ ที่ชั้น 1
- สำนักงานนิติบุคคลอาคารชุด ที่ชั้น 1 และชั้น 2
- ห้องจดหมาย ที่ชั้น 1
- ห้องรับ-ส่งพัสดุ ที่ชั้น 1
- ห้องน้ำส่วนกลาง ที่ชั้น 1

- สระว่ายน้ำ และพื้นที่รอบสระว่ายน้ำ ที่ชั้น 8
- ห้องน้ำส่วนกลาง, ห้องเปลี่ยนเสื้อผ้าหญิงและห้องเปลี่ยนเสื้อผ้าชาย ที่ชั้น 8
- ห้องออกกำลังกายพร้อมอุปกรณ์ ที่ชั้น 8
- ห้อง Salon ที่ชั้น 8
- ห้องอเนกประสงค์ ที่ชั้น 37
- สวนพื้นที่สีเขียว ลิฟต์โดยสาร และโถงทางเดิน ที่ชั้น 1, 2, 3, 4, 5, 6, 8, 30, 32, 33, 35 และชั้นดาดฟ้า เป็นทรัพย์ส่วนกลางที่เจ้าของร่วมทุกท่านสามารถใช้ประโยชน์ได้
- สวนพื้นที่สีเขียวรอบโครงการ
- ที่จอดรถและทางวิ่งรถ ที่ชั้นใต้ดิน และชั้น 1 – 6
- ลิฟต์โดยสาร จำนวน 3 ตัว และลิฟต์ Service จำนวน 1 ตัว

บทนิยามศัพท์

<u>คำนิยามความหมาย</u>

อาคารชุด	หมายถึง	อาคารชุด โคโค่ พาร์ค
นิติบุคคลอาคารชุด	หมายถึง	นิติบุคคลอาคารชุด โคโค่ พาร์ค
ทรัพย์ส่วนกลาง	หมายถึง	ส่วนต่างๆ ของอาคารชุดตามที่ระบุไว้ในข้อบังคับที่มิใช่ทรัพย์ส่วนบุคคล เช่น ที่ดินที่ตั้งอาคารชุด, ที่จอดรถ และที่ดินหรือทรัพย์สินอื่นที่มีไว้เพื่อใช้ หรือเพื่อประโยชน์ร่วมกันสำหรับเจ้าของร่วม ซึ่งเป็นเจ้าของกรรมสิทธิ์ในห้องชุดพักอาศัย
ทรัพย์ส่วนบุคคล	หมายถึง	ห้องชุด และหมายความรวมถึง สิ่งปลูกสร้าง หรือทรัพย์สินที่จัดไว้ให้เป็นกรรมสิทธิ์ของเจ้าของห้องชุดเป็นการเฉพาะราย
เจ้าของร่วม	หมายถึง	เจ้าของกรรมสิทธิ์ห้องชุดเพื่อการพักอาศัย และ/หรือผู้แทนในกรณีที่นิติบุคคลเป็นเจ้าของกรรมสิทธิ์ห้องชุดพักอาศัยในอาคารชุด โคโค่ พาร์ค
คณะกรรมการ	หมายถึง	คณะกรรมการนิติบุคคลอาคารชุด
ผู้พักอาศัย	หมายถึง	บุคคลใดๆ ที่มีสิทธิ์ตามกฎหมายที่จะครอบครองห้องชุดภายในอาคารชุด และบุคคลใดๆ ที่ได้รับอนุญาตให้ครอบครองห้องชุดได้ เช่น ผู้เช่า ผู้พักอาศัย ซึ่งรวมถึงสมาชิกในครอบครัวของบุคคลดังกล่าวด้วย
ผู้มาติดต่อ	หมายถึง	ผู้ที่มาติดต่อกับเจ้าของร่วม ซึ่งเป็นเจ้าของกรรมสิทธิ์ห้องชุดพักอาศัย หรือนิติบุคคลอาคารชุดฯ
ผู้บริหารอาคาร	หมายถึง	นิติบุคคลอาคารชุด รวมถึงบุคคลหรือตัวแทนที่ได้รับการแต่งตั้งจากนิติบุคคลอาคารชุด ให้ดำเนินงานด้านการบริหารจัดการอาคาร ในที่นี้ คือ **บริษัท ดุสิต ฮอสปิทัลลิตี้ เซอร์วิสเซส จำกัด**

ฝ่ายบริหารอาคาร

บริษัทบริหารอาคาร

นิติบุคคลอาคารชุด โคโค่ พาร์ค แต่งตั้ง บริษัท ซูพีเรียร์ โปรเฟสชั่นแนล เซอร์วิสเซส จำกัด เป็นผู้บริหารจัดการชุมชนอาคาร

สำนักงานบริษัท : 319 อาคารจามจุรีสแควร์ ชั้น 29 ถนนพญาไท เขตปทุมวัน กรุงเทพมหานคร 10330
โทรศัพท์ : 0-2200-9999

พนักงานประจำหน่วยงาน

นิติบุคคลอาคารชุด โคโค่ พาร์ค บริหารงานโดยทีมงานมืออาชีพ มีพนักงานปฏิบัติงานประจำหน่วยงานตลอด 24 ชั่วโมง มีผู้จัดการอาคารเป็นหัวหน้างาน และพนักงานที่มีประสิทธิภาพ รับผิดชอบดูแลทรัพย์สินของอาคารที่อยู่ภายใต้การบริหารจัดการอาคาร รวมถึงการบำรุงรักษาพื้นที่ส่วนกลาง สันทนาการ สิ่งอำนวยความสะดวก รวมถึงการรักษาความปลอดภัย และความสะอาด

สำนักงานนิติบุคคล

สำนักงานนิติบุคคลตั้งอยู่ชั้น 1 โดยมีเวลาทำการ ดังนี้
วันและเวลาทำการ เปิดทำการทุกวัน ตั้งแต่เวลา 08.00 น. – 18.00 น.

นำส่งเอกสารที่

นิติบุคคลอาคารชุด โคโค่ พาร์ค
1188 ถนนพระราม 4 แขวงคลองเตย เขตคลองเตย กรุงเทพมหานคร 10110

Mail to:
COCO PARC JURISTIC PERSON
1188 Rama 4 Road, Klongtoei, Klongtoei District, Bangkok 10110

สิ่งอำนวยความสะดวกภายในอาคาร

สิ่งอำนวยความสะดวกต่างๆ ภายในอาคารชุดจัดไว้สำหรับ เจ้าของร่วม, ผู้พักอาศัย และสมาชิกในครอบครัวเท่านั้น แขกของเจ้าของร่วมจะสามารถใช้บริการได้ โดยต้องมาพร้อมกับทางเจ้าของร่วมเท่านั้น ซึ่งการใช้ทรัพย์สินดังกล่าวขอให้ท่านมีความระมัดระวัง และช่วยกันรักษาไม่ให้ทรัพย์สินเกิดความเสียหาย และมีมารยาทการใช้งานที่ดีงาม ซึ่งหากเจ้าของร่วมมิได้พักอาศัยอยู่ในอาคารชุด สามารถให้สิทธิ์ในการใช้สิ่งอำนวยความสะดวกต่างๆ ภายในโครงการได้เช่นกัน

ระเบียบทั่วไปในการใช้สิ่งอำนวยความสะดวกภายในอาคารชุด มีดังนี้ :

1. สิ่งอำนวยความสะดวกภายในอาคารชุด ให้สิทธิ์ในการใช้เฉพาะเจ้าของร่วม และผู้พักอาศัย ที่ลงทะเบียนกับฝ่ายบริหารอาคาร เท่านั้น
2. ผู้มีสิทธิ์ใช้สิ่งอำนวยความสะดวกต่างๆ
   - 2.1 เจ้าของร่วม
   - 2.2 ผู้พักอาศัยที่ลงทะเบียน
   - 2.3 แขกของเจ้าของร่วม หรือผู้พักอาศัย เมื่อมาใช้บริการร่วมกับเจ้าของร่วม และผู้พักอาศัยที่ลงทะเบียนเท่านั้น
   - 2.4 ห้ามพนักงาน และลูกจ้างของเจ้าของร่วม หรือผู้พักอาศัยใช้บริการ
3. ในกรณีเด็กที่มีอายุต่ำกว่า 12 ปี ต้องการใช้สิ่งอำนวยความสะดวก จะต้องมีผู้ปกครองหรือผู้ดูแลควบคุมในการใช้อยู่ตลอดเวลา
4. ควรระมัดระวังการใช้เสียงให้อยู่ในระดับที่เหมาะสม ทั้งนี้เพื่อหลีกเลี่ยงการรบกวนบุคคลอื่นๆ ที่ใช้สิ่งอำนวยความสะดวกข้างเคียง
5. ไม่อนุญาตให้เล่นฟุตบอล โรลเลอร์สเกต โรลเลอร์เบลด และสเกตบอร์ด ภายในสนามหญ้า ห้องออกกำลังกาย และพื้นที่สาธารณะ
6. ให้ร่วมกันรักษาความสะอาดในการใช้สิ่งอำนวยความสะดวกทั้งก่อน และหลังการใช้บริการ
7. การให้บริการใช้สิ่งอำนวยความสะดวกต่างๆ จะเปิดบริการทุกวัน ตามเวลาที่กำหนด เว้นแต่ในกรณีการบำรุงรักษา หรือซ่อมแซม
8. ในกรณีแขกของเจ้าของร่วมมีความประสงค์จะใช้สิ่งอำนวยความสะดวกของอาคารชุด เจ้าของร่วมจะต้องแจ้งให้ทราบถึงกฎระเบียบที่ได้ตกลงกัน ระหว่างฝ่ายบริหารอาคาร และเจ้าของร่วมให้แขกได้รับทราบก่อนใช้บริการทุกครั้ง
9. พนักงาน และลูกจ้างของเจ้าของร่วม, ผู้พักอาศัย ไม่อนุญาตให้มีสิทธิ์ใช้บริการใดๆทั้งสิ้น
10. ฝ่ายบริหารอาคาร จะไม่รับผิดชอบต่อความเสียหาย, สูญหายใดๆ ของทรัพย์สินของบุคคลใดๆ อันเกิดจากการใช้สิ่งอำนวยความสะดวก รวมถึงกรณีการบาดเจ็บ หรือเสียชีวิต อันเนื่องมาจากใช้สิ่งอำนวยความสะดวกนั้นๆ
11. ฝ่ายบริหารอาคาร ขอสงวนสิทธิ์ที่จะห้าม และระงับการใช้บริการของบุคคลที่ไม่ปฏิบัติตามระเบียบที่กำหนดไว้และ/หรือ ขอสงวนสิทธิ์ในการเปลี่ยน กฎ ระเบียบในการใช้สิ่งอำนวยความสะดวกในกรณีมีเหตุอันจำเป็น โดยจะแจ้งเป็นหนังสือให้เจ้าของร่วม, ผู้พักอาศัย ทราบล่วงหน้า

สระว่ายน้ำ (SWIMMING POOL)

ระเบียบการใช้บริการสระว่ายน้ำ มีดังนี้

เพื่อความเป็นระเบียบเรียบร้อยและเพื่อดูแลรักษาสระว่ายน้ำให้สะอาดถูกสุขอนามัยอยู่เสมอ ฝ่ายบริหารอาคารชุด จึงใคร่ขอแจ้งระเบียบการใช้สระว่ายน้ำ ดังนี้

1. สระว่ายน้ำ เปิดให้บริการทุกวัน เวลา 06.00 – 22.00 น.
2. ผู้มีสิทธิ์ใช้บริการได้แก่
    2.1 เจ้าของร่วม หรือผู้พักอาศัย และสมาชิกในครอบครัวเท่านั้น
    2.2 แขกของเจ้าของร่วม หรือผู้พักอาศัย เมื่อมาใช้บริการพร้อมกับเจ้าของร่วม ผู้พักอาศัย
    2.3 ห้ามพนักงาน หรือลูกจ้างของเจ้าของร่วม หรือผู้พักอาศัยใช้บริการ
3. ผู้ใช้บริการที่มีอายุต่ำกว่า 12 ปี ต้องมีผู้ปกครองดูแลอย่างใกล้ชิด และตลอดเวลา
4. ห้ามนำสัตว์เลี้ยงเข้ามาในบริเวณสระว่ายน้ำ รวมถึงบริเวณระเบียงห้องชุดที่ติดกับสระว่ายน้ำโดยเด็ดขาด
5. ผู้ใช้บริการต้องสวมใส่ชุดว่ายน้ำที่สุภาพ ถอดรองเท้าก่อนเข้าบริเวณสระว่ายน้ำ และต้องชำระล้างร่างกายทุกครั้งก่อนลงสระว่ายน้ำ
6. ห้ามนำอาหาร เครื่องดื่ม และเครื่องดื่มแอลกอฮอล์มารับประทานในบริเวณรอบสระว่ายน้ำ ยกเว้นน้ำดื่มสะอาดในภาชนะที่เป็นพลาสติกเท่านั้น
7. ห้ามนำอุปกรณ์อิเล็กทรอนิกส์ เช่น วิทยุ โทรทัศน์ คอมพิวเตอร์พกพา เครื่องบันทึกเสียง และอุปกรณ์เครื่องเสียงต่างๆ เป็นต้น เข้ามาในบริเวณสระว่ายน้ำ
8. ห้ามสูบบุหรี่ หรือเสพสิ่งเสพติดบริเวณสระว่ายน้ำ
9. ห้ามบ้วนน้ำลายหรือเสมหะลงในสระว่ายน้ำ
10. ห้ามนำเด็กลงในสระว่ายน้ำโดยไม่ได้สวมชุดว่ายน้ำ
11. ห้ามทิ้งวัสดุหรือสิ่งใด เช่น กระดาษ ขยะ เป็นต้น ลงในสระว่ายน้ำ
12. ห้ามใช้บริการสระว่ายน้ำในขณะที่เจ็บป่วยด้วยโรคที่สามารถติดต่อได้
13. ห้ามเคลื่อนย้ายอุปกรณ์ต่างๆ ก่อนได้รับอนุญาต
14. ห้ามทำสิ่งที่จะเป็นภัย ก่อความวุ่นวาย ไม่สะดวก หรือรบกวนใจกับบุคคลใดๆ ในขณะที่อยู่ในบริเวณสระว่ายน้ำ
15. ไม่อนุญาตให้เล่นเกมส์ที่ใช้ลูกบอล เช่น โปโลน้ำ แฮนด์บอล เป็นต้น บริเวณสระว่ายน้ำหรือบริเวณโดยรอบ
16. ไม่อนุญาตให้ใช้ห่วงยางขนาดใหญ่ เช่น แพยาง หรือห่วงยางแฟนซี
17. การใช้อุปกรณ์ช่วยชีวิตต้องใช้ในเวลาฉุกเฉินเท่านั้น
18. ผู้ใช้บริการจะต้องปฏิบัติตามระเบียบอย่างเคร่งครัด โดยฝ่ายบริหารอาคารชุด ขอสงวนสิทธิ์ที่จะระงับการใช้บริการของบุคคลที่ไม่ปฏิบัติตามระเบียบที่กำหนดไว้
19. หากเกิดความเสียหายแก่ทรัพย์สินส่วนกลางขึ้นโดยท่าน หรือบุคคลใน การปกครอง ท่านจะต้องเป็นผู้ชดใช้ค่าเสียหายตามมูลค่าที่เกิดขึ้นจริง
20. ฝ่ายบริหารอาคารชุด ขอสงวนสิทธิ์ไม่รับผิดชอบต่ออุบัติเหตุ หรือความบาดเจ็บใดๆ ที่บุคคลใดๆ ได้รับไม่ว่าจะเป็นเจ้าของร่วม ผู้พักอาศัย สมาชิก หรือแขกของเจ้าของร่วม และผู้พักอาศัย หรืออื่นๆ ที่เกิดขึ้น
21. ฝ่ายบริหารอาคารชุด ขอสงวนสิทธิ์ในการเปลี่ยนแปลงระเบียบการใช้ห้องสระว่ายน้ำ โดยจะแจ้งเป็นหนังสือให้เจ้าของร่วม และผู้พักอาศัยทราบล่วงหน้า
22. ฝ่ายบริหารอาคารชุด ขอสงวนสิทธิ์ปิดให้บริการสระว่ายน้ำ กรณีสภาพอากาศไม่เอื้ออำนวย อาทิเช่น พายุฝน , ฟ้าผ่า เป็นต้น

ห้องออกกำลังกาย (FITNESS)

ระเบียบการใช้บริการห้องออกกำลังกาย มีดังนี้

เพื่อความเป็นระเบียบเรียบร้อย และเพื่อดูแลรักษาทรัพย์สินของห้องออกกำลังกาย ให้สะอาดพร้อมใช้อยู่เสมอ ฝ่ายบริหารอาคารชุด จึงใคร่ขอแจ้งระเบียบการใช้ห้องออกกำลังกาย ดังนี้

1. ห้องออกกำลังกายเปิดให้บริการทุกวัน ตลอด 24 ชั่วโมง
2. ห้องนี้ใช้สำหรับออกกำลังกายเท่านั้น
3. ผู้มีสิทธิ์ใช้บริการได้แก่
    3.1 เจ้าของร่วมหรือผู้พักอาศัย และสมาชิกในครอบครัวเท่านั้น
    3.2 แขกของเจ้าของร่วมหรือผู้พักอาศัย เมื่อมาใช้บริการพร้อมกับเจ้าของร่วม หรือผู้พักอาศัย
    3.3 ห้ามพนักงานหรือลูกจ้างของเจ้าของร่วมหรือผู้พักอาศัยใช้บริการ
4. ผู้ใช้บริการที่มีอายุต่ำกว่า 12 ปี ต้องมีผู้ปกครองดูแลอย่างใกล้ชิด และตลอดเวลา
5. ผู้ใช้บริการต้องแต่งกายในชุดออกกำลังกายที่สุภาพ สวมรองเท้าที่ใช้สำหรับออกกำลังกาย และนำผ้าเช็ดตัวส่วนตัวมาด้วยทุกครั้ง
6. ห้ามนำอาหาร เครื่องดื่ม และเครื่องดื่มแอลกอฮอล์เข้ามารับประทานอาหารในห้องออกกำลังกาย ยกเว้นน้ำดื่มสะอาด
7. ห้ามนำสัตว์เลี้ยงเข้ามาในห้องออกกำลังกายโดยเด็ดขาด
8. ผู้ใช้บริการจะต้องปฏิบัติตามคำแนะนำหรือข้อกำหนดในการใช้อุปกรณ์ต่างๆอย่างเคร่งครัด
9. ภายหลังการใช้อุปกรณ์ ออกกำลังกาย ผู้ใช้บริการจะต้องจัดเก็บอุปกรณ์ให้อยู่ในสภาพเดิมตามจุดที่จัดเตรียมไว้ให้ และต้องทำความสะอาดเครื่องออกกำลังกายหลังการใช้งานทุกครั้ง
10. หากอุปกรณ์ส่วนตัวมาใช้งานภายในห้องออกกำลังกาย ไม่อนุญาตให้เก็บในห้องออกกำลังกาย กรุณานำออกจากห้องออกกำลังกายหลังจากใช้งานแล้ว หากกรณีเกิดการสูญหายนิติบุคคลฯ จะไม่รับผิดชอบทุกกรณี

11. หากมีผู้ฝึกสอนส่วนตัว (เทรนเนอร์) จะต้องมีการลงทะเบียนที่เคาน์เตอร์ประชาสัมพันธ์ทุกครั้ง และสามารถใช้บริการได้ไม่เกิน 2 ชั่วโมงต่อครั้งต่อวัน
12. ห้ามเคลื่อนย้ายอุปกรณ์ต่างๆ ก่อนได้รับอนุญาตจากฝ่ายบริหารอาคาร
13. ผู้ใช้บริการต้องไม่ละเมิดสิทธิส่วนบุคคลของผู้อื่น
14. ผู้ใช้บริการจะต้องปฏิบัติตามระเบียบอย่างเคร่งครัด โดยฝ่ายบริหารอาคาร ขอสงวนสิทธิ์ที่จะระงับการให้บริการของบุคคลที่ไม่ปฏิบัติตามระเบียบที่กำหนดไว้
15. หากเกิดความเสียหายแก่ทรัพย์สินส่วนกลางขึ้นโดยท่านหรือบุคคลในการปกครอง ท่านจะต้องเป็นผู้ชดใช้ค่าเสียหายตามมูลค่าที่เกิดขึ้นจริง
16. ฝ่ายบริหารอาคาร ขอสงวนสิทธิ์ไม่รับผิดชอบต่ออุบัติเหตุหรือความเสียหายใดๆ ที่บุคคลอื่นๆ อาจได้รับ ไม่ว่าจะเป็นเจ้าของร่วมหรือผู้พักอาศัย สมาชิก หรือแขกของเจ้าของร่วม และผู้พักอาศัย หรืออื่นๆ ที่เกิดโดยตรง หรือโดยอ้อม หรือที่เกี่ยวเนื่องกับการใช้ห้องออกกำลังกาย หรืออุปกรณ์ประเภทใดๆ และไม่ว่าจะเกิดจากความประมาทเลินเล่อหรือไม่ก็ตาม
17. ฝ่ายบริหารอาคาร ขอสงวนสิทธิ์ในการเปลี่ยนแปลงระเบียบในการใช้ห้องออกกำลังกาย โดยจะแจ้งเป็นหนังสือให้เจ้าของร่วม และผู้พักอาศัยทราบล่วงหน้า

ห้องโยคะ (YOGA)

ระเบียบการใช้บริการห้องโยคะ มีดังนี้

เพื่อความเป็นระเบียบเรียบร้อย และเพื่อดูแลรักษาทรัพย์สินของห้องโยคะ ให้คงสภาพดีอยู่เสมอ ฝ่ายบริหารอาคาร จึงได้วางระเบียบการใช้ห้องโยคะ ดังนี้

1. ห้องโยคะ เปิดให้บริการทุกวัน ตลอด 24 ชั่วโมง)
2. ห้องนี้ใช้สำหรับเล่นโยคะเท่านั้น
3. ผู้มีสิทธิ์ใช้บริการได้แก่
    3.1 เจ้าของร่วมหรือผู้พักอาศัย และสมาชิกในครอบครัวเท่านั้น
    3.2 แขกของเจ้าของร่วมหรือผู้พักอาศัย เมื่อมาใช้บริการพร้อมกับเจ้าของร่วมหรือผู้พักอาศัย
    3.3 ห้ามพนักงานหรือลูกจ้างของเจ้าของร่วม หรือผู้พักอาศัยใช้บริการ
4. ผู้ใช้บริการที่มีอายุต่ำกว่า 12 ปีต้องมีผู้ปกครองดูแลอย่างใกล้ชิด และตลอดเวลา
5. ผู้ใช้บริการต้องแต่งกายในชุดออกกำลังกายที่สุภาพ และนำผ้าเช็ดตัวส่วนตัวมาด้วยทุกครั้ง
6. ห้ามนำอาหาร เครื่องดื่ม และเครื่องดื่มแอลกอฮอล์เข้ามารับประทานอาหารในห้องโยคะ ยกเว้นน้ำดื่มสะอาด
7. ห้ามนำสัตว์เลี้ยงทุกชนิดเข้ามาในห้องโยคะโดยเด็ดขาด
8. ผู้ใช้บริการจะต้องปฏิบัติตามคำแนะนำหรือข้อกำหนดในการใช้อุปกรณ์ต่างๆ อย่างเคร่งครัด
9. ภายหลังการใช้อุปกรณ์ออกกำลังกาย ผู้ใช้บริการจะต้องจัดเก็บอุปกรณ์ให้อยู่ในสภาพเดิมตามจุดที่จัดเตรียมไว้ให้
10. หากอุปกรณ์ส่วนตัวมาใช้งานภายในห้องโยคะ ไม่อนุญาตให้เก็บในห้องโยคะ กรุณานำออกจากห้องโยคะ

หลังจากใช้งานแล้ว หากเกิดการสูญหายหรือชำรุดเสียหาย จะไม่รับผิดชอบทุกกรณี
11. หากมีผู้ฝึกสอนส่วนตัว (เทรนเนอร์) จะต้องมีการลงทะเบียนที่เคาน์เตอร์ประชาสัมพันธ์ทุกครั้ง และสามารถใช้บริการได้ไม่เกิน 2 ชั่วโมงต่อครั้งต่อวัน
12. ห้ามเคลื่อนย้ายอุปกรณ์ต่างๆ ก่อนได้รับอนุญาตจากฝ่ายบริหารอาคาร
13. ผู้ใช้บริการต้องไม่ละเมิดสิทธิส่วนบุคคลของผู้อื่น
14. ผู้ใช้บริการจะต้องปฏิบัติตามระเบียบอย่างเคร่งครัด โดยฝ่ายบริหารอาคาร ขอสงวนสิทธิ์ที่จะระงับการให้บริการของบุคคลที่ไม่ปฏิบัติตามระเบียบที่กำหนดไว้
15. หากเกิดความเสียหายแก่ทรัพย์สินส่วนกลางขึ้นโดยท่านหรือบุคคลในการปกครอง ท่านจะต้องเป็นผู้ชดใช้ค่าเสียหายตามมูลค่าที่เกิดขึ้นจริง
16. ฝ่ายบริหารอาคาร ขอสงวนสิทธิ์ไม่รับผิดชอบต่ออุบัติเหตุ หรือความเสียหายใดๆ ที่บุคคลใดๆ อาจได้รับ ไม่ว่าจะเป็นเจ้าของร่วม หรือผู้พักอาศัย สมาชิก หรือแขกของเจ้าของร่วม และผู้พักอาศัย หรืออื่นๆ ที่เกิดโดยตรง หรือโดยอ้อม หรือที่เกี่ยวเนื่องกับการใช้ห้องโยคะ หรืออุปกรณ์ประเภทใดๆ และไม่ว่าจะเกิดจากความประมาทเลินเล่อ หรือไม่ก็ตาม
17. ฝ่ายบริหารอาคาร ขอสงวนสิทธิ์ในการเปลี่ยนแปลงระเบียบในการใช้ห้องโยคะ โดยจะแจ้งเป็นหนังสือให้เจ้าของร่วม และผู้พักอาศัยทราบล่วงหน้า

ห้องซาลอน (Salon)

ระเบียบการใช้บริการห้องซาลอน มีดังนี้

เพื่อความเป็นระเบียบเรียบร้อย และเพื่อดูแลรักษาทรัพย์สินของห้องซาลอนให้คงสภาพดีอยู่เสมอ ฝ่ายบริหารอาคาร จึงได้วางระเบียบการใช้ห้องซาลอน ดังนี้

1. ห้องซาลอน เปิดให้บริการทุกวัน เวลา 06.00 น. – 22.00 น.
2. ห้องนี้ใช้สำหรับกิจกรรมการสันทนาการ และกิจกรรมที่เกี่ยวข้องเท่านั้น
3. ผู้มีสิทธิ์ใช้บริการได้แก่
    3.1 เจ้าของร่วมหรือผู้พักอาศัย และสมาชิกในครอบครัวเท่านั้น
    3.2 แขกของเจ้าของร่วมหรือผู้พักอาศัย เมื่อมาใช้บริการพร้อมกับเจ้าของร่วม หรือผู้พักอาศัย
    3.3 ห้ามพนักงานหรือลูกจ้างของเจ้าของร่วม หรือผู้พักอาศัยใช้บริการ
4. ผู้ใช้บริการที่มีอายุต่ำกว่า 12 ปี ต้องมีผู้ปกครองดูแลอย่างใกล้ชิด และตลอดเวลา
5. ห้ามนำสัตว์เลี้ยงทุกชนิดเข้ามาในห้องซาลอน โดยเด็ดขาด
6. ห้ามเคลื่อนย้ายอุปกรณ์ต่างๆ ก่อนได้รับอนุญาตจากฝ่ายบริหารอาคาร
7. ผู้ใช้บริการจะต้องไม่ละเมิดสิทธิส่วนบุคคลของผู้อื่น
8. ไม่อนุญาตให้ใช้ห้องนี้เพื่อประกอบธุรกิจส่วนตัว
9. ผู้ใช้บริการจะต้องปฏิบัติตามระเบียบอย่างเคร่งครัด โดยฝ่ายบริหารอาคาร ขอสงวนสิทธิ์ที่จะระงับการใช้บริการของบุคคลที่ไม่ปฏิบัติตามระเบียบที่กำหนดไว้

10. หากเกิดความเสียหายแก่ทรัพย์ส่วนกลางอื่นใด โดยท่าน หรือบุคคลในการปกครอง ท่านจะต้องเป็นผู้ชดใช้ค่าเสียหายตามมูลค่าที่เกิดขึ้นจริง
11. ฝ่ายบริหารอาคาร ขอสงวนสิทธิ์ไม่รับผิดชอบต่ออุบัติเหตุ หรือความเสียหายอื่นใดๆ ที่บุคคลใดๆ อาจได้รับ ไม่ว่าจะเป็นเจ้าของร่วม ผู้พักอาศัย สมาชิก หรือแขกของเจ้าของร่วม และผู้พักอาศัย หรืออื่นๆ ที่เกิดขึ้น
12. ฝ่ายบริหารอาคาร ขอสงวนสิทธิ์ในการเปลี่ยนระเบียบในการใช้ห้องซาวน่า โดยจะแจ้งเป็นหนังสือให้เจ้าของร่วม และผู้พักอาศัยทราบล่วงหน้า

ห้องโคโค่เลานจ์ (Coco Lounge)

ระเบียบการใช้บริการห้องโคโค่เลานจ์ มีดังนี้

เพื่อความเป็นระเบียบเรียบร้อย และเพื่อดูแลรักษาทรัพย์สินของห้องโคโค่เลานจ์ให้คงสภาพดีอยู่เสมอ ฝ่ายบริหารอาคาร จึงได้วางระเบียบการใช้ห้องโคโค่เลานจ์ ดังนี้

1. ห้องโคโค่เลานจ์ เปิดให้บริการทุกวัน ตลอด 24 ชั่วโมง
2. ห้องนี้ใช้สำหรับกิจกรรมการสันทนาการ และกิจกรรมที่เกี่ยวข้องเท่านั้น
3. ผู้มีสิทธิ์ใช้บริการได้แก่
    3.1 เจ้าของร่วมหรือผู้พักอาศัย และสมาชิกในครอบครัวเท่านั้น
    3.2 แขกของเจ้าของร่วมหรือผู้พักอาศัย ซึ่งมาใช้บริการพร้อมกับเจ้าของร่วม หรือผู้พักอาศัย
    3.3 ห้ามพนักงานหรือลูกจ้างของเจ้าของร่วม หรือผู้พักอาศัยใช้บริการ
4. กรณีต้องการใช้บริการส่วนตัว (Private) แจ้งฝ่ายบริการล่วงหน้าอย่างน้อย 5 วัน
5. ผู้ใช้บริการที่มีอายุต่ำกว่า 12 ปี ต้องมีผู้ปกครองดูแลอย่างใกล้ชิด และตลอดเวลา
6. ห้ามนำสัตว์เลี้ยง-ทุกชนิดเข้ามาในห้องโคโค่เลานจ์ โดยเด็ดขาด
7. ห้ามเคลื่อนย้ายอุปกรณ์ต่างๆ ก่อนได้รับอนุญาตจากฝ่ายบริหารอาคาร
8. ผู้ใช้บริการจะต้องไม่ละเมิดสิทธิส่วนบุคคลของผู้อื่น
9. ผู้ใช้บริการจะต้องปฏิบัติตามระเบียบอย่างเคร่งครัด โดยฝ่ายบริหารอาคาร ขอสงวนสิทธิ์ที่จะระงับการใช้บริการของบุคคลที่ไม่ปฏิบัติตามระเบียบที่กำหนดไว้
10. หากเกิดความเสียหายแก่ทรัพย์ส่วนกลางอื่นใด โดยท่านหรือบุคคลในการปกครอง ท่านจะต้องเป็นผู้ชดใช้ค่าเสียหายตามมูลค่าที่เกิดขึ้นจริง
11. ฝ่ายบริหารอาคาร ขอสงวนสิทธิ์ไม่รับผิดชอบต่อความเสียหาย หรืออุบัติเหตุอันเกิดแก่ผู้ใช้บริการ
12. ฝ่ายบริหารอาคาร ขอสงวนสิทธิ์ในการเปลี่ยนระเบียบในการใช้ห้องโคโค่เลานจ์ โดยจะแจ้งเป็นหนังสือให้เจ้าของร่วม และผู้พักอาศัยทราบล่วงหน้า

การใช้สถานที่จอดรถหรืออาคารจอดรถ

ระเบียบการใช้อาคารจอดรถ มีดังนี้

1. เจ้าของร่วมและผู้พักอาศัยจะต้องแจ้งให้ฝ่ายบริหารอาคาร ทราบถึงยี่ห้อ รุ่น สี ทะเบียนรถ ที่มีสิทธิ์ในการใช้ที่จอดรถในอาคารชุด รวมถึงทุกครั้งที่มีการเปลี่ยนแปลงเกี่ยวกับรถยนต์ พร้อมสำเนาทะเบียนรถยนต์ประกอบ
2. ห้ามจอดรถในที่จอดรถผู้มาติดต่อ
3. บริเวณที่จอดรถมีไว้เพื่อจอดรถเท่านั้น ไม่อนุญาตให้ใช้เพื่อวัตถุประสงค์อื่น
4. โปรดปฏิบัติตามเครื่องหมายจราจร และคำแนะนำของเจ้าหน้าที่รักษาความปลอดภัยที่จะคอยอำนวยความสะดวกแก่ผู้ใช้บริการ
5. ไม่อนุญาตให้จุดบุหรี่/ไฟ เชื้อเพลิง หรือการซ่อมรถ ในบริเวณพื้นที่จอดรถโดยเด็ดขาด
6. ห้ามติดเครื่องยนต์ในขณะที่จอดในที่จอดรถ โดยการติดเครื่องยนต์ขณะที่จอดรถเป็นการกระทำที่ผิดกฎหมาย มีโทษปรับ 2,000 บาท
7. ห้ามล้างรถทุกชนิดภายในบริเวณอาคาร
8. ไม่อนุญาตให้วาง หรือเก็บอุปกรณ์ของใช้สำหรับรถ ของหรือภาชนะอื่นๆ เช่น ถัง ผ้าเช็ดรถ ไว้บริเวณลานจอดรถ สงวนสิทธิ์ปรับครั้งละไม่เกิน 2,000บาท/ครั้ง กรณีตรวจพบการไม่ปฏิบัติตามกฎระเบียบดังกล่าว
9. ห้ามกระทำการใดๆ ที่ก่อให้เกิดการเสียหาย หรือความสกปรกในพื้นที่จอดรถของอาคารชุด
10. จำกัดความเร็วในการขับขี่บริเวณอาคารชุด 10 กม./ชม.
11. ฝ่ายบริหารอาคาร ควบคุมในเรื่องของระบบการจอดรถภายในอาคารชุด ผู้ขับขี่ทุกคนจะต้องปฏิบัติตามข้อกำหนดอย่างเคร่งครัด
12. แขก / ผู้มาติดต่อ / บุคคลภายนอก จะต้องแลกบัตรที่ป้อมรักษาความปลอดภัย เพื่อนำรถเข้ามาในบริเวณอาคารชุด
13. อนุญาตให้แขก / ผู้มาติดต่อ / บุคคลภายนอกของเจ้าของร่วมและผู้พักอาศัย จอดรถได้ในบริเวณที่ฝ่ายบริหารอาคาร จัดไว้ให้เท่านั้น
14. ไม่อนุญาตให้จอดรถในบริเวณที่จัดไว้สำหรับรถส่งของโดยเด็ดขาด
15. พื้นที่จอดรถชั่วคราวสำหรับส่งของ หรือรับส่งผู้โดยสาร จะอนุญาตให้จอดได้ไม่เกิน 15 นาที พร้อมเปิดไฟกะพริบไว้ทั้งนี้จะต้องมีพนักงานขับรถประจำอยู่ที่รถด้วย
16. รถคันใดที่ไม่ปฏิบัติตามกฎข้างต้น จะได้รับหนังสือเตือนจากฝ่ายบริหารอาคาร และอาจจะพิจารณาไม่อนุญาตให้นำรถเข้ามาจอดในอาคาร
17. ผู้ใช้ที่จอดรถทุกคนจะต้องรับผิดชอบในทรัพย์สินของตนเอง ฝ่ายบริหารอาคาร ไม่รับผิดชอบต่อการสูญหาย ความเสียหายกับรถยนต์ หรือทรัพย์สิน หรืออุปกรณ์ประกอบรถยนต์ใดๆ ต่ออุบัติเหตุหรือความบาดเจ็บที่เกิดขึ้นโดยเจ้าของร่วม หรือบุคคลอื่นใดก็ตาม
18. กรณีเกิดการเฉี่ยว ชน และทำให้ทรัพย์สินส่วนกลาง ได้รับความเสียหาย ผู้ขับขี่จะต้องรับผิดชอบชดใช้ค่าเสียหายที่เกิดขึ้น
19. พื้นที่จอดรถยนต์สำหรับชาร์จรถยนต์ที่ใช้พลังงานไฟฟ้า EV Charger (2 เครื่อง 4 หัวชาร์จ) จำนวน 4

ช่องจอด ที่บริเวณชั้น 1 สงวนสิทธิ์ไว้สำหรับรถยนต์ไฟฟ้าเพื่อชาร์จไฟฟ้าและหมุนเวียนเมื่อชาร์จไฟฟ้าเต็มแล้วเท่านั้น

20. พื้นที่จอดรถประจำ (ระบุตามที่ห้องชุด) เป็นกรรมสิทธิ์ที่ระบุไว้ในหนังสือกรรมสิทธิ์ห้องชุด (อ.ช.2) ถือเป็นทรัพย์ส่วนบุคคล ไม่อนุญาตให้บุคคลใดๆ ที่ไม่ได้รับอนุญาตจอดในช่องจอดดังกล่าว กรณีตรวจสอบพบ นิติบุคคลอาคารชุดฯ สงวนสิทธิ์ที่จะทำการล็อคล้อ และคิดค่าปรับวันละ 2,000 บาท นับตั้งแต่วันที่ถูกล็อค จนถึงวันที่ทำการปลดล็อคล้อ ค่าปรับดังกล่าวที่เรียกเก็บจะนำส่งให้ท่านเจ้าของกรรมสิทธิ์ 1,000 บาท และเป็นรายรับของนิติบุคคลอาคารชุดฯ 1,000 บาท

21. ห้ามเจ้าของห้องชุดนำพื้นที่จอดรถแบบไม่ประจำไปปล่อยเช่า เมื่อมีการตรวจพบ นิติบุคคลอาคารชุดฯ สงวนสิทธิ์คิดค่าปรับ วันละ 1,000 บาท นับตั้งแต่วันแรกที่มีการใช้สิทธิ์ จนถึงวันที่มาชำระ

ระเบียบการอยู่อาศัย และการใช้พื้นที่ส่วนกลาง

เจ้าของร่วมและผู้พักอาศัย ต้องมีความเกรงใจต่อเพื่อนบ้าน โดยทั่วไป ไม่ควรกระทำการใดๆ ที่มีแนวโน้มจะก่อให้เกิดความเสียหาย ที่เป็นการรบกวน ทำให้เกิดความรำคาญ หรืออื่นๆ ที่ก้าวก่ายต่อสิทธิ์ ความสงบหรือความสะดวกของผู้อยู่อาศัยอื่นๆ

1. เจ้าของร่วมและผู้พักอาศัย ต้องไม่วางทรัพย์สินส่วนบุคคล สิ่งของส่วนบุคคล (รวมทั้งรองเท้า) ไว้ในบริเวณโถงทางเดินของพื้นที่ส่วนกลางหน้าห้องชุด
2. เพื่อความปลอดภัย ไม่ควรวางทรัพย์สินส่วนบุคคลโดยไม่ดูแล ในบริเวณที่จอดรถ หรือภายในพื้นที่ส่วนกลาง เช่น รถเข็นเด็ก จักรยาน ของเล่นต่างๆ อุปกรณ์กีฬาต่างๆ เป็นต้น ควรเก็บทรัพย์สินดังกล่าวไว้ในบริเวณห้องชุดของท่านเท่านั้น
3. ฝ่ายบริหารอาคาร มีสิทธิ์ย้ายวัสดุใดที่ผิดระเบียบข้อบังคับ หรือสิ่งกีดขวางใดๆ ออกไปโดยไม่ต้องแจ้งล่วงหน้า และไม่ต้องรับผิดชอบต่อความเสียหายที่จะเกิดขึ้นจากการเคลื่อนย้าย
4. เจ้าของร่วมและผู้พักอาศัย ต้องไม่อนุญาตให้บุคคลภายในที่พักอาศัยอยู่ เดินเตร็ดเตร่ในบริเวณพื้นที่ส่วนกลาง ซึ่งจะเป็นการรบกวน หรือก่อให้เกิดความรำคาญต่อผู้พักอาศัยคนอื่นๆ
5. เจ้าของร่วมและผู้พักอาศัย ต้องไม่สร้างความเสียหายต่อบริเวณพื้นที่ส่วนกลาง หรืออุปกรณ์อำนวยความสะดวกต่างๆ
6. ไม่อนุญาตให้นำอาหาร เครื่องดื่มทุกชนิด มารับประทานในล็อบบี้ ภายในลิฟต์ ล็อบบี้ลิฟต์ และพื้นที่ส่วนกลางอื่นๆ
7. ไม่อนุญาตให้สูบบุหรี่บริเวณพื้นที่ส่วนกลาง ในล็อบบี้ ภายในลิฟต์ ล็อบบี้ลิฟต์ ชั้นที่จอดรถ หรือสำนักงานฝ่ายบริหารอาคาร หากแต่สูบบุหรี่ในพื้นที่ที่ฝ่ายบริหารอาคาร จัดไว้ให้เท่านั้น
8. ไม่อนุญาตให้เด็กๆ เล่นในล็อบบี้ ภายในลิฟต์ บันได ล็อบบี้ลิฟต์ และโถงทางเดินในอาคาร รวมถึงการเล่นโรลเลอร์สเกตหรือสเกตบอร์ดในพื้นที่ส่วนกลาง หากเกิดความเสียหาย หรือเปรอะเปื้อนต่อสิ่งประดับตกแต่งใดๆ เจ้าของร่วม หรือผู้ปกครองนั้นๆ จะต้องรับผิดชอบตามมูลค่าความเสียหายที่เกิดขึ้นจริง
9. เจ้าของร่วม/ผู้พักอาศัย ไม่สามารถสั่งการให้เจ้าหน้าที่ของฝ่ายบริหารอาคาร ขนสิ่งของออกไปนอกอาคาร เพื่อปฏิบัติภารกิจหรือจุดประสงค์ส่วนตัวของตนเอง หรือออกนอกอาคาร โดยไม่มีวัตถุประสงค์ที่จะทำให้ประสิทธิภาพในการดำเนินงานโดยรวมของอาคารชุดเพิ่มมากขึ้น
10. ไม่ฝากเงินกับเจ้าหน้าที่ฝ่ายบริหารอาคาร (นอกจากที่กำหนด) เพื่อชำระค่าใช้จ่ายใดๆ ก็ตาม และฝ่ายบริหารอาคาร จะไม่รับผิดชอบต่อความเสียหายใดๆ ทั้งสิ้น
11. คำร้องเรียน หรือคำแนะนำในเรื่องใดๆ ที่เกี่ยวข้องกับอาคาร และการทำงานของฝ่ายบริหารอาคาร เจ้าของร่วมและผู้พักอาศัย สามารถติดต่อได้ที่ฝ่ายบริหารอาคาร โดยการแจ้งเป็นลายลักษณ์อักษรในเวลาทำการ
12. ทั้งนี้ระเบียบนี้อาจปรับปรุงแก้ไขเพิ่มเติมได้ตามความเหมาะสม โดยผ่านความเห็นชอบจากคณะกรรมการ และจะแจ้งให้ท่านทราบโดยการปิดประกาศต่อไป

ระบบ Access Control (Keycard / Face Scanner)

ระเบียบการใช้ระบบ Access Control (Keycard / Face Scanner) มีดังนี้

1. ระบบ Access Control (Keycard / Face Scanner) ติดตั้งอยู่บริเวณทางเข้า-ออก อาคาร
2. เจ้าของห้องชุด, ผู้พักอาศัย, ผู้เช่า ต้องลงทะเบียนพักอาศัย บันทึกใบหน้ากับเครื่องสแกน เพื่อใช้สำหรับผ่านเข้า-ออกอาคารชุดฯ <u>ที่นิติบุคคล ในวันเวลา 08.00 – 18.00 น. เท่านั้น ณ สำนักงานนิติบุคคล ก่อนผู้พักอาศัย, ผู้เช่า เข้าพักอาศัยทุกครั้ง</u> โดยมีเอกสารประกอบ ดังนี้
   2.1 ใบขึ้นทะเบียนผู้พักอาศัย (ขอได้ที่สำนักงานนิติบุคคล)
   2.2 สำเนาบัตรประชาชนเจ้าของห้องชุด
   2.3 สำเนาบัตรประชาชน, สำเนาพาสปอร์ต ของผู้พักอาศัย หรือผู้เช่า
   2.4 สำเนาสัญญาเช่า
   - **** กรณีผู้เช่าไม่ลงทะเบียนพักอาศัยที่นิติบุคคล ก่อนเข้าพักอาศัย นิติบุคคล จะดำเนินการปรับ 1,000 บาท/คน/วัน/ห้อง**
   - **** กรณีตรวจสอบพบว่าเป็นการปล่อยเช่ารายวัน นิติบุคคล จะยกเลิกใบหน้า และห้ามเข้าอาคารชุดฯ ทันที**
   - **** ใบหน้า จะสามารถใช้ได้ตามระยะเวลาที่แจ้งในใบลงทะเบียนเท่านั้น**
   - ** เมื่อผู้พักอาศัยย้ายออกจากอาคารชุดฯ จะต้องแจ้งกับนิติบุคคล เพื่อทำการปรับปรุงฐานข้อมูล หากไม่แจ้งย้ายออก <u>**นิติบุคคล ขอสงวนสิทธิ์ในการไม่รับลงทะเบียนพักอาศัยเพิ่ม**</u>
3. หากสิทธิ์การบันทึกใบหน้าในระบบของห้องชุดครบตามสิทธิ์ที่พึงจะได้รับแล้ว เจ้าของร่วมสามารถแจ้งยกเลิกผู้บันทึกใบหน้าก่อนหน้านี้ออกได้ เพื่อจะขอเพิ่มสิทธิ์ให้ท่านใหม่แทน จะต้องไม่เกินสิทธิ์ในแต่ละห้องชุดที่จะได้รับ โดยติดต่อได้ที่ฝ่ายบริหารอาคาร
4. เจ้าของร่วมสามารถแจ้งยกเลิกใบหน้าของผู้ใช้สิทธิ์ในห้องชุดท่านได้ โดยติดต่อที่ได้ฝ่ายบริหารอาคาร
5. ฝ่ายบริหารอาคาร ขอสงวนสิทธิ์ที่จะห้าม และระงับการใช้บริการของบุคคลที่ไม่ปฏิบัติตามระเบียบที่

กำหนดไว้และ/หรือขอสงวนสิทธิ์ในการเปลี่ยน กฎ ระเบียบในการใช้สิ่งอำนวยความสะดวกในกรณีมีเหตุจำเป็น โดยจะแจ้งเป็นหนังสือให้เจ้าของร่วมและผู้พักอาศัยทราบล่วงหน้า

พื้นที่จอดรถ

อาคารจอดรถ

ระเบียบการใช้อาคารจอดรถ มีดังนี้

1. เจ้าของร่วมและผู้พักอาศัยจะต้องแจ้งให้ฝ่ายบริหารอาคารฯ ทราบถึงยี่ห้อ รุ่น สี ทะเบียนรถ ที่มีสิทธิ์ในการใช้ที่จอดรถในอาคารชุด รวมถึงทุกครั้งที่มีการเปลี่ยนแปลงเกี่ยวกับรถยนต์ พร้อมสำเนาทะเบียนรถยนต์ประกอบ
2. ห้ามจอดรถในที่จอดรถผู้มาติดต่อ
3. บริเวณที่จอดรถมีไว้เพื่อจอดรถเท่านั้น ไม่อนุญาตให้ใช้เพื่อวัตถุประสงค์อื่น
4. โปรดปฏิบัติตามเครื่องหมายจราจร และคำแนะนำของเจ้าหน้าที่รักษาความปลอดภัยที่จะคอยอำนวยความสะดวกแก่ผู้ใช้บริการ
5. ไม่อนุญาตให้เก็บวัสดุไวไฟ สิ่งของ หรือการซ่อมรถ ในบริเวณพื้นที่จอดรถโดยเด็ดขาด
6. ห้ามติดเครื่องยนต์ในขณะที่จอดในที่จอดรถ โดยการติดเครื่องยนต์ขณะที่จอดรถเป็นการกระทำที่ผิดกฎหมาย มีโทษปรับ 2,000 บาท
7. ห้ามล้างรถทุกชนิดภายในบริเวณอาคาร
8. ไม่อนุญาตให้วาง หรือแขวนอุปกรณ์ของใช้สำหรับรถ ของยานพาหนะอื่นๆ เช่น ถัง ผ้าเช็ดรถ ไว้บริเวณลานจอดรถ สงวนสิทธิ์ปรับครั้งละไม่เกิน 2,000บาท/ครั้ง กรณีตรวจพบการไม่ปฏิบัติตามกฎระเบียบดังกล่าว
9. ห้ามกระทำการใดๆ ที่ก่อให้เกิดการเสียดัง หรือความสกปรกในพื้นที่จอดรถของอาคารชุด
10. จำกัดความเร็วในการขับขี่บริเวณอาคารชุด 10 กม./ชม.
11. ฝ่ายบริหารอาคารฯ ควบคุมในเรื่องของระบบการจอดรถภายในอาคารชุด ผู้ขับขี่ทุกคนจะต้องปฏิบัติตามข้อกำหนดอย่างเคร่งครัด
12. แขก / ผู้มาติดต่อ / บุคคลภายนอก จะต้องแลกบัตรที่ป้อมรักษาความปลอดภัย เพื่อนำรถเข้ามาในบริเวณอาคารชุด
13. อนุญาตให้แขก / ผู้มาติดต่อ / บุคคลภายนอกของเจ้าของร่วมและผู้พักอาศัย จอดรถได้ในบริเวณที่ฝ่ายบริหารอาคารฯ จัดไว้ให้เท่านั้น
14. ไม่อนุญาตให้จอดรถในบริเวณที่จัดไว้สำหรับรถส่งของโดยเด็ดขาด

15. พื้นที่จอดรถชั่วคราวสำหรับส่งของ หรือรับส่งผู้โดยสาร จะอนุญาตให้จอดได้ไม่เกิน 15 นาที พร้อมเปิดไฟกะพริบไว้ทั้งนี้จะต้องมีพนักงานขับรถประจำอยู่ที่รถด้วย
16. รถคันใดที่ไม่ปฏิบัติตามกฎข้างต้น จะได้รับหนังสือเตือนจากฝ่ายบริหารอาคารฯ และอาจจะพิจารณาไม่อนุญาตให้นำรถเข้ามาจอดในอาคาร
17. ผู้ใช้ที่จอดรถทุกคนจะต้องรับผิดชอบในทรัพย์สินของตนเอง ฝ่ายบริหารอาคารฯ ไม่รับผิดชอบต่อการสูญหาย ความเสียหายกับรถยนต์ หรือทรัพย์สิน หรืออุปกรณ์ประกอบรถยนต์ใดๆ ต่ออุบัติเหตุหรือความบาดเจ็บที่เกิดขึ้นโดยเจ้าของร่วม หรือบุคคลอื่นใดก็ตาม
18. กรณีเกิดการเฉี่ยว ชน และทำให้ทรัพย์สินส่วนกลาง ได้รับความเสียหาย ผู้ขับขี่จะต้องรับผิดชอบชดใช้ค่าเสียหายที่เกิดขึ้น

ข้อแนะนำเพิ่มเติมสำหรับการจอดรถในอาคาร

1. กรุณาล็อคประตูและปิดหน้าต่างรถของท่าน
2. ตรวจสอบให้แน่ใจว่าปิดอุปกรณ์ไฟฟ้าเรียบร้อยแล้ว
3. ไม่ควรเก็บของมีค่าไว้ในรถ ถ้ามีความจำเป็นควรเก็บไว้ในช่องเก็บของที่ล็อคได้
4. ไม่ควรเก็บบัตรจอดรถ หรือบัตรผ่านเข้า-ออก ไว้ในรถ
5. ไม่จอดรถกีดขวางการจราจรในอาคาร

ระเบียบการจอดรถ

1. เจ้าของร่วมและผู้พักอาศัยจะได้รับสิทธิ์ในบัตรจอดรถ ตามจำนวนที่กำหนดไว้ในข้อบังคับหรือสัญญาซื้อ/ขายห้องชุด และจะต้องแสดงเอกสารแสดงความเป็นเจ้าของ พร้อมกรอกแบบฟอร์มให้ฝ่ายบริหารอาคาร โดยเอกสารที่จะต้องนำมาดำเนินการออกบัตรจอดรถ ประกอบไปด้วย
   1.1 สำเนาหนังสือเดินทางของเจ้าของร่วม หรือ สำเนาบัตรประชาชน / สำเนาหนังสือเดินทางของผู้เช่า
   1.2 สำเนาทะเบียนรถยนต์
2. กรณีบัตรจอดรถสูญหาย เจ้าของร่วมจะต้องแสดงเอกสารประกอบการออกบัตรใหม่ดังนี้
   2.1 สำเนาหนังสือเดินทางของเจ้าของร่วม หรือ สำเนาบัตรประชาชน / สำเนาหนังสือเดินทางของผู้เช่า
   2.2 สำเนาใบแจ้งความจากสถานีตำรวจท้องที่มายืนยัน เพื่อขอออกบัตรจอดรถใหม่
   2.3 ค่าใช้จ่ายในการออกบัตรใบใหม่จำนวน 1,000 บาท
3. กรณีต้องการจอดรถยนต์เพิ่ม สงวนสิทธิ์สำหรับห้องชุดละ 1 สิทธิ์ โดยผู้ขอใช้บริการต้องเป็นเจ้าของร่วมเท่านั้น ทั้งนี้ขึ้นอยู่กับดุลยพินิจของคณะกรรมการบริหารอาคาร โดยมีระเบียบดังนี้
   3.1 เอกสารที่จะต้องนำมาดำเนินการออกบัตรจอดรถ ได้แก่ สำเนาบัตรประชาชนของเจ้าของร่วม และสำเนาทะเบียนรถยนต์
   3.2 สิทธิ์ในการใช้พื้นที่จอดรถดังกล่าวให้ผู้ยื่นใช้ หากเจ้าของร่วมท่านใดฝ่าฝืนมีโทษปรับ 3,000 บาท และนิติบุคคลอาคารชุดฯ ขอสงวนสิทธิ์ที่จะระงับสิทธิ์ในการให้ใช้พื้นที่จอดรถดังกล่าวทันที และไม่คืนเงินค่าใช้พื้นที่จอดรถ และค่ามัดจำบัตรขึ้นอาคารจอดรถ ไม่ว่ากรณีใดๆ ทั้งสิ้น
4. บัตรจอดรถและสติ๊กเกอร์จอดรถเป็นทรัพย์สินของนิติบุคคลอาคารชุด

5. บัตรจอดรถไม่สามารถโอนเปลี่ยนมือกันได้
6. ในกรณีที่นำห้องชุดมาให้เช่า ผู้เช่าจะได้รับมอบบัตรจอดรถจากเจ้าของห้องชุด และต้องแจ้งการเปลี่ยนแปลงรายละเอียดเจ้าของรถ ยี่ห้อ ทะเบียน เพื่อนำมาปรับปรุงข้อมูลในบัตรภายใน 24 ชั่วโมง
7. เจ้าของร่วมจะต้องรับผิดชอบ หากผู้เช่าก่อให้เกิดความเสียหายจากการใช้ที่จอดรถ
8. ในกรณีที่มีการขายห้องชุด เจ้าของร่วมรายเดิม จะต้องส่งมอบบัตรจอดรถ ให้แก่เจ้าของร่วมรายใหม่ และต้องแจ้งการ เปลี่ยนแปลงรายละเอียดเจ้าของรถ ยี่ห้อ ทะเบียน เพื่อนำมาปรับปรุงข้อมูลในบัตร ภายใน 24 ชั่วโมง
9. อัตราค่าบริการจอดรถสำหรับผู้มาติดต่อเจ้าของร่วม หรือผู้พักอาศัย สำหรับรถยนต์และรถจักรยานยนต์
   9.1 จอดฟรี 15 นาทีแรก เศษนาทีคิดเป็น 1 ชั่วโมง ชั่วโมงละ 100 บาท
   9.2 กรณีบัตรสูญหายคิดค่าปรับ 500 บาท ไม่รวมค่าจอดรถ และต้องแสดงหลักฐานความเป็นเจ้าของก่อนนำรถออกนอกบริเวณ
   9.3 เนื่องจากจำนวนที่จอดรถสำหรับผู้มาติดต่อมีจำนวนจำกัด จึงขอความร่วมมือในการใช้ระบบขนส่งมวลชนแทนการใช้รถยนต์ส่วนบุคคล

10. ผู้มีสิทธิ์เปลี่ยนแปลงหรือยกเลิกการให้บริการดังกล่าวได้แก่ นิติบุคคลและกรรมการ และ/หรือมติที่ประชุมใหญ่ หรือผู้จัดการนิติบุคคลอาคารชุด สั่งการด้วยเหตุผลเพื่อความปลอดภัยของส่วนรวม และเพื่อความเป็นระเบียบเรียบร้อยภายในอาคาร

11. ฝ่ายบริหารอาคาร โดยความเห็นชอบของผู้จัดการนิติบุคคลอาคารชุด หรือโดยมติที่ประชุมคณะกรรมการ สามารถยกเลิกการให้บริการ รายใดรายหนึ่งก็ได้ทันที หากเห็นว่าปฏิบัติผิดระเบียบ หรือผิดกฎเกณฑ์ต่างๆ ที่ฝ่ายบริหารอาคารได้กำหนดไว้

12. ไม่อนุญาตให้รถยนต์ที่ใช้แก๊ส หรือรถยนต์ที่สูงเกินกว่า 2.00 เมตร เข้าอาคารจอดรถยนต์

คีย์การ์ด

เพื่อความปลอดภัยต่อทรัพย์สินของท่านเจ้าของร่วม, ผู้พักอาศัย โปรดเก็บรักษาคีย์การ์ด ของท่านไว้ในที่ๆ ปลอดภัย

กรณีที่ไม่มีผู้พักอาศัยในห้องชุด เนื่องจากเจ้าของร่วมเดินทางไปทำธุรกิจต่างจังหวัด หรือต่างประเทศ ฝ่ายบริหารอาคาร ใคร่ขอความร่วมมือจากท่าน โปรดแจ้งชื่อบุคคลที่ท่านมอบหมายให้เก็บรักษาคีย์การ์ด และกุญแจห้องชุด พร้อมเบอร์โทรศัพท์ของบุคคลที่สามารถดำเนินการแทนท่านได้ ในกรณีที่เกิดเหตุฉุกเฉินในขณะที่ท่านไม่อยู่ในอาคารชุด ทั้งนี้กรณีที่ห้องชุดของเจ้าของร่วมเกิดทรัพย์สินสูญหาย หรือถูกขโมย กรุณาแจ้งให้ฝ่ายบริหารอาคาร ทราบโดยเร็วที่สุด

สิทธิ์ในการรับคีย์การ์ด สิทธิ์จอดรถ และสิทธิ์การบันทึกใบหน้า

เจ้าของร่วมมีสิทธิขอรับคีย์การ์ด โดยได้รับการยกเว้นค่าธรรมเนียม ดังนี้

- ห้องชุดพักอาศัย **สตูดิโอ** ขนาดตั้งแต่ 25 ตรม. ถึง 26 ตรม. ได้รับคีย์การ์ด 2 ใบ (บัตรสามารถใช้เพื่อเข้า-ออก อาคารได้ 2 ใบ โดยจะมี 1 ใบ ที่รวมสิทธิ์จอดรถ 1 สิทธิ์) และสิทธิ์การบันทึกใบหน้า สูงสุด 2 ท่าน
- ห้องชุดพักอาศัย **1 ห้องนอน** ขนาดตั้งแต่ 35 ตรม. ถึง 49 ตรม. ได้รับคีย์การ์ด 2 ใบ (บัตรสามารถใช้เพื่อเข้า-ออก อาคารได้ 2 ใบ โดยจะมี 1 ใบ ที่รวมสิทธิ์จอดรถ 1 สิทธิ์) และสิทธิ์การบันทึกใบหน้า สูงสุด 2 ท่าน
- ห้องชุดพักอาศัย **2 ห้องนอน** ขนาดตั้งแต่ 60 ตรม. ถึง 66 ตรม. ได้รับคีย์การ์ด 4 ใบ (บัตรสามารถใช้เพื่อเข้า-ออก อาคารได้ 4 ใบ โดยจะมี 2 ใบ ที่รวมสิทธิ์จอดรถ 2 สิทธิ์) และสิทธิ์การบันทึกใบหน้า สูงสุด 4 ท่าน
- ห้องชุดพักอาศัย **3 ห้องนอน** ขนาดตั้งแต่ 100 ตรม. ถึง 115 ตรม. ได้รับคีย์การ์ด 6 ใบ (บัตรสามารถใช้เพื่อเข้า-ออก อาคารได้ 6 ใบ โดยจะมี 3 ใบ ที่รวมสิทธิ์จอดรถ 3 สิทธิ์) และสิทธิ์การบันทึกใบหน้า สูงสุด 6 ท่าน
- ห้องชุดพักอาศัย **เพนท์เฮ้าส์ 2 ห้องนอน** ขนาดตั้งแต่ 134 ตรม. ถึง 187 ตรม. ได้รับคีย์การ์ด 6 ใบ (บัตรสามารถใช้เพื่อเข้า-ออก อาคารได้ 6 ใบ โดยจะมี 3 ใบ ที่รวมสิทธิ์จอดรถ 3 สิทธิ์) และสิทธิ์การบันทึกใบหน้า สูงสุด 6 ท่าน
- ห้องชุดพักอาศัย **เพนท์เฮ้าส์ 3 ห้องนอน** ขนาดตั้งแต่ 230 ตรม. ถึง 234 ตรม. ได้รับคีย์การ์ด 8 ใบ (บัตรสามารถใช้เพื่อเข้า-ออก อาคารได้ 8 ใบ โดยจะมี 4 ใบ ที่รวมสิทธิ์จอดรถ 4 สิทธิ์) และสิทธิ์การบันทึกใบหน้า สูงสุด 8 ท่าน

**หมายเหตุ : รถยนต์ที่มีสิทธิ์ในการใช้พื้นที่ลานจอดรถ ต้องมีการลงทะเบียน เพื่อระบุทะเบียนรถเท่านั้น

ระเบียบการขอรับคีย์การ์ด (เข้า – ออก อาคาร)

1. ฝ่ายบริหารอาคาร มีระบบการควบคุม การเข้า – ออก อาคาร ด้วยคีย์การ์ด และการสแกนใบหน้า
2. Access Control ใช้สำหรับ เข้า – ออก อาคารและลิฟต์ วัตถุประสงค์การใช้เพื่อการรักษาความปลอดภัยในอาคารชุด
3. คีย์การ์ดเป็นกรรมสิทธิ์ของนิติบุคคลอาคารชุด ซึ่งฝ่ายบริหารอาคาร ขอสงวนสิทธิ์ในการยกเลิกหรือเรียกคืนคีย์การ์ดได้ทุกเวลา และไม่อนุญาตให้ท่านเจ้าของร่วม จำหน่าย จ่าย โอนสิทธิ์ ในการใช้คีย์การ์ดให้แก่บุคคลอื่น ยกเว้น เป็นการให้ใช้แก่ผู้เช่า ผู้พักอาศัยและ/หรือบริวารของเจ้าของร่วมเท่านั้น
4. เจ้าของร่วมสามารถยื่นคำขอรับคีย์การ์ด ได้ที่สำนักงานนิติบุคคลอาคารชุดฯ พร้อมหลักฐาน ดังนี้
   4.1 แสดงสำเนาหนังสือกรรมสิทธิ์ห้องชุด (อช.2)
   4.2 สำเนาบัตรประชาชน
   4.3 กรณีผู้ยื่นขอมิใช่เจ้าของร่วม ให้แสดงหนังสือมอบอำนาจจากเจ้าของร่วม

5. ค่าธรรมเนียมการขอบัตรคีย์การ์ด เข้า – ออก อาคาร เพิ่ม/ใหม่
   5.1 กรณีขอบัตรคีย์การ์ด เข้า – ออก อาคาร (เพิ่ม) เสียค่าธรรมเนียมใบละ 1,000 บาท (หนึ่งพันบาทถ้วน) โดยให้สิทธิ์ขอเพิ่มได้ไม่เกินห้องชุดละ 1 ใบ หรือเป็นไปตามมติที่ประชุมคณะกรรมการนิติบุคคลอาคารชุด หรือมติที่ประชุมใหญ่ฯ
   5.2 กรณีบัตรคีย์การ์ด เข้า – ออก อาคาร (ใหม่) สูญหาย/ชำรุด เจ้าของร่วมต้องแจ้งเป็นลายลักษณ์อักษรและกรณีชำรุดต้องนำบัตรคีย์การ์ดที่ชำรุดมาแสดงและยื่นเรื่องขอบัตรคีย์การ์ด เข้า – ออก อาคารใหม่ โดยเสียค่าธรรมเนียมใบละ 1,000 บาท (หนึ่งพันบาทถ้วน) หรือตามมติที่ประชุมคณะกรรมการนิติบุคคลอาคารชุด
6. เมื่อมีการโอนกรรมสิทธิ์ห้องชุด มีการเปลี่ยนแปลงเจ้าของห้องชุดไม่ว่ากรณีใดๆ เจ้าของห้องชุด หรือผู้ครอบครอง ที่ถือการ์ดแทนเจ้าของห้องชุดเดิมต้องนำคีย์การ์ดมาให้นิติบุคคลฯ ทำการปรับปรุงข้อมูลประวัติการใช้งานและสิทธิในการใช้คีย์การ์ดใหม่ทุกครั้งที่มีการเปลี่ยนแปลงเจ้าของห้องชุด
7. กรณีการปลอมแปลงคีย์การ์ด ใช้คีย์การ์ดปลอม หรือใช้คีย์การ์ดโดยไม่มีสิทธิ์ นิติบุคคลอาคารชุดฯ จะทำการปรับเป็นเงินจำนวน 5,000 บาท (ห้าพันบาทถ้วน) และการกระทำดังกล่าวถือเป็นความผิดตามประมวลกฎหมายอาญา โดยนิติบุคคลอาคารชุดฯ ขอสงวนสิทธิ์ในการดำเนินคดีกับผู้กระทำผิดทั้งทางแพ่งและทางอาญา
8. ระเบียบนี้อาจแก้ไขปรับปรุง เพิ่มเติม หรือเปลี่ยนแปลงเพื่อให้เกิดความเหมาะสม โดยมติเสียงส่วนใหญ่ของคณะกรรมการนิติบุคคลอาคารชุดฯ ทั้งนี้จะทำการแจ้งให้ทราบโดยการปิดประกาศ ต่อไป
9. หากฝ่ายบริหารอาคาราฯ ได้แจ้งให้ผู้ค้างชำระหนี้ค่าปรับแล้ว ผู้นั้นเพิกเฉย ฝ่ายบริหารอาคาราฯ จะดำเนินการมาตรการการบังคับใช้ระเบียบ เช่น การระงับการให้บริการส่วนรวม การใช้ทรัพย์ส่วนกลาง สิทธิ์การใช้พื้นที่จอดรถ หรือสิทธิ์การให้บริการสันทนาการ เป็นต้น ฝ่ายบริหารอาคาราฯ จะนำเสนอต่อคณะกรรมการนิติบุคคลอาคารชุดฯ เพื่อให้ความเห็นชอบก่อนดำเนินการทุกครั้ง

ระเบียบอัตราค่าบริการจอดรถสำหรับผู้มาติดต่อเจ้าของร่วม หรือผู้พักอาศัย สำหรับรถยนต์และรถจักรยานยนต์

1. กรณีไม่ประทับตรา จอดฟรี 15 นาทีแรก เศษนาทีคิดเป็น 1 ชั่วโมง ชั่วโมงละ 100 บาท
2. กรณีติดต่อเจ้าของร่วม โปรดแสดงหลักฐานในการติดต่อและประทับตราได้ที่สำนักงานนิติบุคคลฯ จอดรถฟรี 2 ชั่วโมงแรก ชั่วโมงถัดไป ชั่วโมงละ 50 บาท เศษของนาทีคิดเป็น 1 ชั่วโมง
3. กรณีบัตรสูญหายคิดค่าปรับ 500 บาท ไม่รวมค่าจอดรถ และต้องมีหลักฐานแสดงความเป็นเจ้าของรถมาแสดงที่สำนักงานนิติบุคคลฯ ก่อนนำรถออกนอกบริเวณ
4. อัตราค่าจอดรถสำหรับผู้มาติดต่อเจ้าของร่วม หรือผู้พักอาศัย สำหรับรถยนต์และรถจักรยานยนต์ กรณีจอดรถค้างคืน หรือเกิน 24 ชั่วโมง ท่านสามารถติดต่อฝ่ายบริหารอาคาราฯ เพื่อซื้อคูปองจอดรถสำหรับ 24 ชั่วโมง ในอัตราเหมาจ่าย 500 บาท ชั่วโมงต่อไป คิดอัตราละ 100 บาท เศษของนาที คิดเป็น 1 ชั่วโมง
5. ผู้มีสิทธิ์ยกเลิกการให้บริการดังกล่าวได้แก่ มติคณะกรรมการ และมติที่ประชุมใหญ่ หรือผู้จัดการนิติบุคคลอาคารชุด ซึ่งการตัดสินชุดแต่เพื่อความปลอดภัยของส่วนรวม และเพื่อความเป็นระเบียบเรียบร้อยภายในอาคาร

6. ฝ่ายบริหารอาคารา โดยความเห็นชอบของผู้จัดการนิติบุคคลอาคารชุด หรือโดยมติที่ประชุมคณะกรรมการ สามารถยกเลิกการให้บริการ รถใดรถหนึ่งก็ได้ทันที หากเห็นว่าปฏิบัติผิดระเบียบ หรือผิดกฎเกณฑ์ต่างๆ ที่ฝ่ายบริหารอาคาราได้กำหนดไว้

กฎระเบียบทั่วไปของอาคาร

ระเบียบการอยู่อาศัย และการใช้ทรัพย์ส่วนบุคคล

การจัดการ และใช้ประโยชน์ห้องชุดเป็นสิทธิ์ของเจ้าของร่วม, ผู้พักอาศัย หรือบุคคลที่เจ้าของร่วมอนุญาต หรือมอบหมายให้ใช้ห้องชุด ซึ่งจะอยู่ภายใต้ความรับผิดชอบของเจ้าของร่วม และผู้พักอาศัย และภายใต้กฎเกณฑ์ที่ต้องปฏิบัติ ดังนี้

1. เจ้าของร่วมจะต้องดูแลรักษาห้องชุด และทรัพย์ส่วนบุคคลของตนให้อยู่ในสภาพที่ดี และไม่กระทำการใดๆให้เป็นที่กระทบต่อสิทธิ์ ก่อให้เกิดความเดือดร้อน ความเสียหายต่อชื่อเสียงหรือความสงบสุขในการอยู่อาศัยของผู้อื่น หรือทรัพย์ส่วนกลางของอาคาร
2. ไม่อนุญาตให้เลี้ยงสุนัข แมว นก และสัตว์เลี้ยงที่มีขนาดใหญ่อื่นๆ รวมถึงสัตว์เลี้ยงอันตรายต่างๆ หรือสัตว์ที่อาจก่อให้เกิดความรำคาญ หรือเป็นอันตรายต่อบุคคลอื่นไว้ภายในห้องชุด หรือบริเวณพื้นที่ส่วนกลางของอาคาร
3. เจ้าของร่วม และผู้พักอาศัย ต้องไม่ส่งเสียงรบกวนผู้อื่น โดยเฉพาะอย่างยิ่งระหว่างเวลา 21.00 - 07.00 น.
4. ห้ามเปลี่ยนแปลงหรือเคลื่อนย้ายระบบเตือนภัย ระบบป้องกันอัคคีภัย และระบบอื่นๆ ที่ใช้ร่วมกัน เว้นแต่มีความจำเป็น โดยจะต้องแจ้งให้ฝ่ายบริหารอาคาราฯ ทราบและตรวจสอบก่อน และจะดำเนินการได้ต่อเมื่อได้รับความเห็นชอบจากฝ่ายบริหารอาคาราฯ แล้วเท่านั้น
5. การติดตั้งเครื่องปรับอากาศจะต้องได้รับอนุญาตจากฝ่ายบริหารอาคาราฯ ก่อน และในกรณีใดๆก็ตามต้องไม่วางตำแหน่งเครื่องคอมเพรสเซอร์ให้ส่วนบนอยู่เหนือระดับราวระเบียง หรือให้ปล่อยอากาศควบแน่นไหลเข้าไปในสถานที่อื่นใดๆ นอกเหนือไปจากช่องระบายน้ำบนระเบียงที่จัดให้
6. ห้ามสกัด เจาะ หรือดัดแปลงแก้ไขพื้น เพดาน และผนังห้องชุดด้านที่ติดกับทางเดินส่วนกลาง และระเบียง หรือผนังด้านข้างที่ใช้ร่วมกับห้องชุดอื่น หากจำเป็นต้องสกัด เจาะ หรือดัดแปลงแก้ไขพื้น ต้องขอคำปรึกษาฝ่ายบริหารอาคาราฯ ก่อนดำเนินการเพื่อป้องกันความเสียหายที่อาจเกิดขึ้นได้ ในกรณีที่ทรัพย์สินส่วนกลาง หรือห้องชุดข้างเคียงได้รับความเสียหาย เจ้าของร่วม, ผู้พักอาศัยต้องเป็นผู้รับผิดชอบค่าใช้จ่ายในการซ่อมแซม
7. ห้ามก่อสร้าง หรือดัดแปลงสิ่งใดเพิ่มเติมบนราวระเบียงห้องชุด รวมทั้งการติดตั้งลูกกรงเหล็กดัด
8. ไม่อนุญาตให้ทำการติดตั้งเครื่องป้องกันหน้าต่าง ร่มเงาภายนอก หรือผ้าใบกันแดด การติดตั้งเสาอากาศโทรทัศน์ภายนอก และจานดาวเทียม หรือการติดตั้งใดๆ ที่ยื่นออกมานอกกำแพง หรือยื่นออกนอกแนวระเบียงระเบียงอาคาร หรือในลักษณะที่สูงกว่าหรือเกินกว่าขอบระเบียง
9. ห้ามดัดแปลง หรือเพิ่มเติมในส่วนของโครงสร้างหรือหน้าตาภายนอก เปลี่ยนประตู กระจก หรือกรอบหน้าต่างด้านนอก การติดฟิล์มกรองแสงหรือฟิล์มประเภทอื่นๆ รวมถึงการกระทำสิ่งใดๆ ที่เป็นการดัดแปลง และอาจมีผลกระทบต่อรูปลักษณ์ภายนอกของอาคารชุด

10. เจ้าของร่วม, ผู้พักอาศัย ควรใช้โถชักโครก ท่อระบายน้ำ และห้องสุขาทุกห้อง ตามวัตถุประสงค์ที่เหมาะสม และสมควร ไม่ควรทิ้งเศษขยะ น้ำปูน น้ำที่เป็นคราบจับแข็ง เศษผ้าหรือของใดๆ ลงไปในนั้น หากมีการอุดตันหรือการรั่วไหล หรือความเสียหายใดๆ ที่เกิดจากการใช้ผิดวัตถุประสงค์ ค่าใช้จ่ายจากการซ่อมจะเรียกเก็บจากบุคคลที่ต้องรับผิดชอบ หรือเจ้าของร่วม ทั้งนี้รวมถึงบริเวณอื่นๆ ภายในห้องชุด เช่น ท่อล้างจาน รางน้ำระเบียงด้านนอก เป็นต้น
11. เจ้าของร่วม, ผู้พักอาศัย ห้ามแก้ไขดัดแปลงประตูห้องชุด ยกเว้นการติดตั้งล็อกประตูเพิ่มเติม
12. ห้ามเก็บสิ่งของต่างๆ เหนือ หรือตาก ผ้าออกนอกระเบียง หรือหน้าต่างของห้อง
13. ห้ามนำวัสดุอุปกรณ์การก่อสร้างมาวางไว้บริเวณพื้นที่ส่วนกลาง
14. ห้ามนำเศษวัสดุก่อสร้างมาวางไว้บริเวณพื้นที่ส่วนกลาง
15. ห้ามนำเศษวัสดุก่อสร้าง และตกแต่ง ออกทางระเบียงห้องชุด
16. ห้ามแขวนสิ่งใดหรือสิ่งที่เป็นโฆษณาบนอาคารห้องชุด โดยเฉพาะที่ระเบียงซึ่งสามารถมองเห็นจากภายนอกอาคาร บนเหนือจากบริเวณที่เจ้าของห้องชุด
17. ห้ามเปิดแผ่นภาพป้ายชื่อหรือป้ายโฆษณาบริเวณผนัง หรือระเบียง หรือประตูด้านนอกห้องชุด ซึ่งอาจมีผลกระทบต่อรูปลักษณ์ภายนอกของอาคารชุด
18. ห้ามวางสิ่งของบนระเบียง ซึ่งอาจจะตกหล่นมาถึงด้านล่าง อันจะก่อให้เกิดอันตราย หรือเสียหายแก่ผู้อื่น หรือทรัพย์ส่วนกลางได้ รวมถึงการปลูกต้นไม้ใหญ่ซึ่งมีความสูงเกินกว่าราวระเบียง
19. ห้ามประกอบอาหาร บริเวณระเบียงของห้องชุด
20. ห้ามประกอบอาหารที่มีกลิ่นแรง ซึ่งเป็นการรบกวนเจ้าของร่วม, ผู้พักอาศัย รายอื่นๆ ในอาคารชุด
21. เจ้าของร่วม และผู้พักอาศัย ห้ามรดน้ำต้นไม้ให้ไหลลงมายังพื้นด้านล่าง หรือพื้นที่ส่วนกลาง อันจะก่อให้เกิดความสกปรก และเสียหายต่อทรัพย์สินของผู้อื่น หรือทรัพย์ส่วนกลางได้
22. เจ้าของร่วม และผู้พักอาศัย ต้องให้ความยินยอมฝ่ายบริหารอาคาร หรือฝ่ายวิศวกรรมเข้าดำเนินการตรวจสอบภายในห้องชุด และซ่อมแซมแก้ไข ในกรณีที่ทรัพย์สินส่วนกลาง หรือห้องชุดข้างเคียงได้รับความเสียหาย หรือมีผลกระทบกระเทือนเนื่องมาจากวัสดุอุปกรณ์ภายในห้องชุดนั้นชำรุดบกพร่อง
23. เจ้าของร่วม, ผู้พักอาศัย ต้องรับผิดชอบความเสียหายต่อทรัพย์สินส่วนกลาง และทรัพย์สินของห้องชุดข้างเคียง หรือห้องชุดชั้นบน และชั้นล่าง อันเนื่องมาจากการต่อเติม ตกแต่ง ซ่อมแซมแก้ไข หรือการเปลี่ยนแปลงเพิ่มเติมระบบสาธารณูปโภค ระบบป้องกันอัคคีภัยหรือความเสียหายใดๆ ที่เกิดจากห้องชุดนั้นเป็นเหตุ
24. เจ้าของร่วม และผู้พักอาศัย ต้องรับผิดชอบต่อการซ่อมแซม ภายในห้องชุดของตนเอง และควรรักษาให้อยู่ในสภาพการดูแลรักษาอย่างดี และสะอาดตลอดเวลา
25. ห้ามจัดตั้งแกนแก๊ส ไม่ว่ากรณีใดๆ ทั้งสิ้น
26. ห้ามเก็บวัตถุไวไฟไว้ในห้องชุด และไม่วางวัตถุที่สามารถติดไฟได้ หรือง่ายต่อการติดไฟไว้ที่ระเบียงหลังห้องซึ่งอาจมีประกายหล่นไปถึงอาคารข้างเคียง
27. เจ้าของร่วม และผู้พักอาศัย ควรจัดหาการคุ้มครองจากการประกันภัยที่เหมาะสมกับเหตุอัคคีภัย การโจรกรรมทรัพย์สิน และความเสียหายจากเหตุอื่นใดที่มีต่อทรัพย์สินส่วนบุคคล เฟอร์นิเจอร์ เครื่องประดับตกแต่งภายในห้องชุด ยานพาหนะ และทรัพย์สินส่วนบุคคลอื่นๆ นอกจากนั้น เจ้าของร่วม และผู้พักอาศัย ต้องจัดหาการคุ้มครองจากการประกันภัยความเสี่ยงต่างๆ ของตนเอง ลูกจ้างในครอบครัว และบุคคลที่ส่งเสริมความเหมาะสม
28. เจ้าของร่วม และผู้พักอาศัย จะต้องตรวจสอบความเรียบร้อยของระบบต่างๆ เช่น ระบบประปา ระบบไฟฟ้า รวมถึงการปิดล็อกประตู หน้าต่าง และกุญแจ ก่อนออกจากห้องชุดให้เรียบร้อยทุกครั้ง
29. ในกรณีเกิดเหตุฉุกเฉินนอกเวลาทำงานปกติ เจ้าของร่วม, ผู้พักอาศัย สามารถแจ้งพนักงานรักษาความปลอดภัยที่ประจำของอาคาร เพื่อประสานงานไปยังฝ่ายบริหารอาคาร ผู้รับผิดชอบดูแลต่อไป
30. เจ้าของร่วมทุกท่าน ต้องแจ้งฝ่ายบริหารอาคาร ทราบชื่อของบุคคล ที่เป็นผู้พักอาศัยตามปกติในห้องชุด โดยกรอกแบบฟอร์มลงทะเบียนผู้อยู่อาศัย เมื่อมีการเปลี่ยนแปลงเกี่ยวกับการครอบครอง การเช่า (สัญญาเช่าต้องมีระยะเวลาไม่น้อยกว่า 3 เดือนเท่านั้น) หรือกรรมสิทธิ์ เพื่อให้ฝ่ายบริหารอาคาร ได้ปรับปรุงข้อมูลให้เป็นปัจจุบันอยู่เสมอ
31. เจ้าของร่วม, ผู้พักอาศัย จะต้องใช้ห้องชุด ตามที่ข้อบังคับนิติบุคคลอาคารชุด ได้ให้ การจัด กำหนดเท่านั้น

ระเบียบการอยู่อาศัย และการใช้พื้นที่ส่วนกลาง

เจ้าของร่วมและผู้พักอาศัย ต้องมีความเกรงใจต่อเพื่อนบ้าน โดยทั่วไป ไม่ควรกระทำการใดๆ ที่มีแนวโน้มจะก่อให้เกิดความเสียหาย ที่เป็นการรบกวน ทำให้เกิดความรำคาญ หรืออื่นๆ ที่ก้าวก่ายต่อสิทธิ์ ความสงบหรือความสะดวกของผู้อยู่อาศัยอื่นๆ

1. เจ้าของร่วมและผู้พักอาศัย ต้องไม่วางทรัพย์สินส่วนบุคคล สิ่งของส่วนบุคคล (รวมทั้งรองเท้า) ไว้ในบริเวณโถงทางเดินหรือพื้นที่ส่วนกลางหน้าห้องชุด
2. เพื่อความปลอดภัย ไม่ควรวางทรัพย์สินส่วนบุคคลโดยไม่ดูแล ในบริเวณที่จอดรถ หรือภายในพื้นที่ส่วนกลาง เช่น รถเข็นเด็ก จักรยาน ของเล่นต่างๆ อุปกรณ์ล้างรถ เป็นต้น ควรเก็บทรัพย์สินดังกล่าวไว้ในบริเวณห้องชุดของท่านเท่านั้น
3. ฝ่ายบริหารอาคาร มีสิทธิ์ย้ายวัสดุใดที่กีดขวางเรียบร้อยทั้งหมด หรือสิ่งกีดขวางใดๆ ออกไปโดยไม่ต้องแจ้งล่วงหน้า และไม่ต้องรับผิดชอบต่อความเสียหายที่จะเกิดขึ้นจากการเคลื่อนย้าย
4. เจ้าของร่วมและผู้พักอาศัย ต้องไม่อนุญาตให้คนภายในที่พักอาศัยอยู่ เดินเตร็ดเตร่ในบริเวณพื้นที่ส่วนกลาง ซึ่งจะเป็นการรบกวน หรือก่อให้เกิดความรำคาญต่อผู้อยู่อาศัยอื่นๆ
5. เจ้าของร่วมและผู้พักอาศัย ต้องไม่สร้างความเสียหายต่อบริเวณพื้นที่ส่วนกลาง หรืออุปกรณ์อำนวยความสะดวกต่างๆ
6. ไม่อนุญาตให้นำอาหาร เครื่องดื่มทุกชนิด มารับประทานในล็อบบี้ ภายในลิฟต์ ล็อบบี้ลิฟต์ และพื้นที่ส่วนกลางอื่นๆ
7. ไม่อนุญาตให้สูบบุหรี่บริเวณพื้นที่ส่วนกลาง ในล็อบบี้ ภายในลิฟต์ ล็อบบี้ลิฟต์ พื้นที่จอดรถ หรือสำนักงานฝ่ายบริหารอาคาร ยกเว้นสูบบุหรี่ในพื้นที่ที่ฝ่ายบริหารอาคาร จัดไว้ให้เท่านั้น
8. ไม่อนุญาตให้เด็กๆ เล่นในล็อบบี้ ภายในลิฟต์ บันได ล็อบบี้ลิฟต์ และโถงทางเดินในอาคาร รวมถึงการเล่นโรลเลอร์สเกตหรือสเกตบอร์ดในพื้นที่ส่วนกลาง หากเกิดความเสียหาย หรือสกปรกเลอะเทอะต่อสิ่งประดับตกแต่งใดๆ เจ้าของร่วม หรือผู้ปกครองนั้นๆ จะต้องรับผิดชอบตามมูลค่าความเสียหายที่เกิดขึ้นจริง

9. เจ้าของร่วม/ผู้พักอาศัย ไม่สามารถสั่งการให้เจ้าหน้าที่ของฝ่ายบริหารอาคารฯ ทำใดๆ ตามออกไปนอกอาคาร เพื่อปฏิบัติภารกิจหรือจุดประสงค์ส่วนตัวของตนเอง หรือออกนอกอาคาร โดยไม่มีวัตถุประสงค์ที่จะทำให้ประสิทธิภาพในการดำเนินงานโครงการของอาคารชุดเสื่อมเสียเกิดขึ้น

10. ไม่ฝากเงินกับเจ้าหน้าที่ฝ่ายบริหารอาคารฯ (นอกจากที่กำหนด) เพื่อชำระค่าใช้จ่ายใดๆ ก็ตาม และฝ่ายบริหารอาคารฯ จะไม่รับผิดชอบต่อความเสียหายใดๆ ทั้งสิ้น

11. คำร้องเรียน หรือคำแนะนำในเรื่องใดๆ ที่เกี่ยวข้องกับอาคาร และการทำงานของฝ่ายบริหารอาคารฯ เจ้าของร่วมและผู้พักอาศัย สามารถสอบถามจากฝ่ายบริหารอาคารฯ โดยการแจ้งเป็นลายลักษณ์อักษรในเวลาทำการ

12. ทั้งนี้ระเบียบนี้อาจปรับปรุงแก้ไขเพิ่มเติมได้ตามความเหมาะสม โดยผ่านความเห็นชอบจากคณะกรรมการ และจะแจ้งให้ท่านทราบโดยการปิดประกาศต่อไป

ระเบียบการเข้าพักอาศัยและค่าปรับ

1. เพื่อความปลอดภัยในชีวิตและทรัพย์สินของเจ้าของร่วมทุกท่าน เจ้าของห้องชุดที่ให้ผู้อื่นเข้าพักอาศัย/เช่าห้องชุด ต้องให้สัญญาการพักอาศัย/เช่าห้องชุดกับฝ่ายบริหารอาคารฯ ทุกห้อง
2. เจ้าของห้องชุด จะต้องแจ้งให้ผู้พักอาศัย/ผู้เช่า ทราบระเบียบพักอาศัยของอาคารชุด
3. เจ้าของห้องชุด จะต้องให้ผู้พักอาศัย/ผู้เช่า ลงทะเบียนพักอาศัยกับฝ่ายบริหารอาคารฯ ในวัน เวลาทำการของสำนักงานนิติบุคคลฯ ก่อนผู้พักอาศัย/ผู้เช่า เข้าพักอาศัยทุกครั้ง โดยมีเอกสารประกอบ ดังนี้
   3.1 ใบขึ้นทะเบียนผู้พักอาศัย
   3.2 สำเนาบัตรประชาชนเจ้าของห้องชุด
   3.3 สำเนาบัตรประชาชน / สำเนาพาสปอร์ต ของผู้เช่า
   3.4 สำเนาสัญญาเช่า

   **กรณีผู้เช่าไม่ลงทะเบียนพักอาศัยที่ฝ่ายบริหารอาคารฯ ก่อนเข้าพักอาศัย ฝ่ายบริหารอาคารฯ จะดำเนินการปรับ 1,000 บาท/คน/วัน/ห้อง
4. เพื่อความปลอดภัยและเพื่อให้เป็นไปตามกฎหมายแห่งราชอาณาจักรไทย ตาม พรบ.โรงแรม พ.ศ.2547 ซึ่งห้ามการปล่อยเช่าห้องเช่ารายวัน สำหรับสถานที่พักที่จัดตั้งขึ้นโดยมีวัตถุประสงค์ในทางธุรกิจ เพื่อให้บริการที่พักชั่วคราวสำหรับคนเดินทางหรือบุคคลอื่นใดโดยมีค่าตอบแทน เจ้าของห้องชุดจะต้องให้ผู้พักอาศัย/ผู้เช่า ซึ่งผู้เช่าจะต้องเป็นผู้เช่าราย 3 เดือนขึ้นไปเท่านั้น (สัญญาขั้นต่ำ 3 เดือน) และเนื่องจากมีบุคคลภายนอกมีการเข้าพักอาศัยภายในอาคารชุดฯ เป็นจำนวนมาก ดังนั้น สำหรับบุคคลภายนอกที่เข้ามาพักอาศัยภายในอาคารชุดฯ ต้องมาลงทะเบียนการพักอาศัยกับนิติบุคคลฯ ในวันเวลาทำการของสำนักงานนิติบุคคลฯ ก่อนเข้าพักอาศัยทุกครั้ง โดยมีเอกสารประกอบ ดังนี้
   4.1 กรณีเป็นผู้เช่า
      4.1.1 ใบขึ้นทะเบียนผู้พักอาศัย
      4.1.2 สำเนาสัญญาเช่า
      4.1.3 สำเนาบัตรประชาชน / สำเนาพาสปอร์ต ของผู้เช่า
      4.1.4 แบบฟอร์มการสัมภาษณ์เบื้องต้น (ใบขึ้นทะเบียนผู้เช่า)

   4.2 กรณีเป็นแขก/ญาติ/เพื่อนเจ้าของห้องชุด
      4.2.1 ใบขึ้นทะเบียนผู้พักอาศัย
      4.2.2 เอกสารยืนยันรับรองการพักอาศัยจากเจ้าของห้องชุด
      4.2.3 สำเนาบัตรประชาชน / สำเนาพาสปอร์ตของผู้พักอาศัยและเจ้าของห้องชุด

   ทั้ง 2 กรณี ฝ่ายบริหารอาคารฯ จะทำการยืนยันการเข้าพักอาศัย กับทางเจ้าของห้องชุดทุกครั้ง กรณีจำเป็นต้องลงทะเบียนการพักอาศัยหลังเวลาทำการ ต้องแจ้งฝ่ายบริหารอาคารฯ ทุกครั้ง (ก่อนเวลา 18.00 น.)
5. กรณีผู้พักอาศัย/ผู้เช่า ไม่ลงทะเบียนการพักอาศัยที่ฝ่ายบริหารอาคารฯ ก่อนเข้าพักอาศัย ฝ่ายบริหารอาคารฯ จะดำเนินการปรับ 1,000 บาท/คน/วัน/ห้อง
6. กรณีเอกสารหลักฐานการจ้างงานไม่ครบถ้วน ฝ่ายบริหารอาคารฯ ขอสงวนสิทธิ์ในการอนุญาตให้บริการพื้นที่ส่วนกลางทั้งหมด
7. กรณีตรวจสอบพบว่าเป็นการปล่อยห้องชุดให้เช่าเป็นรายวัน ฝ่ายบริหารอาคารฯ จะดำเนินการ ดังนี้
   - ฝ่ายบริหารอาคารฯ จะดำเนินการยกเลิกการใช้งานบัตรผ่านเข้า-ออกพื้นที่ส่วนกลางของห้องชุดดังกล่าว และระงับการจ่ายน้ำประปาให้กับห้องชุด พร้อมทั้งทำการปรับ 5,000 บาท/ครั้ง
   - ดำเนินการแจ้งความเพื่อดำเนินคดีกับเจ้าของห้องชุดที่กระทำความผิดจนถึงที่สุด
8. กรณีผู้พักอาศัย/ผู้เช่า ฝ่าฝืนระเบียบพักอาศัยของอาคารชุดฯ ฝ่ายบริหารอาคารฯ จะดำเนินการตามระเบียบพักอาศัยกับผู้พักอาศัย/ผู้เช่า/เจ้าของห้องชุด ดังนี้

8.1 การวางรองเท้า หรือสิ่งของในพื้นที่ส่วนกลาง	ค่าปรับ 100 บาท/ครั้ง*
8.2 ไม่นำรถจักรยานเก็บที่จอดรถ	ค่าปรับ 100 บาท/ครั้ง*
8.3 ไม่ลงทะเบียนการพักอาศัย	ค่าปรับ 1,000 บาท/คน/วัน/ห้อง**
8.4 การทิ้งขยะในพื้นที่ส่วนกลาง ไม่ทิ้งลงถังขยะ	ค่าปรับ 500 บาท/ครั้ง***
8.5 การก่อความเดือดร้อน รำคาญ ให้กับผู้พักอาศัยท่านอื่น	ค่าปรับ 500 บาท/ครั้ง***
8.6 การฝ่าฝืนระเบียบการใช้ห้องออกกำลังกาย	ค่าปรับ 500 บาท/ครั้ง***
8.7 การฝ่าฝืนระเบียบการใช้สระว่ายน้ำ	ค่าปรับ 500 บาท/ครั้ง***
8.8 การฝ่าฝืนระเบียบการใช้พื้นที่จอดรถ	ค่าปรับ 500 บาท/ครั้ง***
8.9 การฝ่าฝืนระเบียบการพักอาศัย และการใช้ทรัพย์ส่วนบุคคล	ค่าปรับ 500 บาท/ครั้ง***
8.10 การฝ่าฝืนระเบียบการพักอาศัย และการใช้ทรัพย์ส่วนกลาง	ค่าปรับ 500 บาท/ครั้ง***
8.11 การฝ่าฝืนระเบียบการใช้ลิฟท์ และลิฟท์ขนของอาคาร	ค่าปรับ 500 บาท/ครั้ง***
8.12 การฝ่าฝืนระเบียบการย้ายเข้า-ออก	ค่าปรับ 500 บาท/ครั้ง***
8.13 การฝ่าฝืนระเบียบในคู่มือพักอาศัยอื่นๆ	ค่าปรับ 500 บาท/ครั้ง***
8.14 การฝ่าฝืนระเบียบการใช้ประโยชน์ของห้องชุดที่มีไว้เพื่ออยู่อาศัยเท่านั้น	ค่าปรับ 500 บาท/ครั้ง***
8.15 การดูหมิ่นหรือหมิ่นประมาทเจ้าหน้าที่ สร้างความรำคาญให้กับผู้พัก	ค่าปรับ 2,000 บาท/ครั้ง****

อาศัยท่านอื่น	
8.16 การเลี้ยงสัตว์ภายในห้องชุด	ค่าปรับ 2,000 บาท/ครั้ง****
8.17 การมีพฤติกรรมปล่อยเช่าห้องชุดรายวันและดำเนินการผิดกฎหมาย	ค่าปรับ 5,000.- บาท/ครั้ง
8.18 การค้างชำระค่าน้ำประปา 2 รอบบิล และถูกระงับการจ่ายน้ำประปา	ค่าปรับ 100 บาท ระงับการใช้จ่ายน้ำประปา
8.19 การทำให้ทรัพย์ส่วนกลางเกิดความเสียหาย	ปรับตามความเสียหายจริง

*ข้อ 8.1 และ ข้อ 8.2 กรณีห้องชุดเดิมทำผิดระเบียบเป็นครั้งที่ 2 ปรับ 200 บาท, ครั้งที่ 3 ปรับ 400 บาท, ครั้งที่ 4 ปรับ 800 บาท และครั้งที่ 5 เป็นต้นไป ปรับ 1,000 บาท

**ข้อ 8.3 กรณีห้องชุดเดิมทำผิดระเบียบเป็นครั้งที่ 2 ปรับ 2,000 บาท/คน/วัน, ครั้งที่ 3 ปรับ 4,000 บาท/คน/วัน , ครั้งที่ 4 ปรับ 8,000 บาท/คน/วัน และครั้งที่ 5 เป็นต้นไป ปรับ 10,000 บาท/คน/วัน

***ข้อ 8.4 - ข้อ 8.14 กรณีห้องชุดเดิมทำผิดระเบียบเป็นครั้งที่ 2 ปรับ 1,000 บาท, ครั้งที่ 3 ปรับ 2,000 บาท, ครั้งที่ 4 ปรับ 4,000 บาท และครั้งที่ 5 เป็นต้นไป ปรับ 8,000 บาท

****ข้อ 8.15 - ข้อ 8.16 กรณีห้องชุดเดิมทำผิดระเบียบเป็นครั้งที่ 2 ปรับ 4,000 บาท, ครั้งที่ 3 ปรับ 8,000 บาท, ครั้งที่ 4 เป็นต้นไป ปรับ 10,000 บาท

9. โดยฝ่ายบริหารอาคารฯ จะออกใบแจ้งค่าใช้จ่ายกับห้องชุดนั้น หากผู้พักอาศัย/ผู้เช่า ไม่ชำระค่าปรับในเวลาที่กำหนดไว้ตามระเบียบข้อบังคับ ฝ่ายบริหารอาคารฯ จะไม่อนุญาตให้ห้องชุดนั้นใช้บริการสันทนาการต่างๆ เช่น สระว่ายน้ำ, ห้องออกกำลังกาย เป็นต้น รวมทั้งงดการจ่ายน้ำประปา และหากฝ่าฝืน ฝ่ายบริหารอาคารฯ จะระงับการให้บริการส่วนกลาง เช่น สิทธิ์การใช้ลานจอดรถ จนกว่าจะมีการชำระค่าใช้จ่าย

10. กรณีผู้พักอาศัย/ผู้เช่า เพิกเฉย ไม่ชำระค่าปรับ เจ้าของห้องชุดจะต้องเป็นผู้รับผิดชอบค่าใช้จ่ายทั้งหมดที่เกิดขึ้นต่อการกระทำผิดของผู้พักอาศัย/ผู้เช่าโดยไม่มีข้อยกเว้นใดๆ

11. ผู้ใดฝ่าฝืนระเบียบ หากไม่ชำระค่าใช้จ่ายตามที่มีระเบียบปรับไว้ ภายใน 7 วันนับจากวันที่ระบุในใบแจ้งค่าใช้จ่าย ฝ่ายบริหารอาคารฯ จะไม่อนุญาตให้ใช้บริการสันทนาการต่างๆ เช่น สระว่ายน้ำ, ห้องออกกำลังกาย เป็นต้น รวมทั้งงดการจ่ายน้ำประปา และหากฝ่าฝืน ฝ่ายบริหารอาคารฯ จะระงับการให้บริการส่วนรวม เช่น สิทธิ์การใช้ลานจอดรถต่อไป จนกว่าจะมีการชำระค่าใช้จ่าย

12. เพื่อความปลอดภัยในชีวิตและทรัพย์สินของเจ้าของร่วมทุกท่าน ฝ่ายบริหารอาคารฯ จะให้ความร่วมมือกับเจ้าหน้าที่บ้านเมืองหรือเจ้าพนักงานตำรวจ ในการให้ข้อมูลของห้องเช่า เมื่อมีการร้องขอทุกกรณี

13. เจ้าของร่วม/ผู้พักอาศัย จะต้องใช้ห้องชุด ตามระเบียบ การพักอาศัย และข้อบังคับนิติบุคคลอาคารชุดโดยเคร่งครัด กำหนดดังนั้น หากเจ้าของร่วม/ผู้พักอาศัย ท่านใดไม่ปฏิบัติตามฝ่ายบริหารอาคารฯ อาจระงับการให้เข้าใช้พื้นที่ส่วนกลาง ระงับการให้บริการสาธารณูปโภค ที่จอดรถ หรืออาจเรียกเก็บค่าปรับสูงสุดไม่เกิน 10,000 บาท ขึ้นอยู่กับผู้จัดการนิติบุคคลและกรรมการ หรือมติจากที่ประชุมใหญ่

ระเบียบการรักษาความสะอาด และการทิ้งขยะ

เพื่อความเป็นระเบียบเรียบร้อย และคงไว้ซึ่งความสวยงามของอาคารชุด อันจะยังประโยชน์ในการอยู่อาศัยร่วมกัน การสุขอนามัย และสิ่งแวดล้อมที่ดีให้กับอาคารชุด ฝ่ายบริหารอาคารฯ ได้จัดให้มีเจ้าหน้าที่รักษาความสะอาดจัดเก็บขยะประจำชั้นทุกวัน และใคร่ขอความร่วมมือจากเจ้าของร่วมทุกท่านเกี่ยวกับการรักษาความสะอาด โดยปฏิบัติดังนี้

1. ไม่ปัดกวาดฝุ่นผง หรือขยะจากห้องชุดของท่านออกมาในบริเวณโถงทางเดินหน้าห้องชุดหรือบริเวณพื้นที่ส่วนกลาง เช่น ทางเดินร่วมหน้าห้องชุด หากฝ่าฝืน นิติบุคคลอาคารชุด จะคิดค่าธรรมเนียมบริการการจัดเก็บ และทำความสะอาดเป็นจำนวนเงินครั้งละ 500 บาท (ห้าร้อยบาทถ้วน)
2. ไม่นำขยะ หรือเศษสิ่งของเหลือใช้วางไว้นอกห้องชุด การทิ้งเศษอาหาร หรือขยะมูลฝอยทุกครั้งต้องบรรจุลงในถุงพลาสติก และผูกปากถุงให้เรียบร้อย นำไปทิ้งในสถานที่ที่ได้จัดเตรียมไว้ให้ ณ ห้องพักขยะของแต่ละชั้น
3. หากเจ้าของร่วมมีขยะที่มีกลิ่นฉุน, เหม็นรุนแรง หรือมีสภาพเป็นน้ำ ขอให้นำไปทิ้งยังถังขยะห้องพักขยะรวมที่ชั้น 1 ของอาคาร ห้ามนำไปวางหรือทิ้งภายในห้องพักขยะในแต่ละชั้น หรือวางบนฝาถังขยะ หรือวางไว้ด้านข้างถังขยะเด็ดขาด
4. ก้นบุหรี่ หรือวัสดุที่ยังติดไฟอยู่ ให้ทำการดับให้เรียบร้อย และทิ้งลงในถังสำหรับทิ้งก้นบุหรี่เท่านั้น ห้ามทิ้งลงในถังขยะ และบริเวณพื้นที่ส่วนกลาง
5. ไม่ทิ้งเศษอาหาร หรือสิ่งของต่างๆ ลงในท่อน้ำทิ้ง เพราะจะทำให้เกิดการอุดตัน และเกิดความเสียหายต่อท่าน และส่วนรวมได้
6. เมื่อนำขยะหรือเศษสิ่งของไปทิ้ง กรุณามัดปากถุงให้เรียบร้อยก่อนนำทิ้งในภาชนะที่จัดไว้ โปรดปิดประตูห้องพักขยะให้เรียบร้อยทุกครั้งหลังการใช้งาน
7. ขอความร่วมมือในการคัดแยกขยะ เพื่อให้เป็นไปตามนโยบายของกรุงเทพมหานคร
8. ในกรณีที่มีผู้รับเหมาเข้าตกแต่งห้องชุด ห้ามล้างหรือทิ้งเศษวัสดุก่อสร้าง เช่น ปูน ปูนกาว ซิลิโคน หรือวัสดุอื่นใดลงในท่อน้ำทิ้ง เพราะอาจจะทำให้ท่ออุดตัน และเกิดเสียหายต่อส่วนรวม หากฝ่ายบริหารอาคารฯ ตรวจสอบพบว่าเป็นการกระทำของห้องชุดใด ห้องชุดดังกล่าวต้องรับผิดชอบในความเสียหายนั้นๆ เองทั้งสิ้น
9. หากสิ่งของ หรือวัสดุมีขนาดใหญ่ หรือมีน้ำหนักมาก ไม่สามารถทิ้งลงถังขยะที่จัดไว้ตามห้องพักขยะแต่ละชั้นของอาคารได้ ขอให้ท่านเจ้าของร่วมนำไปทิ้งที่จุดพักขยะรวมชั้น 1 ของอาคารชุด โดยแจ้งฝ่ายบริหารอาคารฯ ทราบเพื่อดำเนินการกำจัดต่อไป

10. ห้ามกระทำการใดๆ ที่ก่อให้เกิดความสกปรก เปรอะเปื้อน ต่อทรัพย์ส่วนกลางหรือพื้นที่ส่วนกลาง ภายในบริเวณอาคารชุด หรือมีเจตนาที่จะสร้างความเดือดร้อน รำคาญต่อส่วนรวม เช่น การบ้วนน้ำลายลงพื้น หรือการสั่งน้ำมูกหรือทิ้งขยะลงพื้น เป็นต้น
11. ค่าปรับสำหรับระเบียบการรักษาความสะอาด และทิ้งขยะ บริเวณพื้นที่ส่วนกลาง สงวนสิทธิ์ปรับครั้งละไม่เกิน 2,000 บาท กรณีตรวจพบการไม่ปฏิบัติตามกฎระเบียบดังกล่าว
12. ผู้ใดฝ่าฝืนระเบียบนี้ไม่ว่าข้อใดข้อหนึ่ง และฝ่ายบริหารอาคาร ได้แจ้งเตือนให้ปรับปรุงแก้ไขหรือปฏิบัติให้ถูกต้องภายในระยะเวลาที่กำหนดแล้วยังคงเพิกเฉย ฝ่ายบริหารอาคาร จะถือว่าผู้นั้นจงใจ ฝ่าฝืนระเบียบนี้ และจะดำเนินมาตรการดังต่อไปนี้
    12.1 ปรับไม่เกิน 500 บาท (ห้าร้อยบาทถ้วน) และปรับอีกวันละ 200 บาท (สองร้อยบาทถ้วน) ตลอดเวลาที่ฝ่าฝืนอยู่
    12.2 หากฝ่ายบริหารอาคาร ได้แจ้งให้ผู้ฝ่าฝืนมาชำระหนี้ค่าปรับแล้ว ผู้นั้นเพิกเฉย ฝ่ายบริหารอาคารอาจระงับการให้บริการส่วนรวม หรือการใช้ทรัพย์ส่วนกลางแก่ผู้นั้นได้ เช่น การระงับสิทธิ์ในการใช้น้ำประปาส่วนกลาง สิทธิ์ในการใช้พื้นที่จอดรถ สิทธิ์ในการใช้บริการสันทนาการ เป็นต้น จนกว่าจะชำระหนี้ค่าปรับ และปฏิบัติให้ถูกต้องตามระเบียบ
    12.3 ในการดำเนินมาตรการอย่างใดอย่างหนึ่งต่อผู้ฝ่าฝืนตามความในข้อ 12.1 ถึง 12.2 ฝ่ายบริหารอาคาร จะนำเสนอต่อคณะกรรมการนิติบุคคลอาคารชุด เพื่อความเห็นชอบก่อนดำเนินการทุกครั้ง
    12.4 หากการฝ่าฝืนระเบียบนี้ก่อให้เกิดความเสียหายต่อทรัพย์ส่วนกลาง ฝ่ายบริหารอาคาร ขอสงวนสิทธิ์ในการเรียกร้องค่าเสียหาย กับผู้ฝ่าฝืนอีกส่วนหนึ่งต่างหากด้วย

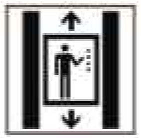

การใช้ลิฟต์ และโถงล็อบบี้

ข้อควรปฏิบัติในการใช้ลิฟต์

เพื่อให้การใช้ลิฟต์ของอาคารเป็นไปอย่างถูกวิธี และก่อให้เกิดประโยชน์ร่วมกัน คงไว้ซึ่งทรัพย์สินของอาคารที่มีมูลค่าสูง ฝ่ายบริหารอาคาร จึงใคร่ขอความกรุณาปฏิบัติตามระเบียบดังนี้

1. ลิฟต์ของอาคารเปิดบริการ 24 ชั่วโมง
2. ห้ามกระทำการใดๆ เพื่อการกีดขวางไม่ให้ลิฟต์ทำงานตามปกติ หากท่านมีความประสงค์ที่จะต้องเปิดประตูลิฟต์นานกว่าปกติ กรุณาแจ้งฝ่ายบริหารอาคาร เป็นผู้ดำเนินการเท่านั้น หากเกิดความเสียหายใดๆ อันเกิดจากการกระทำดังกล่าว ผู้ใช้ลิฟต์ต้องรับผิดชอบในความเสียหายที่เกิดขึ้น
3. กรณีมีความประสงค์ที่จะใช้ลิฟต์สำหรับขนของ ขอให้ท่านกรอกแบบฟอร์มการจองใช้ลิฟต์ที่ฝ่ายบริหารอาคาร ล่วงหน้าทุกครั้ง เพื่อความรวดเร็วของท่าน
4. หากวัสดุอุปกรณ์ที่ท่านต้องการขนย้ายมีขนาดใหญ่เกินกว่าขนาดของลิฟต์ ท่านต้องจัดหาคนงานให้มีขนาดพอเหมาะ ที่สามารถจะดำเนินการขนย้ายได้ หากไม่สามารถตัดทอนได้ ต้องขนย้ายทางบันไดหนีไฟของอาคารชุด และควรระมัดระวังในการขนย้าย ซึ่งอาจจะทำให้เกิดความเสียหายให้กับผนัง หลอดไฟแสงสว่าง หรือทรัพย์ส่วนกลางต่างๆ ได้ หากเกิดความเสียหาย ท่านต้องเป็นผู้รับผิดชอบค่าเสียหายที่เกิดขึ้นจริง
5. กรุณาอย่าขีดเขียน นำรูปภาพโฆษณาต่างๆ หรือสิ่งพิมพ์ใดๆ มาติดภายในห้องโดยสารลิฟต์ ซึ่งอาจก่อให้เกิดความเสียหาย หากฝ่ายบริหารอาคาร ตรวจพบจะดำเนินการเรียกเก็บค่าเสียหายที่เกิดขึ้นจริง
6. ห้ามสูบบุหรี่ภายในห้องโดยสารลิฟต์
7. กรุณาอย่าให้เด็ก อายุต่ำกว่า 12 ปี ใช้ลิฟต์โดยลำพัง
8. ไม่ใช้ลิฟต์ขณะตัวเปียกจากการเล่นน้ำสระว่ายน้ำทุกกรณี
9. ลิฟต์ของอาคารมีขนาดดังนี้
    9.1 ลิฟต์โดยสาร
        - ประตูลิฟต์ กว้าง 1.1 เมตร x สูง 2.2 เมตร
        - ตัวลิฟต์ กว้าง 1.6 เมตร x ลึก 1.5 เมตร x สูง 2.2 เมตร
        - ลิฟต์รับน้ำหนักได้ไม่เกิน 1,000 กิโลกรัม
    9.2 ลิฟต์ดับเพลิง / ลิฟต์เซอร์วิส
        - ประตูลิฟต์ กว้าง 1.3 เมตร x สูง 2.2 เมตร
        - ตัวลิฟต์ กว้าง 2.0 เมตร x ลึก 1.55 เมตร x สูง 2.4 เมตร
        - ลิฟต์รับน้ำหนักได้ไม่เกิน 1,350 กิโลกรัม

ข้อควรปฏิบัติในการใช้โถงล็อบบี้

1. ไม่อนุญาตให้จับจองที่นั่ง จองหรือใช้ ของภายใน บริเวณล็อบบี้ของอาคาร
2. ไม่อนุญาตให้นำอาหาร อาหารแห้ง ผลไม้ ที่มีกลิ่นแรง เข้ามาในบริเวณล็อบบี้ ลิฟต์โดยสาร หากมีความจำเป็น จะต้องบรรจุภัณฑ์ให้มิดชิด
3. ไม่อนุญาตให้สูบบุหรี่ รับประทานอาหาร เครื่องดื่ม ในล็อบบี้
4. ไม่อนุญาตให้ใช้ปลั๊กเสียบต่ออุปกรณ์ไฟฟ้า

การย้ายเข้า-ย้ายออก

ฝ่ายบริหารอาคาร ขอความร่วมมือจากเจ้าของร่วม และผู้พักอาศัย เรื่องการย้ายเข้า-การย้ายออก ในอาคาร โปรดแจ้งให้ฝ่ายบริหารอาคาร ทราบเป็นลายลักษณ์อักษรล่วงหน้าอย่างน้อย 7-15 วัน เพื่อประสานงานกับผู้ที่เกี่ยวข้องในการอำนวยความสะดวกให้กับเจ้าของร่วม, ผู้พักอาศัย

ระเบียบการขนย้ายของเข้า-ออก

1. อนุญาตให้ดำเนินการขนย้ายของในช่วงเวลาระหว่าง 09.00 น. - 17.00 น. วันจันทร์ - วันศุกร์ (ยกเว้นวันหยุดราชการ)
2. กรณีวัสดุอุปกรณ์ขนาดใหญ่ ให้ใช้วัสดุป้องกันการกระแทก และทำการเก็บเศษวัสดุ อุปกรณ์ต่างๆ ให้เรียบร้อยเมื่อเสร็จสิ้นการขนย้าย รวมทั้งตรวจทำความสะอาดหลังการใช้งาน
3. ไม่อนุญาตให้ทำการเคลื่อนย้ายโดยพลการ
4. เจ้าของร่วม, ผู้พักอาศัย จะต้องรับผิดชอบต่อความประพฤติของพนักงานที่ทำการขนย้าย โดยไม่ก่อให้เกิดความรำคาญ หรือรบกวน ผู้อื่นในอาคารชุด
5. พนักงานที่ทำการขนย้าย จะต้องแต่งกายให้สุภาพเรียบร้อย
6. เจ้าของร่วม, ผู้พักอาศัย จะต้องรับผิดชอบความเสียหายต่อทรัพย์ส่วนกลาง และบุคคลที่สาม ที่เกิดขึ้นขณะทำการขนย้าย
7. ไม่อนุญาตให้พนักงานที่ทำการขนย้าย สูบบุหรี่ รับประทานอาหาร หรือพักในบริเวณพื้นที่ส่วนกลาง โดยเด็ดขาด
8. ฝ่ายบริหารอาคาร จะเป็นผู้ประสานงานในการขนย้ายสิ่งของ ขอสงวนให้คำแนะนำกับท่านเพื่อป้องกันมิให้เกิดความเสียหายที่อาจเกิดขึ้นกับอาคารชุด หรือทรัพย์สินของ
9. ฝ่ายบริหารอาคาร ขอสงวนสิทธิ์ในการนำสิ่งของออกนอกอาคาร ในกรณีที่ไม่ใช่เจ้าของห้องชุด เพื่อความปลอดภัยของเจ้าของร่วม, ผู้พักอาศัย

กุญแจและคีย์การ์ด

เพื่อความปลอดภัยต่อทรัพย์สินของท่านเจ้าของร่วม, ผู้พักอาศัย โปรดเก็บรักษากุญแจและคีย์การ์ดของท่านไว้ในที่ๆ ปลอดภัย

กรณีที่ไม่มีผู้พักอาศัยในห้องชุด เนื่องจากเจ้าของร่วมเดินทางไปทำธุรกิจต่างจังหวัด หรือต่างประเทศ ฝ่ายบริหารอาคาร ใคร่ขอความร่วมมือจากท่าน โปรดแจ้งชื่อบุคคลที่ท่านมอบหมายให้เก็บรักษากุญแจและคีย์การ์ดห้องชุด ของท่านพร้อมชื่อที่อยู่และหมายเลขโทรศัพท์ของบุคคลที่สามารถดำเนินการแทนท่านได้ ในกรณีที่เกิดเหตุฉุกเฉินในขณะที่ท่านไม่อยู่ในอาคารชุด

กรณีที่ห้องชุดของเจ้าของร่วมเกิดทรัพย์สินสูญหาย หรือถูกขโมย กรุณาแจ้งให้ฝ่ายบริหารอาคาร ทราบโดยเร็วที่สุด

การบริการของฝ่ายต่างๆ

การรักษาความปลอดภัยของบุคลากร และอุปกรณ์

ฝ่ายบริหารอาคาร ได้ตระหนักถึงความปลอดภัยในชีวิตโดยจัดระบบรักษาความปลอดภัย โดยจัดให้มีเจ้าหน้าที่รักษาความปลอดภัย จากบริษัทที่มีความชำนาญด้านความปลอดภัย ซึ่งจะตรวจตราความเรียบร้อยภายในอาคาร อำนวยความสะดวกให้กับเจ้าของร่วม, ผู้พักอาศัย ตลอด 24 ชั่วโมง และอยู่ภายใต้การควบคุมดูแลของฝ่ายบริหารอาคาร

ทั้งนี้ เพื่อเพิ่มประสิทธิภาพในระบบรักษาความปลอดภัยอาคารชุด ได้มีการติดตั้งระบบการควบคุมประตูเข้า-ออก อัตโนมัติ ซึ่งเจ้าของร่วม, ผู้พักอาศัย สามารถดำเนินการควบคุมได้ด้วยตนเอง รวมทั้งมีการติดตั้งระบบโทรทัศน์วงจรปิด

ข้อควรปฏิบัติของผู้มาติดต่อ

เพื่อความปลอดภัยของเจ้าของร่วม, ผู้พักอาศัย ฝ่ายบริหารอาคาร และเจ้าหน้าที่รักษาความปลอดภัย จำเป็นต้องตรวจสอบผู้มาติดต่อทุกท่าน จึงขอความกรุณาเจ้าของร่วม, ผู้พักอาศัย ชี้แจงต่อผู้มาติดต่อให้ทราบถึงกฎระเบียบต่างๆ ของอาคารชุดฯ

การรักษาความสะอาด

เพื่อความประทับใจครั้งแรกของผู้ที่ผ่านมาในอาคารชุด ฝ่ายบริหารอาคาร ได้จัดให้มีเจ้าหน้าที่รักษาความสะอาด จากบริษัทที่มีความชำนาญด้านความสะอาดโดยเฉพาะ ซึ่งอยู่ภายใต้การควบคุมดูแลของฝ่ายบริหารอาคาร ซึ่งมีการดูแลพื้นที่ส่วนกลางของอาคารให้ได้มาตรฐาน ดังนี้

1. บริเวณล็อบบี้ ทางเข้า ล็อบบี้ลิฟต์ และภายในห้องโดยสารลิฟต์
2. บริเวณทางเดินรถ ทางเดินในอาคาร ประตูรั้วด้านนอกอาคาร และประตูทางเข้าด้านหน้าอาคาร
3. ผนังกระจกนอกอาคาร และขอบหน้าต่าง
4. บริเวณพื้นที่จอดรถทั้งหมด
5. ห้องน้ำส่วนกลางทั้งหมด
6. บริเวณพื้นที่สิ่งอำนวยความสะดวกในอาคาร
7. สำนักงานฝ่ายบริหารอาคาร
8. พื้นที่ส่วนกลางอื่นๆ

หมายเหตุ: 1. ฝ่ายบริหารอาคาร ไม่อนุญาตให้เจ้าหน้าที่รักษาความสะอาดส่วนกลางของอาคารทำงานภายในห้องชุดของเจ้าของร่วม, ผู้พักอาศัย ในเวลาทำงานปกติ

2. ในกรณีที่เจ้าของร่วม, ผู้พักอาศัย ได้ว่าจ้างเจ้าหน้าที่รักษาความปลอดภัยของฝ่ายบริหารอาคาร ไปทำงานส่วนตัว ฝ่ายบริหารอาคาร จะไม่รับผิดชอบต่อความเสียหาย สูญหายใดๆ ที่เกิดขึ้นกับทรัพย์สินในห้องชุดของท่าน

การบริการกำจัดแมลง

ฝ่ายบริหารอาคาร จะจัดหาบริษัท เข้ามาให้บริการกำจัดแมลง โดยมีหน้าที่รับผิดชอบในส่วนของพื้นที่ส่วนกลางในอาคารชุด ห้องเครื่อง บันไดหนีไฟ ล็อบบี้ บริเวณพื้นที่อำนวยความสะดวก สันทนาการ โดยกำหนดให้เข้าบริการอย่างต่อเนื่อง อย่างน้อยเดือนละ 1 ครั้ง และหากท่าน เจ้าของร่วม, ผู้พักอาศัย มีความประสงค์จะรับบริการกำจัดแมลงในห้องชุด จะต้องตอบหนังสือยืนยันกลับมายังฝ่ายบริหารอาคาร หลังจากที่ได้รับหนังสือแจ้งและ/หรือประกาศล่วงหน้าอย่างน้อย 7 วัน

การบริการสวนหย่อม และภูมิทัศน์

ฝ่ายบริหารอาคาร จะจัดหาบริษัท เข้ามาให้บริการดูแลบำรุงรักษาสวนหย่อม และภูมิทัศน์ในพื้นที่ส่วนกลางเท่านั้น

การบริการซ่อมบำรุง

ฝ่ายบริหารอาคาร มีหน้าที่ความรับผิดชอบในส่วนของการจัดการดูแล และซ่อมบำรุงรักษาอาคารชุด ทรัพย์ส่วนกลาง[illegible]ตามระบบวิศวกรรมอาคารที่กำหนดไว้ อุปกรณ์ พื้นที่จอดรถ ลิฟต์ บันไดหนีไฟ ประตูทางเข้า-ออก ทางเดิน ห้องน้ำ ห้องอเนกประสงค์ สระว่ายน้ำ และพื้นที่ส่วนกลาง หรือพื้นที่อเนกประสงค์อื่นๆ ของอาคารชุด หรือทรัพย์สินอื่นใดภายในอาคารชุด ที่มีไว้ใช้สำหรับใช้ประโยชน์ร่วมกัน ของตลอดสิ่งอำนวยความสะดวกซึ่งจัดเตรียมไว้สำหรับบริการเจ้าของร่วม, ผู้พักอาศัย

เจ้าของร่วม, ผู้พักอาศัย จะต้องเป็นผู้ดูแลรับผิดชอบ ในการซ่อมแซมอุปกรณ์เครื่องมือเครื่องใช้ต่างๆ ภายในห้องชุดของท่านเอง ทั้งนี้ช่างอาคารจะสามารถให้การช่วยเหลือซ่อมแซมเบื้องต้นในกรณีฉุกเฉิน กรุณาติดต่อโดยตรงที่ผู้จัดการอาคาร ไม่ควรแจ้งกับพนักงานช่างอาคารโดยตรง เพื่อป้องกันการเข้าใจข้อมูลผิดพลาด ซึ่งอาจเกิดขึ้นได้ และฝ่ายบริหารอาคาร ยินดีที่จะช่วยเหลือให้ข้อมูลในการติดต่อผู้รับเหมา

เจ้าของร่วม, ผู้พักอาศัย โปรดสังเกตบัตรประจำตัวพนักงานฝ่ายบริหารอาคาร และฝ่ายช่างอาคาร ทั้งนี้พนักงานจะต้องสวมชุดยูนิฟอร์ม ซึ่งมีเครื่องหมายของบริษัท เพื่อให้เจ้าของร่วม, ผู้พักอาศัย ได้มีการตรวจสอบก่อนทุกครั้ง ก่อนที่จะอนุญาตให้บุคคลใดบุคคลหนึ่งเข้าไปภายในห้องชุดสำหรับดำเนินการใดๆ ก็ตาม

หมายเหตุ ฝ่ายบริหารอาคาร ไม่อนุญาตให้พนักงานเรียกรับผลประโยชน์ส่วนตัวในทุกด้านจากเจ้าของร่วม และยินดีเป็นอย่างยิ่ง ถ้าเจ้าของร่วม, ผู้พักอาศัย ให้ความร่วมมือปฏิบัติตามระเบียบนี้

การบริการจัดส่งไปรษณีย์

ฝ่ายบริหารอาคาร ได้จัดเจ้าหน้าที่ จัดแยกเอกสาร และไปรษณียภัณฑ์ต่างๆ ทุกประเภท ดังนี้

1. ไปรษณียภัณฑ์ และเอกสารทั่วไปทุกประเภท จะจัดแยกใส่ตู้จดหมายของแต่ละห้องชุดที่ชั้น 1 ของอาคาร
2. ไปรษณียภัณฑ์ลงทะเบียนต่างๆ จะจัดเก็บไว้ที่สำนักงานนิติบุคคลฯ และส่งหนังสือแจ้งให้ท่านทราบ โดยใส่ไว้ในตู้จดหมายของท่าน ทั้งนี้ ไปรษณียภัณฑ์ลงทะเบียนต่างๆ จะถูกจัดเก็บรักษาไว้ไม่เกิน 15 วัน นับจากวันรับไปรษณียภัณฑ์ลงทะเบียนดังกล่าว หากพ้นกำหนดจะถือว่าท่านไม่ประสงค์จะรับไปรษณียภัณฑ์ลงทะเบียนดังกล่าว ฝ่ายบริหารอาคาร จะดำเนินการส่งคืนให้กับเจ้าหน้าที่รับส่งจดหมายของไปรษณีย์ปลายทางที่ฝ่ายบริหารอาคาร ได้รับ เพื่อให้ไปรษณีย์ปลายทางนำส่งให้กับไปรษณีย์ต้นทาง เพื่อคืนแก่ผู้ฝากหรือ ส่งตรงไปยังกรมไปรษณีย์ต่อไป
3. ขั้นตอนการรับไปรษณียภัณฑ์ลงทะเบียนต่างๆ

   3.1 กรณีมารับที่ฝ่ายบริหารอาคาร ภายในเวลาทำการ

   3.1.1 กรณีรับด้วยตัวเอง ชื่อ-นามสกุลของท่านตรงกับไปรษณียภัณฑ์ลงทะเบียนการจ่าหน้าเอกสาร โปรดแสดงบัตรประชาชนของท่าน พร้อมหนังสือแจ้งจากทางฝ่ายบริหารอาคาร

   3.1.2 กรณีให้ผู้อื่นมารับ อนุโลมให้แสดงบัตรประชาชนที่มีนามสกุลเดียวกัน พร้อมหนังสือแจ้งจากทางฝ่ายบริหารอาคาร

   3.1.3 กรณีให้ผู้อื่นมารับแทน จะต้องแจ้งให้ฝ่ายบริหารอาคารรับทราบ และมีเอกสารมอบอำนาจให้ผู้อื่นรับแทน โดยระบุชื่อนามสกุลอย่างชัดเจน
4. ฝ่ายบริหารอาคาร สงวนสิทธิ์ให้บุคคลภายนอก ทุกกรณี
5. ฝ่ายบริหารอาคาร สงวนสิทธิ์จากบุคคลภายนอกทั่วไป เพื่อความปลอดภัยโดยรวมของอาคาร (กรณีไม่ใช่บริษัทขนส่งไปรษณียภัณฑ์)

ข้อมูลหมายเลขโทรศัพท์ที่ควรทราบ

หมายเลขโทรศัพท์ฉุกเฉิน

•	เหตุด่วนเหตุร้าย	191
•	ศูนย์นเรนทร (รับแจ้งเจ็บป่วยฉุกเฉิน)	1669
•	ศูนย์ส่งกลับและรถพยาบาลกรมตำรวจ	1691 , 0-2255-1133-6
•	กองปราบปราม	1195
•	ศูนย์รับแจ้งกรุงเทพมหานคร	199
•	ตำรวจท่องเที่ยว	1155
•	ตำรวจทางหลวง	1193
•	ศูนย์ควบคุมการจราจร	1197
•	ศูนย์วิทยุรามา	0-2246-0999
•	ศูนย์ประสานงานฉุกเฉิน 24 ชั่วโมง	0-2226-4444
•	ศูนย์รับแจ้งเด็กหาย	0-2282-1815
•	สถานีวิทยุชุมชน (ร่วมด้วยช่วยกัน)	1677
•	สถานีวิทยุ จส. 100	1137 , 0-2711-9151-8
•	ศูนย์เบาะแสอาชญากรรม	0-2938-1988
•	สถานีตำรวจนครบาลทุ่งมหาเมฆ	0-2287-3004-7
•	สถานีดับเพลิงทุ่งมหาเมฆ	0-2258-2094
•	โรงพยาบาลเมดพาร์ค	0-2090-3000
•	โรงพยาบาลจุฬาลงกรณ์	0-2649-4000

การประกันภัย

ฝ่ายบริหารอาคาร ขอเสนอให้เจ้าของร่วม, ผู้พักอาศัย จัดหาการประกันภัยที่เหมาะสมกับเหตุอัคคีภัย การลักทรัพย์ และความเสียหายอื่นใดที่มีต่อทรัพย์สินส่วนบุคคล นอกจากนั้น เจ้าของร่วม, ผู้พักอาศัย ควรจัดหาความคุ้มครองจากการประกันความเสี่ยงต่างๆ ของตน ลูกจ้าง และบุคคลที่สาม ตามความเหมาะสม ซึ่งฝ่ายบริหารอาคารยินดีให้คำปรึกษาในเรื่องดังกล่าว

การเรียกเก็บค่าใช้จ่าย และการชำระค่าใช้จ่ายต่างๆ

การเรียกเก็บค่าใช้จ่าย

1. เงินกองทุน

เป็นเงินที่ "นิติบุคคลอาคารชุด ไดโด่ พาร์ค" เรียกเก็บจากเจ้าของร่วมทุกห้องไว้เป็น กองทุนสำรอง เพื่อใช้ในการบำรุงรักษา หรือซ่อมแซมทรัพย์สินส่วนกลางที่มีอยู่ทั้งหมด หรือจะจัดซื้อทรัพย์สินส่วนกลางเพิ่มเติมขึ้นภายหลัง โดยนำเงินฝากธนาคาร ในนาม "นิติบุคคลอาคารชุด ไดโด่ พาร์ค" ซึ่งดอกเบี้ยสามารถสมทบเข้ากองทุนได้ในภายหน้าเป็น โดยความเห็นชอบของคณะกรรมการนิติบุคคลอาคารชุด หรือมติที่ประชุมใหญ่เจ้าของร่วม เงินกองทุนนี้เจ้าของร่วมจะต้องชำระ ณ วันโอนกรรมสิทธิ์ห้องชุดตามข้อบังคับนิติบุคคลอาคารชุด ซึ่งเรียกเก็บ ณ วันโอนกรรมสิทธิ์ในอัตรา 1,000 บาท (หนึ่งพันบาทถ้วน) ต่อตารางเมตร

2. ค่าใช้จ่ายส่วนกลาง

เป็นเงินที่พระราชบัญญัติอาคารชุด กำหนดให้เจ้าของร่วมทุกท่านต้องชำระเพื่อนำไปใช้จ่ายในการบริหารพื้นที่ส่วนกลาง เช่น บริเวณล็อบบี้ งานระบบลิฟต์ สระว่ายน้ำ ห้องออกกำลังกาย การดูแลสวน การรักษาความปลอดภัย การรักษาความสะอาด และค่าสาธารณูปโภคส่วนกลาง เป็นต้น

โดยให้เจ้าของร่วมชำระค่าใช้จ่ายส่วนกลางโดยในปีแรกนี้ให้ชำระล่วงหน้า 1 ปี (12 เดือน) มีกำหนดชำระทั้งจำนวนในวันโอนกรรมสิทธิ์ห้องชุด (ครั้งแรก) จากเจ้าของโครงการ สำหรับในปีต่อๆ ไป ให้เจ้าของร่วมชำระค่าใช้จ่ายดังกล่าว โดยชำระล่วงหน้า 1 ปี (12 เดือน)

เงินค่าใช้จ่ายส่วนกลางนี้ ตามข้อบังคับ "นิติบุคคลอาคารชุด ไดโด่ พาร์ค" ได้กำหนดให้เจ้าของร่วมสำหรับห้องชุดเลขที่ 1183/1 ถึง 1183/444 ซึ่งเป็นห้องชุดสำหรับพักอาศัย จะต้องชำระในอัตรา 130 บาท (หนึ่งร้อยสามสิบบาทถ้วน) ต่อเดือนต่อตารางเมตร (ของพื้นที่ห้องชุด รวมพื้นที่ระเบียง พื้นที่วางแอร์ และพื้นที่ตามพื้นที่ในโฉนดหนังสือแสดงกรรมสิทธิ์ห้องชุด)

3. การเรียกเก็บเงินเพิ่ม (การชำระค่าใช้จ่ายล่าช้า หรือการผิดนัดไม่ชำระค่าใช้จ่าย)

ในกรณีที่เจ้าของร่วมไม่ชำระเงินตามมาตรา 18 ตามพระราชบัญญัติอาคารชุด ภายในเวลาที่กำหนด ต้องเสียเงินเพิ่มในอัตราร้อยละสิบสองต่อปี (12%) ของเงินที่ค้างชำระโดยไม่คิดทบต้น ทั้งนี้ ตามที่กำหนดในข้อบังคับ เจ้าของร่วมที่ค้างชำระเงินตามมาตรา 18 ตามพระราชบัญญัติอาคารชุด ตั้งแต่หก (6) เดือนขึ้นไปต้องเสียเงินเพิ่มในอัตราร้อยละยี่สิบต่อปี (20%) และอาจถูกระงับการให้บริการส่วนรวม หรือการใช้ทรัพย์ส่วนกลางตามที่กำหนดในข้อบังคับ รวมทั้งไม่มีสิทธิ์ออกเสียงในการประชุมใหญ่ เงินเพิ่มดังกล่าวให้ถือเป็นค่าใช้จ่ายตามมาตรา 18

ส่วนค่าใช้จ่ายอื่นๆ ตามที่ข้อบังคับกำหนด เจ้าของร่วมทุกห้องจะต้องร่วมกันจ่าย โดยแบ่งจ่ายตามอัตราส่วนกรรมสิทธิ์ของแต่ละห้องเป็นครั้งๆ ไป

อนึ่ง ผู้ที่ประสงค์จะโอนกรรมสิทธิ์ห้องชุดให้กับผู้อื่น ถ้าห้องชุดนั้นยังค้างชำระค่าใช้จ่ายส่วนกลาง เจ้าหน้าที่พนักงานที่ดินจะไม่รับจดทะเบียนสิทธิ์ และนิติกรรมให้ต่อไป

4. ค่าสาธารณูปโภค

4.1 ค่าน้ำประปา	"นิติบุคคลอาคารชุด ไดได ทาวเวอร์" จะเรียกเก็บค่าน้ำประปาจากเจ้าของร่วมทุกห้อง โดยการจดบันทึกมิเตอร์น้ำประปา ตามปริมาณการใช้ที่เกิดขึ้นจริงของห้องชุดนั้นๆ ทุกวันที่ 25 ของเดือน โดยใบแจ้งหนี้จะเรียกเก็บทุกๆ 3 เดือน และจัดส่งใบแจ้งหนี้ให้ท่านเจ้าของร่วม ภายในวันที่ 1-5 ของเดือนที่มีการออกใบแจ้งหนี้ และกำหนดการชำระเงินภายในวันที่ 15 ซึ่งค่าใช้จ่ายจะประกอบไปด้วย ● ค่าน้ำอัตราลูกบาศก์เมตรละ 20 บาท (การเปลี่ยนแปลงอัตราค่าน้ำประปาให้เป็นไปตามมติที่ประชุมนิติบุคคลอาคารชุดกำหนด)
4.2 ค่าไฟฟ้า	● เจ้าของร่วมต้องชำระค่าใช้จ่ายโดยตรงที่การไฟฟ้านครหลวง นับตั้งแต่วันที่ได้รับมอบห้องชุด และวันที่รับโอนกรรมสิทธิ์ใบแจ้งหนี้ค่าไฟฟ้า ● ใบแจ้งหนี้ค่าไฟฟ้า จะถูกส่งมาที่นิติบุคคลอาคารชุด และฝ่ายบริหารอาคารจะดำเนินการจัดแยกใส่ตู้จดหมายของแต่ละห้องชุด ● การไฟฟ้ามีบริการเชื่อมต่อเพื่อนำส่งใบแจ้งหนี้ทางอีเมล เพื่อไม่ให้ขาดข้อมูลข่าวสารโปรดศึกษาข้อมูลเพิ่มเติมที่ https://eservice.mea.or.th/measervice/ การไฟฟ้านครหลวงกำหนดการชำระค่าไฟฟ้าภายใน 15 วันนับจากวันที่ออกใบแจ้งหนี้ กรณีไม่ชำระเงินตามกำหนด การไฟฟ้าจะส่งหนังสือเตือน งดจ่ายไฟ และทำสิ่งปลดสายไฟตามลำดับ **ช่องทางการชำระค่าไฟฟ้า** - ชำระ ณ ที่ทำการ การไฟฟ้านครหลวง วันและเวลาทำการก่อนเวลา 15.00 น. - ชำระผ่านระบบหักบัญชีเงินฝากธนาคาร หักบัญชีบัตรเครดิต - การชำระผ่านตู้ ATM, ร้านสะดวกซื้อ เช่น 7/11 MaxValu - การชำระผ่านทาง Internet - Mobile Banking, Mobile Phone - Application MEA SmartLife **หมายเหตุ** : ฝ่ายบริหารอาคาร งดบริการต่อไฟฟ้าส่วนกลางให้กับห้องชุดที่ถูกงดมิเตอร์ไฟฟ้าจากการไฟฟ้าทุกกรณี
4.3 ค่าโทรศัพท์สายตรง หรือ ค่าสาธารณูปโภคอื่นๆ	● เจ้าของร่วมต้องชำระเงินโดยตรงกับผู้ให้บริการโทรศัพท์, อินเตอร์เน็ต หรือผู้ให้บริการสัญญาณโทรศัพท์ผ่านสายเคเบิ้ลต่างๆ ● ใบแจ้งหนี้ค่าโทรศัพท์ จะถูกส่งมาที่นิติบุคคลอาคารชุด และฝ่ายบริหารอาคารจะดำเนินการจัดแยก ใส่ตู้จดหมายของแต่ละห้องชุด

5. ค่าใช้จ่ายเป็นครั้งคราว

ค่าใช้จ่ายเป็นครั้งคราวดังได้แก่ ค่าภาษีอากร ค่าเบี้ยประกันภัย อันเกิดจากกิจการงานของนิติบุคคลอาคารชุด การประกันภัยอาคารชุด และทรัพย์ส่วนกลาง และ กรณีมีเหตุการณ์พิเศษ ฉุกเฉิน และ, หรือ จำเป็นรีบด่วนเพื่อประโยชน์ในการบริการส่วนกลางของเจ้าของร่วม รวมทั้งจะต้องร่วมกันรับผิดชอบค่าใช้จ่ายในการก่อสร้างเพิ่มเติม

ค่าบริการบำรุงรักษาลิฟต์ และค่าใช้จ่ายในการซ่อมแซม และบำรุงรักษาทรัพย์สินส่วนกลางใดๆ โดยชำระตามอัตราส่วนกรรมสิทธิ์ในทรัพย์ส่วนกลางของเจ้าของร่วม ตามที่ปรากฏในหนังสือกรรมสิทธิ์ห้องชุดโดยผู้จัดการนิติฯ หรือและกรรมการ หรือนิติบุคคลอาคารชุดจะแจ้งให้ทราบเป็นคราวๆ ไป

การชำระค่าใช้จ่ายต่างๆ

1. เจ้าของร่วม หรือผู้พักอาศัย สามารถชำระค่าใช้จ่ายต่างๆ ของนิติบุคคลอาคารชุดได้โดยการโอนเงินเข้าบัญชีของนิติบุคคลอาคารชุดฯ ที่เปิดบัญชีไว้กับทางธนาคารพาณิชย์
   หมายเหตุ งดรับเงินสดทุกกรณี
2. กรณีเจ้าของร่วม, ผู้พักอาศัย ชำระเช็คขีดคร่อม สั่งจ่ายในนาม "นิติบุคคลอาคารชุด ไดได ทาวเวอร์" ได้ตลอดวันที่ไม่เกินกำหนดการชำระเงิน ที่สำนักงานนิติบุคคลฯ โดยฝ่ายบริหารอาคาร จะออกใบรับเช็ค ทั้งนี้หลังจากเช็คเรียกเก็บเงินเรียบร้อยแล้ว ฝ่ายบริหารอาคาร จะออกใบเสร็จรับเงินฉบับจริงให้แก่ท่าน โดยให้เจ้ามารับในสำนักงานนิติบุคคลอาคารชุดฯ หรือจัดส่งให้ตามที่อยู่ที่ท่านสะดวกต่อไป
3. กรณีโอนเงินชำระค่าใช้จ่าย เจ้าของร่วม, ผู้พักอาศัย สามารถโอนเงินเข้าบัญชีนิติบุคคลฯ มีรายละเอียดดังนี้ ชื่อบัญชี "นิติบุคคลอาคารชุด ไดได ทาวเวอร์" โดยจะต้องนำส่งสำเนาใบนำฝาก พร้อมระบุห้องชุดของท่าน มาถึงฝ่ายบริหารอาคาร เพื่อดำเนินการออกใบเสร็จรับเงิน หากท่านไม่สามารถนำส่งหลักฐานในการชำระเงิน ทางฝ่ายบริหารอาคาร ขอสงวนสิทธิ์ในการออกใบเสร็จรับเงินจนกว่าท่านจะสามารถนำหลักฐานดังกล่าวมาอ้างอิงได้
4. เพื่อเพิ่มความสะดวกสบายในการชำระค่าใช้จ่ายกับทางนิติบุคคลฯ เจ้าของร่วมหรือผู้พักอาศัยสามารถโอนชำระเงินล่วงหน้าจากบัญชีส่วนตัวของท่านเข้าบัญชีนิติบุคคลอาคารชุดฯ เพื่อชำระค่าน้ำประปา หรือค่าใช้จ่ายส่วนกลางต่างๆ ที่ต้องชำระโดยตรงกับนิติบุคคลอาคารชุด
5. ฝ่ายบริหารอาคาร ไม่มีนโยบายการจัดเก็บค่าใช้จ่ายภายนอกสถานที่
6. การชำระค่าใช้จ่ายที่นอกเหนือจากที่ต้องชำระแก่นิติบุคคลอาคารชุด เจ้าหน้าที่ฝ่ายบริหารอาคาร ทุกท่านงดรับฝากชำระเงิน เพื่อดำเนินการแทนให้กับเจ้าของร่วม และผู้พักอาศัย โดยเด็ดขาด เช่น การชำระค่าไฟฟ้า การชำระค่าโทรศัพท์ หรือการชำระค่าบริการอินเตอร์เน็ต ทั้งนี้ฝ่ายบริหารอาคาร จะไม่รับผิดชอบต่อความเสียหายใดๆ ทั้งสิ้น

เหตุฉุกเฉิน

การบริการซ่อมบำรุงเบื้องต้นในกรณีฉุกเฉิน

ฝ่ายบริหารอาคาร มีหน้าที่ความรับผิดชอบในส่วนของการจัดการดูแล และซ่อมบำรุงรักษาอาคารชุด อันครอบคลุมงานระบบวิศวกรรมอาคารที่กำหนดไว้ อุปกรณ์ พื้นที่จอดรถ ลิฟต์ บันไดหนีไฟ ประตูทางเข้า-ออก ทางเดิน ห้องน้ำ ห้องเก็บขยะ สระว่ายน้ำ และพื้นที่ส่วนกลางหรือพื้นที่อเนกประสงค์อื่นๆ ของอาคารชุด หรือทรัพย์สินอื่นใดภายในอาคารชุด ที่มีไว้ใช้สำหรับใช้ประโยชน์ร่วมกัน ตลอดจนสิ่งอำนวยความสะดวกที่จัดเตรียมไว้สำหรับบริการเจ้าของร่วม, ผู้พักอาศัย

เจ้าของร่วม, ผู้พักอาศัย จะต้องเป็นผู้ดูแลรับผิดชอบ ในการซ่อมแซมอุปกรณ์เครื่องมือเครื่องใช้ต่างๆ ภายในห้องชุดของท่านเอง ทั้งนี้ช่างอาคารจะสามารถให้การช่วยเหลือซ่อมแซมเบื้องต้นในกรณีฉุกเฉิน กรุณาติดต่อโดยตรงที่เจ้าหน้าที่ฝ่ายบริหารอาคาร ในเวลาทำการ โปรดอย่าแจ้งกับพนักงานช่างอาคารโดยตรง เพื่อป้องกันการเข้าใจข้อมูลผิดพลาด ซึ่งอาจเกิดขึ้นได้ และฝ่ายบริหารอาคาร ยินดีที่จะช่วยเหลือให้ข้อมูลในการติดต่อผู้รับเหมา

เจ้าของร่วม, ผู้พักอาศัย โปรดสังเกตบัตรประจำตัวพนักงานฝ่ายบริหารอาคาร และฝ่ายช่างอาคาร ทั้งนี้พนักงานจะต้องสวมชุดยูนิฟอร์ม ซึ่งมีเครื่องหมายของบริษัท เพื่อให้เจ้าของร่วม, ผู้พักอาศัย ได้มีการตรวจสอบก่อนทุกครั้ง ก่อนที่จะอนุญาตให้บุคคลใดบุคคลหนึ่งเข้าไปภายในห้องชุดสำหรับดำเนินการใดๆ ก็ตาม

หมายเหตุ ฝ่ายบริหารอาคาร ไม่อนุญาตให้พนักงานเรียกรับผลประโยชน์ส่วนตัวในทุกด้านจากเจ้าของร่วม และยินดีเป็นอย่างยิ่งหากเจ้าของร่วม และผู้พักอาศัย ให้ความร่วมมือปฏิบัติตามระเบียบในข้อนี้

กรณีเกิดอัคคีภัย (เพลิงไหม้)

อาคารชุด ไดโด่ ทาวเวอร์ ได้รับการออกแบบ และติดตั้งระบบป้องกันเพลิงไหม้ที่สมบูรณ์แบบตามมาตรฐานความปลอดภัยสูงสุด อย่างไรก็ตาม ฝ่ายบริหารอาคาร ขอแนะนำให้เจ้าของร่วม, ผู้พักอาศัย ศึกษา และทำความคุ้นเคยกับระเบียบ และขั้นตอนปฏิบัติต่างๆ เพื่อนำมาปฏิบัติกรณีเกิดเหตุเพลิงไหม้

ระบบสัญญาณเตือนภัยในอาคาร มีดังนี้

- ระบบสัญญาณเตือนภัยแบบระบบมือดึง
- ระบบตรวจจับความร้อน และควันอัตโนมัติ

ข้อปฏิบัติเมื่อเกิดเหตุเพลิงไหม้

1. ผู้พบเห็นเหตุเพลิงไหม้ จะต้องแจ้งเหตุโดย การดึงสัญญาณเตือนภัยระบบมือดึง ณ จุดที่ใกล้ที่สุด เพื่อแจ้งเหตุเพลิงไหม้ไปยังผู้ควบคุมของอาคาร และพยายามใช้อุปกรณ์ดับเพลิงที่อาคารจัดไว้เพื่อดับไฟเบื้องต้น แต่ต้องมั่นใจว่าจะไม่เกิดอันตราย หรือการเสี่ยงภัยกับตนเอง
2. เมื่อได้ยินเสียงสัญญาณเตือนอัคคีภัย ให้มีสติ และอย่าตื่นตระหนกตกใจขณะเกิดเพลิงไหม้ และตรงไปยังบันไดหนีไฟที่ใกล้ที่สุด และลงไปยังจุดรวมพล **"ห้ามใช้ลิฟต์โดยเด็ดขาด"**
3. เจ้าของร่วม, ผู้พักอาศัย ในอาคารทุกคน จะต้องออกมารวมกันในจุดรวมพลที่กำหนดสำหรับกรณีเกิดเหตุเพลิงไหม้ และจะต้องมีพื้นที่ว่างสำหรับรถดับเพลิงเพื่อผ่านเข้าไปในจุดที่เกิดเพลิงไหม้ได้
4. ในขณะที่อยู่ ณ จุดรวมพล ห้ามกลับเข้าไปในตัวอาคารเด็ดขาด เว้นแต่ได้รับสัญญาณเจ้าหน้าที่ดับเพลิงว่าพื้นที่ปลอดภัย
5. การฝึกอพยพออกจากอาคารเมื่อเกิดเหตุเพลิงไหม้
   - 5.1 ฝ่ายบริหารอาคาร จะจัดให้มีการฝึกซ้อมอพยพหนีไฟปีละหนึ่งครั้ง
   - 5.2 เจ้าของร่วม, ผู้พักอาศัย ต้องเข้าร่วมการฝึกซ้อมอพยพหนีไฟ ทั้งทางทฤษฎี และปฏิบัติ
   - 5.3 ฝ่ายบริหารอาคาร จะแจ้งให้หน่วยงานราชการ หน่วยงานดับเพลิง และอาคารข้างเคียงทราบกำหนดการฝึกซ้อมล่วงหน้าไม่น้อยกว่า 14 วัน

6. เจ้าของร่วม, ผู้พักอาศัย ควรจำ และเรียนรู้วิธีการเหล่านี้จากการฝึกซ้อมอพยพหนีไฟ
   - 6.1 วิธีการแจ้งเหตุเพลิงไหม้ และการดึงสัญญาณเตือนภัยระบบโดยไม่ล่าช้า
   - 6.2 ข้อห้ามต่างๆในขณะเกิดเพลิงไหม้ เพื่อไม่ให้เกิดความตื่นตระหนกตกใจ และสับสน
   - 6.3 วิธีการใช้ และสถานที่เก็บอุปกรณ์ดับเพลิงที่ใกล้ที่สุด
   - 6.4 วิธีการหนีไฟขณะเกิดเพลิงไหม้ และไม่ให้มีสิ่งกีดขวางในบริเวณช่องทางบันไดหนีไฟ และทางหนีอื่นๆ

กรณีเกิดแผ่นดินไหว

ความรุนแรงของแผ่นดินไหวมีหลายระดับ ตั้งแต่การสั่นสะเทือนอย่างเบาบาง จนถึงการสั่นสะเทือนอย่างรุนแรง จนส่งผลให้โครงสร้างอาคารชุดเสียหาย ภัยที่เกิดจากแผ่นดินไหวประการหนึ่งได้แก่ ความเสียหายที่อาจเกิดขึ้นหลังจากแผ่นดินไหวเกิดขึ้นแล้วเป็นชั่วโมง หรือแม้กระทั่งเป็นวัน

ข้อปฏิบัติเมื่อเกิดแผ่นดินไหว

1. ควรหลบอยู่ภายในอาคารเท่าที่จะทำได้ อย่าพยายามออกไปข้างนอกอาคารระหว่างเกิดแผ่นดินไหว
2. เนื่องจากความสั่นสะเทือนที่เกิดจากแผ่นดินไหวอาจทำให้ปูนแตก กระจก และหลอดไฟแตก ควรหลบใต้เฟอร์นิเจอร์ที่แข็งแรง เช่น โต๊ะทำงาน เก้าอี้รับแขก นำตัวเองไปใกล้บริเวณทางออกประตู หรือมุมห้อง (อยู่ชิดกำแพงให้มากที่สุด) ที่ห่างไกลจากหน้าต่าง ประตูกระจก และกระจกโค้งเหนือเพดาน
3. ห้ามวิ่งเข้าไปหลบในห้องเก็บของสูงๆ หรือระหว่างตัวอาคาร ซึ่งอาจมีสิ่งของร่วงหล่นมาได้
4. หากอยู่ภายนอกอาคารแล้ว ควรอยู่ในที่โล่งห่างจากตัวอาคารและสายไฟฟ้าแรงสูง
5. ติดต่อขอความช่วยเหลือจากหน่วยงานฉุกเฉินให้เร็วที่สุดเท่าที่จะทำได้

ข้อควรปฏิบัติหลังเกิดแผ่นดินไหว

1. ปิดล็อคประตูห้องเมื่อออกจากห้องชุดแล้ว
2. ใช้ประตูหนีไฟที่ใกล้ที่สุด
3. พยายามอย่าพูดคุยกันในขณะหลบหนี
4. ห้ามสูบบุหรี่ หรือกิจกรรมใดๆ ที่อาจก่อให้เกิดประกายไฟ
5. เดินชิดราวบันไดตลอดเวลาเมื่อเดินลงบันไดข้างล่าง
6. ฟัง และปฏิบัติตามขั้นตอนที่ทางฝ่ายบริหารอาคาร ประกาศ
7. การเคลื่อนย้ายผู้พิการ หรือช่วยเหลือตัวเองไม่ได้ จะต้องกระทำโดยผู้เชี่ยวชาญเท่านั้น
8. เมื่อออกจากอาคารแล้ว พยายามอยู่ให้ห่างไกลจากตัวอาคาร และสายไฟฟ้าแรงสูงมากที่สุด
9. ไม่กลับเข้าสู่ตัวอาคารเด็ดขาด จนกว่าจะได้รับสัญญาณว่าปลอดภัยจากเจ้าหน้าที่

กรณีเกิดเหตุถูกขู่วางระเบิด

การขู่วางระเบิด ผู้ขู่จะใช้โทรศัพท์เป็นสื่อในการติดต่อ เพื่อให้เกิดความตื่นตระหนก การปฏิบัติตัวให้ถูกต้องของบุคคลในการรับรู้ข่าว และวิเคราะห์ข่าวเป็นสิ่งสำคัญเป็นอย่างยิ่ง และข้อมูลต่างๆ จะเป็นประโยชน์ต่อเจ้าหน้าที่ตำรวจ

ข้อควรปฏิบัติเมื่อได้รับข่าวขู่วางระเบิด

1. ระงับความตื่นเต้นตกใจ
2. ตั้งใจฟัง อย่าขัดจังหวะการพูด
3. จดคำพูดให้หมด
4. พูดจาสุภาพกับผู้ที่โทรมาขู่
5. ถ่วงเวลาในการพูดคุยให้นานที่สุด
6. พยายามอัดเทปบันทึกคำพูดไว้ (ถ้าเป็นไปได้)
7. สังเกตเสียงสอดแทรกเข้ามาขณะพูดคุยว่ามีเสียงรอบข้างอะไรบ้าง เช่น เสียงรถยนต์ เสียงเพลง เสียงเครื่องจักร ฯลฯ
8. เสียงของผู้โทรขู่เป็นเพศหญิง หรือเพศชาย ดัดเสียงหรือไม่
9. น้ำเสียงแสดงความมุ่งมาด จริงจัง หรือโกรธแค้น
10. พยายามหาอารมณ์เพิ่มเติมต่างๆ เช่น อยู่แถวไหน โกรธแค้นอะไร เพราะเหตุใดจึงทำเช่นนี้
11. พูดแสดงความเห็นอกเห็นใจ ขอให้เห็นใจ โดยอ้างถึงผู้บริสุทธิ์อีกหลายๆ คน
12. แจ้งให้ฝ่ายบริหารอาคารทราบทันที มิให้แจ้งผู้ไม่เกี่ยวข้องโดยเด็ดขาด

กรณีเกิดโรคติดต่อทางเดินหายใจ

โรคติดต่อที่เกิดขึ้นจากระบบทางเดินหายใจ เช่น ไข้หวัดใหญ่ ซาร์ส ไข้หวัดนก ฯลฯ ซึ่งส่วนใหญ่เกิดจากเชื้อไวรัส ที่อาจอยู่ในเสมหะ น้ำมูก น้ำลาย ทำให้มีไข้สูง ปวดเมื่อยตามร่างกาย หรือหายใจลำบาก การติดต่อกัน โดยการไอ การจามรดกัน การสัมผัสกับเชื้อโรคที่ปนเปื้อนอยู่กับของใช้ร่วมกัน และเชื้อโรคที่ปะปนอยู่ในอากาศ

ข้อควรปฏิบัติ และป้องกันการติดโรคระบาดเกี่ยวกับทางเดินหายใจ

- รักษาสุขภาพให้แข็งแรงอยู่เสมอ ด้วย การรับประทานอาหารที่มีประโยชน์ ออกกำลังกายสม่ำเสมอ พักผ่อนให้เพียงพอ พยายามลดความเครียด งดการสูบบุหรี่ และงดการดื่มแอลกอฮอล์
- ใช้ผ้าปิดปาก ปิดจมูก ทุกครั้งเมื่อไอหรือจาม ขณะที่มีอาการเป็นหวัดควรใช้หน้ากากอนามัยอยู่เสมอ โดยเฉพาะอย่างยิ่งเมื่ออยู่ในพื้นที่ส่วนกลาง ลิฟต์โดยสาร และพบแพทย์ทันที
- ควรล้างมือบ่อยๆ ด้วยน้ำและสบู่ โดยเฉพาะหลังจากไอ จาม สั่งน้ำมูก ไม่ควรใช้มือขยี้ตา จมูกหรือปาก
- อย่าใช้ผ้าเช็ดตัวหรือผ้าเช็ดหน้าร่วมกับผู้อื่น ถ้าใช้กระดาษเช็ดน้ำมูกควรทิ้งในถังขยะที่มีฝาปิด
- ใช้ช้อนกลางเมื่อรับประทานอาหารร่วมกับผู้อื่น
- รักษาบ้านเรือนให้สะอาด เช็ดเครื่องเรือน และของใช้ภายในบ้าน โดยเฉพาะโทรศัพท์เป็นประจำ อย่างน้อยวันละครั้งด้วยน้ำผสมสารฟอกขาวหรือแอลกอฮอล์
- เปิดประตูหน้าต่างให้อากาศถ่ายเทในห้องพักอย่างสม่ำเสมอ
- ในระยะนี้ควรหลีกเลี่ยงสถานที่ที่มีคนหนาแน่น
- ในขณะเดินทางในรถโดยสารสาธารณะ หรือยานพาหนะที่อาจมีผู้ป่วย หรือผู้เดินทางมาจากพื้นที่ที่มีการระบาดควรใช้หน้ากากอนามัย

- หากมีอาการไม่สบาย เช่น มีไข้ ปวดศีรษะ หนาวสั่น ปวดเมื่อย ตัวเพลีย ไอ ขอให้รีบไปปรึกษาแพทย์ทันที และขอให้แจ้งแพทย์ด้วยว่าท่านเดินทางไปต่างประเทศที่มีการระบาดหรือมีประวัติสัมผัสกับสัตว์ปีกที่ป่วย หรือตายผิดปกติหรือไม่
- ปฏิบัติตามประกาศหรือข้อกำหนดของภาครัฐที่มีการประกาศบังคับใช้

การดูแลบำรุงรักษาทรัพย์ส่วนบุคคลเบื้องต้น

1. สุขภัณฑ์ภายในห้องน้ำ

การขจัดคราบสกปรกต่างๆ ในห้องน้ำเป็นเรื่องยุ่งยากพอควรสำหรับคุณพ่อบ้าน หรือคุณแม่บ้านมือใหม่ทั้งหลาย ไม่ว่าจะเป็นคราบสนิม คราบหินปูน หรือคราบราดำตามร่องกระเบื้องในห้องน้ำ เพราะการใช้น้ำยาล้างห้องน้ำทั่วไปไม่สามารถขจัดคราบสกปรกออกไปได้ทั้งหมด เราอาจต้องรู้จักผลิตภัณฑ์ทำความสะอาดที่มีประสิทธิภาพสูง (แรง) ส่วนใหญ่มักเข้ามาจากต่างประเทศกัน

1.1 คราบสนิมและคราบหินปูน

ผสมน้ำยาขจัดคราบสนิมและหินปูน กับน้ำในอัตราส่วน 1 ต่อ 10 คนให้เข้ากัน จากนั้นใช้แปรงจุ่มน้ำยาให้ชุ่ม แล้วนำไปเช็ดถูบริเวณพื้นผิวที่ต้องการ ทิ้งไว้ราว 2-3 นาที ล้างออกด้วยน้ำสะอาด แต่ถ้ามีคราบสกปรกมาก ก็ไม่ต้องผสมน้ำยากับน้ำ และควรหมั่นทำความสะอาดอย่างสม่ำเสมอ ประมาณสัปดาห์ละครั้งด้วยน้ำยาทำความสะอาดแบบธรรมดาทั่วไป

1.2 คราบสกปรก

คราบสกปรกภายในโถส้วมควรใช้ผลิตภัณฑ์ทำความสะอาดโถสุขภัณฑ์ ซึ่งมีให้เลือกทั้งชนิดก้อนและชนิดน้ำ (สีน้ำเงิน) ชนิดก้อนจะใช้งานง่าย เพียงใส่ผลิตภัณฑ์ดังกล่าวลงในถังพักน้ำ จากนั้นเมื่อกดชักโครก น้ำจะกลายเป็นสีฟ้า เพื่อช่วยทำความสะอาด และให้กลิ่นหอมทุกครั้งที่กดน้ำใช้ ส่วนชนิดน้ำก็มีประสิทธิภาพพอๆ กัน แต่การใช้งานจะยุ่งยากกว่าเล็กน้อย โดยต้องแขวนไว้ที่ข้างขอบโถเพื่อให้ตรงกับบริเวณที่น้ำไหลผ่าน แต่เมื่อของเหลวหมด สามารถเติมออกแล้วเปลี่ยนขวดใหม่ได้

กรณีเกิดราดำที่ขึ้น และแม้ตามร่องยาแนวในห้องน้ำ ให้ใช้แปรงชุบน้ำยาสูตรฆ่าเชื้อราทิ้งไว้สักครู่ แล้วใช้แปรงขัดทำความสะอาด จากนั้นล้างออกด้วยน้ำ แต่ถ้าสิ่งสกปรกบนร่องยาแนวเกิดจากคราบฝุ่นฝังแน่น คราบสบู่ หรือคราบไขมัน ให้ใช้ผลิตภัณฑ์สูตรทำความสะอาดยาแนวโดยเฉพาะ โดยผสมกับน้ำในอัตราส่วน 1 ต่อ 4 แล้วนำไปเช็ดตามร่องยาแนว ทิ้งไว้ประมาณ 10 นาที จากนั้นขัดด้วยแปรงที่ขนไม่แข็งมากเกินไป จนทำให้กระเบื้องด่าง แล้วล้างออกด้วยน้ำสะอาด (ทำซ้ำอีกครั้งได้ในกรณีที่มีคราบสกปรกฝังแน่นมากๆ)

1.3 สแตนเลสและโครเมียม

เบื้องต้นให้ใช้ผ้าแห้งชุบน้ำยาหรือครีมขัดเงาอเนกประสงค์เช็ดถูพื้นผิวในบริเวณที่ต้องการ หรือใช้ผลิตภัณฑ์ทำความสะอาดและเคลือบเงาสแตนเลสโดยเฉพาะก็ได้ เพียงฉีดหรือใช้ผ้าแห้งสะอาดๆ ชุบน้ำยาแล้วนำไปเช็ดคราบรอยเปื้อนต่างๆ ก็สามารถเพิ่มความเงางามให้กับอุปกรณ์ดังกล่าวได้เป็นอย่างดี นอกจากนี้ยังใช้ได้ดีกับวัสดุประเภทพลาสติกหรือไฟเบอร์กลาสด้วย

ข้อควรระวัง

น้ำยาเคมีทำความสะอาดส่วนใหญ่เป็นอันตรายต่อผิวหนังและระบบทางเดินหายใจ ดังนั้นจึงควรสวมถุงมือยางทุกครั้งที่ใช้งาน หรือเครื่องป้องกันอื่นๆ เพื่อความปลอดภัยจากสารเคมีดังกล่าว

ขั้นตอนการดูแลทำความสะอาด

ขั้นตอนที่ 1 ส่วนที่เป็นเซรามิค ได้แก่ กระเบื้องปูพื้น ผนัง อ่างต่างๆ และโถสุขภัณฑ์ ใช้น้ำยาล้างสุขภัณฑ์หรือผงขัด โดยใช้แผ่นวัสดุที่ไม่มีคมขีดข่วน ถ้ามีรอยเปื้อนที่เป็นคราบประเภทต่างๆ ให้ทำความสะอาดด้วยวิธีเหล่านี้ คราบน้ำกระด้าง หรือคราบสบู่ ให้ใช้น้ำมะนาวหรือน้ำส้มสายชูผสมในอัตราส่วน 1: 1 เช็ดให้ทั่วหรือใช้น้ำยาล้างสุขภัณฑ์อย่างอ่อนๆ แล้วทำให้แห้ง คราบสีให้ใช้ทินเนอร์ราดทิ้งไว้ขูดออกด้วยเหล็กขูดสี แล้วเช็ดให้สะอาด
ขั้นตอนที่ 2 ส่วนที่เป็นพลาสติก เช่น ฝารองนั่งชักโครกหรือฝักบัวหรือท่อน้ำ ชุบน้ำสะอาดหรือน้ำสบู่หรือน้ำยาล้างจานเช็ด ห้ามใช้น้ำยาล้างสุขภัณฑ์ ผงขัด หรือแปรงขัดพื้น
ขั้นตอนที่ 3 ส่วนที่เป็นโครเมี่ยม เช่น ก๊อกน้ำ ราวแขวนผ้า ใช้ผ้าแห้งขัดด้วยยาขัดโครเมี่ยมหรือโลหะ หรือยาขัดเงารถ
ขั้นตอนที่ 4 ถ้าสุขภัณฑ์เปื้อนคราบสี หรือเศษปูนให้เหล็กขูดสีขูดออก แล้วเช็ดด้วยทินเนอร์ คราบน้ำมันเครื่อง และน้ำมันพืชใช้โซดาไฟเจือจาง 10% ผสมน้ำหรือใช้โซเดียมไฮดรอกไซด์ 5% เช็ดถูออก ควรทำความสะอาดอย่างน้อยสัปดาห์ละ 2 ครั้ง

2. ระบบปรับอากาศ

การบำรุงรักษาเครื่องปรับอากาศภายในห้องชุดหลังจากติดตั้งใช้งานไปแล้วควรมีการตรวจบำรุงรักษา

- เครื่องปรับอากาศแบ่งออกเป็น 2 ส่วนสำคัญดังนี้

ขั้นตอนที่ 1 Fan Coil Unit คือส่วนที่อยู่ภายในห้องชุดเนื่องจากสภาพอากาศในปัจจุบันมีละอองฝุ่นค่อนข้างมากทั้งภายในและภายนอกห้องชุด จึงทำให้เครื่องปรับอากาศได้รับผลกระทบจากเหตุนี้ เราจะดูแลเครื่องปรับอากาศส่วนที่อยู่ในบ้านกันก่อน ซึ่งส่วนแรกคือ Filter หรือแผ่นกรองอากาศ ซึ่งเป็นจุดสำคัญจุดหนึ่ง ควรจะทำความสะอาดอย่างน้อยเดือนละ 1 ครั้ง ท่านสามารถทำความสะอาดได้ด้วยตนเอง โดยการเปิดฝาครอบแล้วนำฟิลเตอร์มาล้างน้ำ ปล่อยให้แห้งและใส่กลับที่เดิม ควรทำการล้างทำความสะอาด Fan Coil Unit ทุก 3 เดือน และทำการล้างใหญ่ทุก 6 เดือน
ขั้นตอนที่ 2 Condensing Unit คือส่วนที่อยู่ภายนอกห้องชุด จึงมีโอกาสถูกละอองฝุ่นมากกว่า เราจะสังเกตได้โดยการมองที่ช่องระบายอากาศซึ่งเป็นแผงเหล็กบางที่หุ้มท่อคดเคี้ยวที่บรรจุน้ำยาแอร์ จะเห็นได้ว่ามีคราบฝุ่นเกาะติดในบริเวณนี้ค่อนข้างมาก ถ้าไม่ได้ทำการล้างบ่อยๆ จะมีฝุ่นเกาะมาก ทำให้การระบายความร้อนไม่มีประสิทธิภาพ และจะทำให้สูญเสียการทำความเย็นได้ด้วย วิธีล้างส่วนคอนเดนซิ่ง (Condensing) ก่อนอื่นเพื่อความปลอดภัยท่านต้องสับเบรกเกอร์ (Breaker) จุดที่ควบคุมแอร์ให้อยู่ตำแหน่ง Off เพราะบางครั้งช่างติดตั้งอาจจะไม่ได้เดินสายดินไว้ แล้ว

จึงใช้น้ำฉีดบริเวณแผงระบายความร้อนทั้งด้านหน้าและด้านหลังเพื่อไล่ฝุ่นให้หลุดออก แล้วทิ้งไว้ประมาณ 30 นาทีก่อนเปิดใช้งาน ควรทำการล้างทำความสะอาด Condensing Unit ทุก 3 เดือน และทำการล้างใหญ่ทุก 6 เดือน

วิธีการดูแลรักษาเครื่องปรับอากาศให้มีอายุการใช้งานที่นาน และให้ประสิทธิภาพสูงสุดในการให้ความเย็น คือ การทำความสะอาดแผ่นกรองอากาศ หรือฟิลเตอร์ที่มีหน้าที่ดักฝุ่น

ขั้นตอนที่ 1 ปิดเครื่องปรับอากาศก่อนทำการถอดแผ่นฟิลเตอร์กรองฝุ่นออกจากตัวเครื่อง
ขั้นตอนที่ 2 ปลดคลิปล็อคแผ่นโค้งหน้าเครื่องปรับอากาศแล้วค่อยๆ เปิดออก ระวังฝุ่นต่างๆ ปลิวกระจาย หากทำแรงหรือกระแทกโดนแผ่นเกิดได้เครื่อง
ขั้นตอนที่ 3 ดึงแผ่นฟิลเตอร์เครื่องปรับอากาศ สังเกตได้โดยจะเป็นแผ่นใยสังเคราะห์ ซึ่งถอดตามทิศทางที่กำหนดในตัวเครื่องของแต่ละรุ่นไม่เหมือนกัน
ขั้นตอนที่ 4 นำแผ่นฟิลเตอร์ออกมาเคาะฝุ่น หรือเคาะฝุ่นออก แล้วนำไปล้างในภาชนะใส่น้ำ ขัดด้วยน้ำยาซักผ้าหรือแปรงขนนุ่ม ไม่ควรใช้แปรงขนแข็งจะทำให้ตัวใยสำหรับกรองฝุ่นขาด ซักล้างจนสะอาดแล้วล้างน้ำสะอาดอีกครั้ง
ขั้นตอนที่ 5 นำแผ่นฟิลเตอร์มาผึ่งให้แห้ง และทำความสะอาดตัวเครื่องและแผ่นปิดโค้งหน้าเครื่องด้วยแปรงปัดฝุ่น และเช็ดด้วยผ้าชุบน้ำหมาดๆ หรือใช้เครื่องดูดฝุ่นก็ได้
ขั้นตอนที่ 6 ประกอบแผ่นฟิลเตอร์เข้าในเครื่องปรับอากาศตามเดิม ตรวจสอบความเรียบร้อยอีกครั้งปิดแผ่นโค้งหน้าเครื่องให้แน่น และทดสอบการเดินเครื่อง

ระเบียบ และข้อตกลงการเข้าตกแต่งห้องชุด

นิติบุคคลอาคารชุด ไดโด่ พาร์ค

ผู้จองร่วมจะต้องรับผิดชอบ และปฏิบัติตามหลักเกณฑ์ กฎระเบียบการตกแต่งภายในห้องชุด ของนิติบุคคลอาคารชุด ไดโด่ พาร์ค อย่างเคร่งครัด และต้องรับผิดชอบความเสียหายที่อาจเกิดขึ้นจากการตกแต่งห้องชุด เพื่อเป็นการประกันความเสียหายที่อาจเกิดขึ้นกับทรัพย์สินส่วนกลางในระหว่างการดำเนินการตกแต่งดังกล่าว และเพื่อได้รับบริการสิ่งอำนวยความสะดวกต่างๆ จากทางนิติบุคคลอาคารชุดฯ ผู้จองร่วมตกลงที่จะชำระค่าใช้จ่ายสำหรับการวางเงินค้ำประกันความเสียหาย ค่าบริการ และการตกแต่งห้องชุดอีกครั้ง ก่อนเริ่มเข้าดำเนินการตกแต่งภายในห้องชุด

1. การเตรียมการตกแต่งห้องชุด

1.1 ผู้จองร่วมจะต้องนำส่งเอกสารในการตกแต่งห้องชุดแก่ฝ่ายบริหารอาคาร เป็นจำนวน 2 ชุด ไม่น้อยกว่า 15 วัน ก่อนดำเนินการตกแต่งภายในห้องชุด

1.1.1 แบบแปลนงานตกแต่งภายในห้องชุด

1.1.2 แบบแปลนงานตกแต่งผนัง พื้น ฝ้า

1.1.3 แบบแปลนงานระบบไฟฟ้า (ไฟฟ้าแสงสว่าง และการใช้กระแสไฟฟ้า)

1.1.4 กรณีมีการเปลี่ยนแปลงระบบระบายอากาศ ระบบท่อน้ำทิ้ง หรือระบบอื่นๆ เช่น ระบบป้องกันอัคคีภัย ระบบความปลอดภัย ต้องนำส่งแบบดังกล่าวให้ฝ่ายบริหารอาคาร

1.2 ฝ่ายบริหารอาคาร สงวนสิทธิ์ที่จะอนุญาตหรือไม่อนุญาตการตกแต่งภายในห้องชุด ฝ่ายบริหารอาคาร อาจพิจารณาอนุมัติหรือเปลี่ยนไขในการดำเนินการ ขึ้นอยู่กับห้องชุดนั้นๆ

1.3 ผู้จองร่วมจะต้องดำเนินการจัดซื้อประกันความเสี่ยงภัย สำหรับการดำเนินการการตกแต่งภายในห้องชุด ที่อาจทำให้เกิดความเสียหายกับทรัพย์สินส่วนกลาง เช่น เกิดเพลิงไหม้ น้ำรั่ว หรืออุบัติเหตุต่างๆ ที่อาจจะทำความเสียหายให้แก่ห้องชุดของท่าน โดยประกันความเสี่ยงภัยดังกล่าวจะต้องครอบคลุมระยะเวลาในการตกแต่งภายในห้องชุดของท่าน

1.4 ผู้จองร่วมหรือผู้รับเหมาจะต้องแจ้งความประสงค์ และแต่งตั้งตัวแทนเพื่อประสานงานกับทางฝ่ายบริหารอาคาร รวมถึงควบคุมการปฏิบัติงาน และแก้ไขปัญหาต่างๆ ที่อาจจะเกิดขึ้น ตลอดระยะเวลาการตกแต่งภายในห้องชุด

1.5 ผู้จองร่วม หรือผู้รับเหมาจะต้องกำหนดรายชื่อผู้ปฏิบัติงานในพื้นที่ ร่วมกับแสดงหลักฐานสำเนาบัตรประชาชน รวมถึงหลักฐานการเป็นพนักงานของผู้รับเหมา แก่ฝ่ายบริหารอาคาร ก่อนดำเนินการ โดยพนักงานดังกล่าวจะต้องแลกบัตรประชาชนเพื่อเป็นบัตรผ่านในการเข้าพื้นที่ในอาคารทุกครั้ง ทั้งนี้ฝ่ายบริหารอาคาร สงวนสิทธิ์ที่จะดำเนินการอนุญาตหรือไม่อนุญาตพนักงานดังกล่าวในการเข้าพื้นที่

1.6 ฝ่ายบริหารอาคาร ขอสงวนสิทธิ์สำหรับความผิดพลาดที่เกี่ยวข้องกับการตกแต่งภายในห้องชุด โดยจะไม่เกี่ยวข้องกับสัญญา ระเบียบการปฏิบัติ การรับประกันผลงาน คุณภาพการปฏิบัติงาน หรือวัสดุที่ใช้ในการตกแต่งภายใน

1.7 เมื่อดำเนินการตกแต่งห้องชุด ผู้จองร่วมเป็นผู้รับผิดชอบในความปลอดภัยในทรัพย์สินต่างๆ ในห้องชุด

2. จัดส่งแบบแปลนการตกแต่งภายในห้องชุดเพื่อพิจารณา

2.1 ฝ่ายบริหารอาคาร จะนำส่งแบบแปลนก่อสร้างห้องชุด ให้กับผู้จองร่วม เพื่อเป็นแนวทางในการตกแต่งห้องชุด โดยมีเอกสารประกอบดังนี้

2.1.1 แบบแปลนห้องชุดของแต่ละห้องชุด

2.1.2 แบบงานระบบ เช่น ระบบไฟฟ้า ระบบสุขาภิบาล โทรศัพท์ เครื่องปรับอากาศ ระบบสปริงเกอร์ ระบบตรวจจับควัน ระบบน้ำทิ้ง ระบบท่อน้ำต่างๆ เป็นต้น

2.1.3 รายละเอียดสำหรับกำลังการใช้กระแสไฟฟ้าแต่ละห้องชุด (เพื่อไม่ให้ใช้กระแสไฟฟ้าเกินกำลัง เพื่อป้องกันความเสียหายต่ออุปกรณ์ไฟฟ้า ความเสียหายต่างๆ ที่อาจเกิดขึ้นภายในห้องชุด ถือเป็นความรับผิดชอบของผู้จองร่วม)

2.1.4 กฎระเบียบการตกแต่งภายในห้องชุด

2.2 ตัวแทนฝ่ายบริหารอาคาร จัดประชุม กับผู้จองร่วม หรือ นักออกแบบ ผู้รับเหมาที่ได้รับการแต่งตั้งจากผู้จองร่วม เพื่อพิจารณาปรึกษาเป็นแนวทางในการปฏิบัติงาน ระยะเวลาการดำเนินการ รวมถึงการตอบคำถาม ข้อสงสัยต่างๆ

2.3 ผู้จองร่วม หรือผู้ได้รับการแต่งตั้งจากผู้จองร่วม นำส่งแบบแปลนการตกแต่งภายใน และงานระบบต่างๆ โดยมีมาตราส่วน 1 : 100 ให้กับฝ่ายบริหารอาคาร ตรวจสอบเพื่อพิจารณา ไม่น้อยกว่า 15 วัน ก่อนการเข้าดำเนินการตกแต่ง ทั้งนี้ เพื่อให้การดำเนินงานนั้นไม่กระทบต่องานระบบต่างๆ ตลอดจนโครงสร้างของอาคาร รวมทั้งเพื่อพิจารณาถึงวิธีการ และขั้นตอนในการดำเนินการทั้งด้านการติดตั้ง และซ่อมบำรุงในอนาคต ทั้งนี้ นับได้ว่าเป็นส่วนหนึ่งในการให้บริการของฝ่ายบริหารอาคาร ในด้านการให้คำปรึกษา และแนะนำวิธีการ รวมถึงการแก้ไขปัญหาต่างๆ ฉะนั้น การดำเนินการตกแต่งภายในห้องชุดจะต้องได้รับการอนุมัติจากฝ่ายบริหารอาคาร ก่อน ทั้งนี้ฝ่ายบริหารอาคาร จะตอบเอกสารเป็นลายลักษณ์อักษร

2.4 กรณีผู้จองร่วมต้องการแก้ไข หรือเพิ่มเติม งานตกแต่งภายในห้องชุดใดๆ จะต้องได้รับการอนุมัติจากทางฝ่ายบริหารอาคาร โดยจะต้องดำเนินการตามขั้นตอนข้อ 2.3 โดยจะต้องแจ้งให้ฝ่ายบริหารอาคารทราบเป็นลายลักษณ์อักษร และต้องได้รับอนุมัติเป็นลายลักษณ์อักษรล่วงหน้าก่อนดำเนินการดังกล่าว การตกแต่งห้องชุดใดที่มีแก้ไขเปลี่ยนแปลง นอกเหนือจากแบบแปลนที่ได้รับอนุมัติ ฝ่ายบริหารอาคาร จะระงับการดำเนินการดังกล่าวจนกว่าจะได้รับอนุมัติจากฝ่ายบริหารอาคาร ในการดำเนินการต่อไป

3. การเข้าตกแต่งห้องชุด

3.1 ก่อนอนุญาตผู้รับเหมาใดๆ เข้าดำเนินงานตกแต่งภายในห้องชุด ผู้จองร่วมจะต้องจัดส่งแบบแปลนการตกแต่งภายในเพื่อให้ฝ่ายบริหารอาคาร ตรวจสอบแบบและพิจารณาอนุมัติให้ดำเนินการก่อน จึงจะดำเนินงานตกแต่งห้องชุดได้

3.2 การวางเงินค้ำประกันการตกแต่งประกันความเสียหายต่อทรัพย์สินส่วนกลาง

3.2.1 การวางเงินค้ำประกัน : เจ้าของห้องชุด หรือผู้รับเหมาจะต้องวางเงินค้ำประกันก่อนการตกแต่งห้องชุดดังนี้

- ห้องชุดพักอาศัย สตูดิโอ ตั้งแต่ 25 ตรม. ถึง 26 ตรม. จำนวนเงิน 30,000 บาท
- ห้องชุดพักอาศัย 1 ห้องนอน ตั้งแต่ 35 ตรม. ถึง 49 ตรม. จำนวนเงิน 30,000 บาท
- ห้องชุดพักอาศัย 2 ห้องนอน ตั้งแต่ 60 ตรม. ถึง 66 ตรม. จำนวนเงิน 50,000 บาท
- ห้องชุดพักอาศัย 3 ห้องนอน ตั้งแต่ 100 ตรม. ถึง 115 ตรม. จำนวนเงิน 80,000 บาท
- ห้องชุดพักอาศัย เพนท์เฮ้าส์ 2 ห้องนอน ตั้งแต่ 134 ตรม. ถึง 187 ตรม. จำนวนเงิน 100,000 บาท
- ห้องชุดพักอาศัย เพนท์เฮ้าส์ 3 ห้องนอน ตั้งแต่ 230 ตรม. ถึง 234 ตรม. จำนวนเงิน 100,000 บาท

โดยชำระเป็นแคชเชียร์เช็คสั่งจ่ายในนาม "นิติบุคคลอาคารชุด ไอโค่ พาร์ค" จนกว่าการตกแต่งจะแล้วเสร็จ ในกรณีที่ผู้รับเหมาไม่ปฏิบัติตามกฎระเบียบ หรือเกิดความเสียหายต่อทรัพย์สินส่วนกลาง ขณะทำการตกแต่งไม่ว่ากรณีใดๆ จะถูกหักเงินตามส่วน และได้รับเงินค้ำประกันคืนเป็นเช็ค เมื่องานแล้วเสร็จ

3.2.2 การชำระค่าบริการ : ผู้รับเหมาทุกรายจะต้องชำระเงินค่าบริการส่วนกลางให้กับ "นิติบุคคลอาคารชุด ไอโค่ พาร์ค" ก่อนเข้าทำการตกแต่งห้องชุด โดยใช้ระยะเวลาในการตกแต่ง ไม่เกิน 90 วัน ค่าบริการต่างๆ ได้แก่ การรักษาความปลอดภัย การดูแลความสะอาด การบริการลิฟท์ การบริการของฝ่ายบริหารอาคาร เป็นต้น โดยมีค่าบริการส่วนกลาง ดังนี้

- ห้องชุดพักอาศัย สตูดิโอ ตั้งแต่ 25 ตรม. ถึง 26 ตรม. จำนวนเงิน 3,000 บาท
- ห้องชุดพักอาศัย 1 ห้องนอน ตั้งแต่ 35 ตรม. ถึง 49 ตรม. จำนวนเงิน 3,000 บาท
- ห้องชุดพักอาศัย 2 ห้องนอน ตั้งแต่ 60 ตรม. ถึง 66 ตรม. จำนวนเงิน 5,000 บาท
- ห้องชุดพักอาศัย 3 ห้องนอน ตั้งแต่ 100 ตรม. ถึง 115 ตรม. จำนวนเงิน 5,000 บาท
- ห้องชุดพักอาศัย เพนท์เฮ้าส์ 2 ห้องนอน ตั้งแต่ 134 ตรม. ถึง 187 ตรม. จำนวนเงิน 5,000 บาท
- ห้องชุดพักอาศัย เพนท์เฮ้าส์ 3 ห้องนอน ตั้งแต่ 230 ตรม. ถึง 234 ตรม. จำนวนเงิน 5,000 บาท

<u>หมายเหตุ</u> :
- ทำงานไม่เกิน 5 วัน ไม่คิดค่าใช้จ่าย
- ทำงาน 5 วันขึ้นไป แต่ไม่เกิน 15 วัน คิดเป็น ครึ่งเดือน
- ทำงานเกิน 15 วัน แต่ไม่เกิน 30 วัน คิดเป็น 1 เดือน

3.3 การตกแต่งห้องชุดจะต้องดำเนินการแล้วเสร็จภายในระยะเวลา 3 เดือน หากดำเนินการเกินกำหนด นิติบุคคลอาคารชุดฯ จะหักเงินวางค้ำประกัน 10% และหากเกินกำหนดไป 6 เดือน จะถูกหักเงินค้ำประกัน 20%

3.4 ห้ามเจ้าของร่วมหรือผู้ใช้ประโยชน์ห้องชุด ที่มีห้องชุดตั้งอยู่ฝั่งพระอาทิตย์ตก ดัดแปลงช่องเปิดหน้าต่าง หรือระเบียงให้แตกต่างจากที่โครงการได้ออกแบบและแต่งตั้งไว้ โดยมีห้องชุดดังต่อไปนี้

ชั้น 5 - 8	ตำแหน่งห้องชุด 08 – 11
ชั้น 9	ตำแหน่งห้องชุด 08 – 12A
ชั้น 10 - 31	ตำแหน่งห้องชุด 08 – 14
ชั้น 32	ตำแหน่งห้องชุด 09 – 12A

ชั้น 33 - 37	ตำแหน่งห้องชุด 11 – 12A

หมายเหตุ ตำแหน่งห้องชุดอาจมีการเปลี่ยนแปลง โดยอ้างอิงตามหนังสือกรรมสิทธิ์ห้องชุด (อช.2) กรณีเจ้าของร่วม ตามข้อบังคับมาตรา 48(3) อนุญาตให้เจ้าของร่วมต่อเติมตกแต่ง

4. ขั้นตอนการขออนุญาตตกแต่งพื้นที่ห้องชุด

ฝ่ายบริหารอาคารฯ ได้จัดทำแบบฟอร์มในการทำตกแต่งห้องชุดให้ผู้รับเหมากรอกรายละเอียดในการขออนุญาตเข้าตกแต่งภายในห้องชุด เพื่อให้การดำเนินการเป็นไปอย่างมีระเบียบ และปลอดภัย โดยมีขั้นตอนดังนี้

4.1 เจ้าของร่วม แจ้งความประสงค์ขอตกแต่งห้องชุด พร้อมยื่นแบบ เพื่อขอพิจารณาอนุมัติจากฝ่ายบริหารอาคารฯ

4.2 ฝ่ายบริหารอาคารฯ ร่วมกับฝ่ายวิศวกรรม พิจารณาอนุมัติแบบการตกแต่งระยะเวลา 15 วัน นับจากวันที่ได้รับแบบ และแบบฟอร์มขออนุญาตตกแต่ง

4.3 เมื่อแบบผ่านการตรวจสอบ ฝ่ายบริหารอาคารฯ จะแจ้งให้ผู้รับเหมาทราบและวางเงินค้ำประกันความเสียหาย ค่าบริการ และการตกแต่งห้องชุดพักอาศัย จำนวน ตามข้อ 3.2.1 และ 3.2.2 โดยหลักฐานที่ฝ่ายบริหารอาคารฯ ออกให้ผู้รับเหมา ได้แก่

- ใบเสร็จรับเงิน – ค่าค้ำประกันการตกแต่งห้องชุดเก็บจริง
- ใบเสร็จรับเงิน – ค่าบริการส่วนกลาง
- สำเนาใบแจ้งความประสงค์ และแต่งตั้งผู้รับเหมา
- สำเนาใบอนุญาตตกแต่งพื้นที่ / ระเบียบการตกแต่ง

4.4 การเข้าทำการตกแต่งห้องชุด

- กรอกแบบฟอร์มขออนุญาตเข้าทำงานในพื้นที่ และแลกบัตรเข้าทำงาน
- กรอกแบบฟอร์มขออนุญาตนำอุปกรณ์ และสิ่งของเข้า – ออกหน่วยงาน

ระหว่างการตกแต่งฝ่ายบริหารอาคารฯ จะเข้าตรวจสอบพื้นที่การตกแต่งโดยจะต้องสรุปความเรียบร้อยระหว่างการตกแต่งลงในแบบฟอร์ม

4.5 เอกสารที่ต้องจัดส่งพร้อมหนังสือขอเข้าตกแต่งห้องชุดเพื่อพิจารณาอนุมัติ

- หนังสือกรรมสิทธิ์ห้องชุด (อช.2) พร้อมสำเนาบัตรประชาชนเจ้าของร่วม
- แบบแปลนเดิม 1 ชุด และแบบแปลนการตกแต่งใหม่ 3 ชุด
- ใบแต่งตั้งผู้รับเหมา / ใบขออนุญาตเข้าพื้นที่ / บัตรประชาชนผู้รับเหมา

5. ขั้นตอนการขอคืนเงินค้ำประกันการตกแต่งห้องชุด (เมื่อการดำเนินการตกแต่งภายในเสร็จสิ้น)

5.1 ผู้รับเหมาแจ้งความประสงค์ขอคืนเงินค้ำประกันความเสียหายการตกแต่งห้องชุด

- เจ้าของห้องชุด หรือผู้รับเหมา กรอกแบบฟอร์มการแจ้งออกจากพื้นที่การตกแต่ง
- จัดส่ง AS BUILT DRAWINGS ของงานระบบทุกระบบให้ฝ่ายบริหารอาคารฯ ตรวจสอบ และพิจารณาเพื่อจัดเก็บเป็นข้อมูลในการซ่อมบำรุงอย่างน้อย 1 ชุด

<u>หลักฐานที่ผู้รับเหมาต้องนำมา</u>

- ใบเสร็จรับเงินค่าค้ำประกันการตกแต่งห้องชุดเก็บจริง

- ลำเนาใบแจ้งความประสงค์ และแต่งตั้งผู้รับเหมา
- สำเนาใบอนุญาตตกแต่งพื้นที่

5.2 ฝ่ายบริหารอาคารฯ จะทำเช็คคืนภายใน 30 วัน หลังจากการตรวจห้องชุด โดยเจ้าหน้าที่ ตรวจไม่พบความเสียหาย หรือผลกระทบกับระบบ และโครงสร้างใดๆ ของอาคาร ซึ่งหากเจ้าหน้าที่ตรวจพบความเสียหาย ฝ่ายบริหารอาคารฯ จะระงับการคืนเงินค้ำประกันเป็นการชั่วคราว โดยจะจ่ายเช็คคืนต่อเมื่อได้รับการยืนยอมชดใช้ค่าเสียหายที่เกิดขึ้นจริง

<u>สิ่งที่ผู้รับเหมาต้องทำเมื่อตกแต่งผิดระเบียบ</u>

- ฝ่ายบริหารอาคารฯ จะแจ้งให้ผู้รับเหมารับทราบ
- ผู้รับเหมาจะต้องดำเนินการแก้ไขให้ถูกต้องตามแบบที่ขอ โดยไม่ผิดระเบียบ และทำให้รูปลักษณ์ภายนอกของอาคารเปลี่ยนไป
- หากผู้รับเหมาไม่ดำเนินการตามที่ฝ่ายบริหารอาคารฯ แจ้ง ฝ่ายบริหารอาคารฯ จะไม่คืนเงินค้ำประกัน

5.3 เมื่อตรวจสอบถูกต้องเรียบร้อยของพื้นที่ผ่านแล้ว ฝ่ายบริหารอาคารฯ จะแจ้งให้ผู้รับเหมามารับเช็คค้ำประกันการตกแต่งห้องชุด ตามวันและเวลาที่กำหนด

6. ระเบียบการปฏิบัติในการเข้าตกแต่งภายในห้องชุด และพื้นที่ส่วนกลาง

6.1 วันและเวลาที่อนุญาตให้ปฏิบัติงาน และกำหนดการขออนุญาตเข้าทำงานของผู้รับเหมา
กำหนดการขออนุญาตเข้าทำงานของผู้รับเหมา กำหนดให้ทำงานวันจันทร์-วันศุกร์ (ไม่รวมวันหยุดนักขัตฤกษ์) ระหว่างเวลา 09.00 น. - 17.00 น. ห้ามไม่ให้ผู้รับเหมาทำงานวันเสาร์-อาทิตย์ และวันหยุดนักขัตฤกษ์ กรณีที่ต้องการดำเนินการนอกเหนือจากวันและเวลาดังกล่าว ต้องได้รับการอนุมัติการขออนุญาตทำงานล่วงเวลาจากทางฝ่ายบริหารอาคารฯ ก่อนเท่านั้น โดยต้องได้รับการอนุมัติล่วงหน้าไม่น้อยกว่า 1 วัน หรืออนุมัติก่อนเวลา 16.00 น. ของทุกวันที่ประสงค์จะปฏิบัติงานล่วงเวลากรณีดำเนินการในวันเสาร์ อาทิตย์ หรือวันหยุดนักขัตฤกษ์

6.2 ผู้รับเหมาต้องดำเนินการแลกบัตรก่อนเข้าอาคารทุกครั้ง และติดบัตรดังกล่าวให้สามารถตรวจสอบและเห็นได้ชัดเจน อนุญาตให้ผ่านเข้า – ออก เฉพาะช่องทางและพื้นที่กำหนดไว้เท่านั้น ผู้รับเหมาและพนักงานจะต้องติดบัตรที่ฝ่ายบริหารอาคารฯ กำหนดไว้ตลอดเวลาที่ปฏิบัติงานในอาคาร และคืนบัตรดังกล่าวแก่ฝ่ายบริหารอาคารฯ ทุกวันก่อนออกจากพื้นที่ กรณีบัตรสูญหายจะต้องชำระค่าปรับเป็นจำนวนเงิน 200 บาท
กรณีฝ่ายบริหารอาคารฯ ตรวจพบว่าไม่ติดบัตรระหว่างการทำงาน บุคคลดังกล่าวจะถูกดำเนินคดีตามกฎหมาย ถือเป็นบุคคลที่ลักลอบเข้าไปในสถานที่ของผู้อื่นโดยมิชอบหรือบุกรุก

6.3 ผู้รับเหมาและพนักงานตกแต่งภายในห้องชุด จะได้รับอนุญาตให้ผ่านเข้า – ออก เฉพาะช่องทางและพื้นที่กำหนดไว้เท่านั้น โดยห้ามใช้ลิฟต์โดยสาร ผู้ใดฝ่าฝืนจะถูกเรียกเก็บค่าปรับ 1,000 บาท/ครั้ง

6.4 กรณีที่ต้องการขนย้ายเพื่อนำวัสดุ อุปกรณ์ เข้าพื้นที่ เพื่อการดำเนินการตกแต่งภายในห้องชุด ผู้รับเหมาจะต้องติดต่อแจ้งฝ่ายบริหารอาคารฯ ล่วงหน้าเพื่อจัดเตรียมพื้นที่สำหรับจอดส่งขนถ่ายของ โดยสงวนสิทธิ์ในการจอดไม่เกิน 30 นาที ทั้งนี้ ฝ่ายบริหารอาคารฯ สงวนสิทธิ์ในการพิจารณาขยายเวลาการจอดเป็นกรณีๆ ไป

6.5 กรณีการดำเนินการตกแต่งภายในห้องชุดแล้วเสร็จ เจ้าของร่วมจะต้องแจ้งฝ่ายบริหารอาคารฯ ล่วงหน้า 1 วัน เป็นอย่างน้อย เพื่อให้ฝ่ายบริหารอาคารฯ ทำการตรวจสอบ ทั้งนี้หากตรวจพบว่าการตกแต่งภายในห้องชุดไม่ตรงกับแบบที่ขออนุญาต หรือคำแนะนำจากฝ่ายวิศวกรรมอาคาร เจ้าของร่วมจะต้องแจ้งให้ผู้รับเหมาของท่านปรับปรุงแก้ไขให้ถูกต้อง เจ้าของร่วมจะต้องรับผิดชอบสำหรับค่าใช้จ่ายที่เกิดขึ้น ถ้าผู้รับเหมาไม่ปฏิบัติหรือไม่แก้ไขสิ่งที่ไม่ถูกต้องดังกล่าว ฝ่ายบริหารอาคารฯ สงวนสิทธิ์ที่จะแก้ไขปรับปรุงโดยให้เจ้าของร่วมเป็นผู้รับผิดชอบค่าใช้จ่ายที่เกิดขึ้นทั้งหมด

7. ระเบียบปฏิบัติของเจ้าของร่วม หรือผู้รับเหมา

7.1 เจ้าของร่วมหรือผู้รับเหมา จะต้องรับผิดชอบในการควบคุมคนงานของผู้รับเหมา โดยหัวหน้างานของผู้รับเหมาจะต้องรับผิดชอบต่อการกระทำใดๆ ของคนงานทุกกรณี ในกรณีที่ตรวจสอบพบว่า ในขณะที่ผู้รับเหมาหรือคนงานปฏิบัติงานอยู่ และเป็นงานที่มีความเสี่ยง โดยไม่มีหัวหน้างานเป็นผู้ควบคุม ฝ่ายบริหารอาคารฯ ขอสงวนสิทธิ์ให้หยุดงานได้ทันที เนื่องจากถือว่าเป็นการเสี่ยงต่อความเสียหายและอาจเกิดอันตรายได้

7.2 ผู้รับเหมาและคนงาน จะต้องปฏิบัติงานภายในห้อง หรือพื้นที่ที่ได้รับอนุญาต ห้ามเดินเตร็ดเตร่ออกนอกพื้นที่

7.3 ไม่อนุญาตให้ผู้รับเหมาใช้พื้นที่ส่วนกลาง เป็นพื้นที่ในการดำเนินการตกแต่งห้องชุด เช่น วางของต่างๆ ในบริเวณโถงทางเดิน วางรองเท้าไว้หน้าห้อง หากพบผู้รับเหมาฝ่าฝืนจะมีค่าปรับครั้งละ 500 บาท/ครั้ง

7.4 เจ้าของร่วมหรือผู้รับเหมา เป็นผู้รับผิดชอบความสะอาดภายในพื้นที่ตกแต่ง และพื้นที่ต่างๆ ที่เกี่ยวข้อง เช่น บันได ลิฟต์ขนของ เป็นต้น กรณีผู้รับเหมาทำให้พื้นที่ส่วนกลางสกปรก ผู้รับเหมาจะต้องเป็นผู้รับผิดชอบในการทำความสะอาดพื้นที่ดังกล่าว 500 บาท/ครั้ง

7.5 ห้ามผู้รับเหมาและคนงาน นอนค้างคืนในห้องชุด หรือบริเวณพื้นที่ส่วนกลางใดๆ ภายในอาคาร

7.6 ปิดประตูในระหว่างที่ปฏิบัติงานตลอดเวลา (แต่ห้ามล็อกประตู เพื่อให้ฝ่ายบริหารอาคารฯ สามารถตรวจสอบได้ตลอดเวลา) เพื่อป้องกันฝุ่น สี และเสียง จากอุปกรณ์ในการดำเนินการ

7.7 กรณีผู้รับเหมาต้องการใช้อุปกรณ์สำหรับงานหนักหรือไฟฟ้าสำหรับการดำเนินการใด ๆ ต้องได้รับอนุญาตจากฝ่ายบริหารอาคารฯ เป็นลายลักษณ์อักษรก่อนเท่านั้น

7.8 ฝ่ายบริหารอาคารฯ สงวนสิทธิ์ที่จะดำเนินการควบคุมการปฏิบัติงานของผู้รับเหมา เพื่อให้มั่นใจว่าการดำเนินงานดังกล่าวตรงกับแบบที่ขออนุญาตไว้กับฝ่ายบริหารอาคารฯ เท่านั้น

7.9 เจ้าของร่วม หรือผู้รับเหมา เป็นผู้รับผิดชอบค่าใช้จ่ายที่เกี่ยวข้อง เช่น ค่าไฟฟ้า ค่าน้ำประปา ค่ากำจัดขยะ ค่ารักษาความปลอดภัย ค่าทำความสะอาด และค่าบริการต่างๆ ที่อาจจะเกิดขึ้นระหว่างการดำเนินการตกแต่ง

7.10 ผู้รับเหมาและพนักงานที่ดำเนินการตกแต่งห้องชุด จะใช้ห้องน้ำที่กำหนดไว้ให้เท่านั้น โดยห้องน้ำจะอยู่ในบริเวณลานจอดรถ หากตรวจพบผู้ใดฝ่าฝืนจะต้องชำระค่าปรับเป็นจำนวนเงิน 5,000 บาท/ครั้ง

7.11 ผู้รับเหมาต้องจัดเตรียมเงินค้ำประกันในการเข้าตกแต่งห้องชุด ตามที่ฝ่ายบริหารอาคารฯ กำหนด โดยกรอกแบบฟอร์มขออนุญาตตกแต่ง และต้องได้รับการพิจารณาอนุมัติก่อนเข้าดำเนินการ ทั้งนี้เพื่อเป็นการป้องกันความเสียหายต่างๆ ที่เกิดขึ้นในพื้นที่ส่วนกลาง

7.12 กรณีที่การตกแต่งแล้วเสร็จ ผู้รับเหมาจะต้องกรอกแบบฟอร์มการขอคืนเงินค้ำประกันการตกแต่ง ซึ่งฝ่ายบริหารอาคารจะทำการตรวจสอบ ซึ่งจะต้องไม่พบความเสียหายกับพื้นที่ส่วนกลาง ก่อนดำเนินการในขั้นตอนการคืนเงินค้ำประกัน

7.13 ห้ามผู้รับเหมาดำเนินการใดๆ ที่เป็นเหตุทำให้เกิดรอยขีดข่วน หรือสกปรกอย่างมากบนผนัง และกระจกรอบด้านของอาคาร

7.14 ผู้รับเหมาจะต้องปฏิบัติตามกฎระเบียบ และข้อกำหนดกฎระเบียบจากกระทรวงแรงงาน และกระทรวงมหาดไทย โดยผู้รับเหมาต้องจัดหาอุปกรณ์ความปลอดภัยในการทำงาน เพื่อป้องกันอุบัติเหตุในการทำงาน ได้แก่ Safety, Safety Belt ขณะปฏิบัติงานในพื้นที่ที่มีความเสี่ยงภัยต่างๆ

7.15 ห้ามนำวัสดุอุปกรณ์ใดๆ มาวางนอกห้องชุดที่ทำการตกแต่ง หรือพื้นที่ส่วนกลางโดยเด็ดขาด ในกรณีที่ฝ่ายบริหารอาคารได้แจ้งให้ทราบแล้วยังมิได้มีการดำเนินการใดๆ ฝ่ายบริหารอาคาร มีสิทธิ์ที่จะสั่งระงับการตกแต่งจนกว่าจะได้ทำการย้ายวัสดุนั้นๆ ออกจากส่วนกลางเป็นที่เรียบร้อย

7.16 ในการตกแต่งห้องชุด ผู้รับเหมาต้องดำเนินการปิดประตู-หน้าต่างก่อนออกจากพื้นที่ทุกครั้ง โดยก่อนปิดประตูให้ประสานงานกับฝ่ายบริหารอาคาร เพื่อให้เจ้าหน้าที่ตรวจสอบความเรียบร้อยก่อนทุกครั้ง

7.17 ฝ่ายบริหารอาคาร จะไม่รับผิดชอบต่อการสูญเสีย หรือเสียหายของเครื่องมือ อุปกรณ์ และวัสดุที่ใช้ในการตกแต่งต่างๆ ของผู้รับเหมา และผู้รับเหมาต้องดำเนินการขนออกจากพื้นที่ทุกวัน

7.18 ผู้รับเหมาจะต้องใช้สิ่งอำนวยความสะดวกที่ฝ่ายบริหารอาคาร จัดไว้ให้ตามจุดต่างๆ เท่านั้น เช่นห้องน้ำ ที่ทิ้งขยะ ที่พักขยะ จุดอนุญาตสูบบุหรี่ รับประทานอาหาร งานบริการต่างๆ โดยผู้รับเหมาจะต้องเป็นผู้รับผิดชอบค่าใช้จ่ายทั้งหมด

7.19 ขยะมูลฝอย หรือเศษวัสดุที่เกิดขึ้นจากการดำเนินการตกแต่ง อยู่ในความรับผิดชอบของผู้รับเหมา ซึ่งจะต้องขนออกจากห้องชุดที่ดำเนินการ และออกจากอาคารทุกวัน หากไม่มีการขนขยะมูลฝอย หรือเศษวัสดุก่อสร้าง ภายใน 7 วัน ฝ่ายบริหารอาคาร จะระงับการทำงานของผู้รับเหมา จนกว่าจะขนเศษวัสดุดังกล่าวออกจากอาคาร

7.20 ขยะมูลฝอย หรือเศษวัสดุที่เกิดขึ้นจากการดำเนินการตกแต่ง จะต้องดำเนินการใส่ถุงและปิดปากถุงมิดชิด ก่อนดำเนินการขนย้ายออกจากพื้นที่ ซึ่งจะต้องโดยสารผ่านลิฟต์ขนของ หรือบันไดหนีไฟ ทั้งนี้ห้ามวางถุงขยะมูลฝอยไว้บนพื้นหรือพิงผนัง เว้นแต่มีวัสดุปิดคลุมพื้นที่เพื่อป้องกันความสกปรกเลอะเทอะ หรือกระจาย

7.21 ห้ามผู้รับเหมาเทน้ำ หรือโยนขยะออกจากระเบียง รวมถึงแขวนเสื้อ หรือสิ่งของใดๆ บริเวณระเบียง ระหว่างการดำเนินการตกแต่งภายในห้องชุด

7.22 ผู้รับเหมา หรือพนักงานตกแต่งห้องชุดจะต้องเก็บวัสดุ อุปกรณ์ ขยะมูลฝอย ในพื้นที่ห้องชุดที่ปฏิบัติงาน ห้ามวางไว้บริเวณพื้นที่ส่วนกลาง บันไดหนีไฟ ห้องชาร์ป ห้องขยะประจำชั้น หรือพื้นที่ที่ไม่เกี่ยวข้อง โดยผู้รับเหมาจะต้องดำเนินการขนย้ายวัสดุไวไฟ วัสดุอันตราย ขยะมูลฝอย หรือเศษวัสดุที่เกิดขึ้นจากการดำเนินการตกแต่งออกจากพื้นที่ หรือเก็บไว้ในพื้นที่ ที่ได้รับอนุญาตจากนิติบุคคลอาคารชุดเท่านั้น ฝ่าฝืนปรับวันละ 1,000 บาท

7.22 ห้ามสูบบุหรี่ภายในอาคารและภายในห้องชุดโดยเด็ดขาด ฝ่าฝืนกฎระเบียบปรับ 5,000 บาท/ครั้ง เว้นแต่สูบบุหรี่ในบริเวณที่ฝ่ายบริหารอาคาร กำหนดให้เป็นสถานที่สูบบุหรี่เท่านั้น

7.23 ให้ผู้รับเหมาเข้าดำเนินการในบริเวณที่แจ้งทำงานเท่านั้น ห้ามเข้าบริเวณห้องชุดอื่น หรืออาคารอื่น โดยเด็ดขาด ฝ่าฝืนปรับ 1,000 บาท/ครั้ง

7.24 ผู้รับเหมาต้องดำเนินการแลกบัตรก่อนเข้าอาคารทุกครั้ง และติดบัตรดังกล่าวให้สามารถตรวจสอบและเห็นได้ชัดเจน อนุญาตให้ผ่านเข้า - ออก เฉพาะช่องทางและชั้นที่กำหนดไว้เท่านั้น

7.25 ผู้รับเหมาต้องปฏิบัติตามเจ้าหน้าที่ฝ่ายบริหารอาคาร ที่กำหนดให้เป็นผู้ประสานงานในการสั่งระงับงาน หรือว่ากล่าวตักเตือนอย่างเคร่งครัด

7.26 ห้ามเล่นการพนันทุกชนิดในบริเวณอาคาร ห้ามนำสุรา หรือสิ่งมึนเมาเข้ามาปฏิบัติงาน หรือขณะปฏิบัติงาน หรือกระทำการใดๆ ที่ผิดต่อกฎหมายและศีลธรรมอันดีระหว่างการดำเนินการตกแต่งห้องชุด ถ้าฝ่าฝืนฝ่ายบริหารอาคาร จะดำเนินการตามกฎหมายทันที ผู้ใดฝ่าฝืนกฎระเบียบจะต้องถูกเรียกค่าปรับ 10,000 บาท/คน/เหตุการณ์

7.27 ผู้รับเหมาจะต้องปฏิบัติงานอยู่ในพื้นที่ห้องชุดนั้นๆ โดยจะไม่จัดส่งคนพักผ่อนใจ หรือรับประทานอาหาร ในบริเวณสวนหรือบริเวณพื้นที่ส่วนกลาง

7.28 ห้ามพกพาอาวุธทุกชนิด เข้ามาในบริเวณอาคารโดยเด็ดขาด

7.29 ห้ามปัสสาวะ หรืออุจจาระ ในสถานที่ที่มิใช่ห้องน้ำ ฝ่าฝืนปรับ 1,000 บาท

7.30 ห้ามติดตั้งเคลื่อนย้าย เพิ่มเติม หรือถอดเก็บเครื่องมือป้องกันอัคคีภัย และอุปกรณ์ใดๆ ที่ติดตั้งในห้องชุด และพื้นที่ส่วนกลาง โดยไม่ได้รับอนุญาตจากฝ่ายบริหารอาคาร

7.31 ห้ามมิให้ผู้รับเหมา หรือคนงานใช้ลิฟต์โดยสารในการขนของ นอกจากลิฟต์ที่กำหนดโดยฝ่ายบริหารอาคาร ฯ เท่านั้น

7.32 การติดตั้งท่อล้างจานต้องติดตั้งชุด P-Tap ของระบบน้ำทิ้งรวมทั้งติดตั้ง Grease Trap ขนาดที่เหมาะสมกับปริมาณการใช้งานเพื่อดักไขมัน และท่อน้ำทิ้งที่อาคารจัดเตรียมไว้โดยจะต้องปิดรอยต่อให้สนิท เพื่อป้องกันกลิ่นหรือแมลงออกมาภายนอก

7.33 ไม่อนุญาตให้เคลื่อนย้าย และตัดต่อระบบสุขาภิบาล

7.34 เมื่อเจ้าของร่วมได้รับมอบสิทธิ์เป็นเจ้าของร่วมโดยสมบูรณ์แล้ว ท่านจะต้องรับผิดชอบต่อการรักษาความปลอดภัยในห้องชุดของท่านเอง ผู้รับเหมาควรรับทราบข้อตกลงความสำคัญในการดูแลความปลอดภัยในห้องชุด

7.35 ฝ่ายบริหารอาคาร จะไม่รับผิดชอบต่อความสูญเสีย หรือเสียหายต่อวัสดุ อุปกรณ์ และสิ่งใดๆ ภายในห้องชุดที่เกี่ยวข้องกับการตกแต่ง หลังจากการส่งมอบห้องชุดแก่เจ้าของห้องชุดแล้วนั้น

7.36 ผู้รับเหมาของเจ้าของห้องชุด จะต้องรับผิดชอบในการควบคุมคนงานของผู้รับเหมา และให้ปิดประตูในระหว่างที่ปฏิบัติงานตลอดเวลา

7.37 ฝ่ายบริหารอาคาร ได้รับมอบหมายจากโครงการในการจัดเก็บกุญแจห้องชุด เพื่อทำการส่งมอบกุญแจห้องชุดให้ท่านเจ้าของร่วมทั้งหมด 3 ชุด สำหรับห้องชุดที่มีการโอนห้องชุดเรียบร้อยแล้ว ในกรณีที่ท่านเจ้าของร่วมจะดำเนินการตกแต่งภายในห้องชุด ท่านเจ้าของร่วมจะต้องเป็นผู้ดูแลการ เปิด - ปิด หรือมอบหมายให้ผู้รับเหมาดูแลการเปิด - ปิดเอง ตามแต่ท่านเจ้าของร่วมเห็นสมควร

7.38 วัสดุอุปกรณ์ต่างๆ จะต้องเก็บไว้ในบริเวณห้องชุดที่กำลังดำเนินการตกแต่งอยู่เท่านั้น หากต้องการนำวัสดุอุปกรณ์วางพื้นที่ส่วนกลาง หรือพื้นที่ๆ ไม่เกี่ยวข้อง จะต้องได้รับอนุญาตจากฝ่ายบริหารอาคารฯ ก่อนทุกครั้ง ฝ่าฝืนปรับวันละ 1,000 บาท

7.39 ผู้รับเหมา หรือคนงาน รวมทั้งการขนย้ายวัสดุอุปกรณ์ที่ใช้ในการตกแต่ง ให้ใช้ช่องทางบริการที่ฝ่ายบริหารอาคารฯ จัดไว้ให้เท่านั้น โดยการขนย้ายวัสดุอุปกรณ์ดังกล่าวจะต้องไม่ก่อให้เกิดความเสียหายต่อระบบลิฟต์ หรือบริเวณอื่นๆ ที่ผ่านไม่ว่ากรณีใดๆ ทั้งสิ้น หากเกิดความเสียหายจากการดำเนินการดังกล่าว ฝ่ายบริหารอาคารฯ จะดำเนินการซ่อมแซมโดยคิดค่าใช้จ่ายจากบริษัทผู้รับเหมา ฝ่ายบริหารอาคารฯ ไม่อนุญาตให้ใช้ลิฟต์โดยสารเพื่อการนี้ เว้นแต่จะได้รับอนุญาตจากฝ่ายบริหารอาคารฯ แล้วเท่านั้น

- เวลาการใช้ลิฟต์ขนของ ระหว่างเวลา 09.00 - 17.00 น.

7.40 หากมีการร้องเรียนจากการดำเนินการตกแต่งภายใน หรือการขนย้ายวัสดุซึ่งก่อให้เกิด เช่น เสียง รวมทั้งการกระทำใดๆ ที่ก่อให้เกิดความรำคาญ หรือรบกวนผู้อื่น จะถูกให้ระงับการดำเนินการนั้นๆ ทันที

7.41 หากผู้รับเหมา หรือคนงานไม่ปฏิบัติตามระเบียบอย่างเคร่งครัด ฝ่ายบริหารอาคารฯ ขอสงวนสิทธิ์ในการระงับการดำเนินการได้ทันที และไม่อนุญาตให้บุคคลนั้นเข้ามาในบริเวณอาคาร ในกรณีที่กระทำผิดเป็นครั้งที่สองเมื่อมีการตรวจสอบพบ

8. การดำเนินงานที่เกี่ยวข้องกับระบบโครงสร้าง

8.1 ไม่อนุญาตให้เจาะ ทุบ รื้อ เกยุ ในส่วนที่เป็นผนังโครงสร้าง คอนกรีตเสริมเหล็ก พื้น เสา คาน ของอาคารโดยเด็ดขาด (หรือที่ส่วนกลาง)

8.2 ไม่อนุญาตให้ทำการติดตั้งเพิ่มเติมอุปกรณ์ หรือสิ่งอื่นใดภายนอกตัวอาคาร โดยเด็ดขาด

8.3 ห้ามทาสี หรือเปลี่ยนสีในบริเวณที่เป็นพื้นที่ส่วนกลาง หรือเปลี่ยนรูปแบบและสีของประตูห้องชุด

8.4 ห้ามทาสี เปลี่ยน สี หรือ เปลี่ยนวัสดุ ระเบียงห้องชุด

8.5 ห้ามทาสี เปลี่ยนสี หรือเปลี่ยนวัสดุกรอบหน้าต่าง กระจกบานเลื่อนภายนอก

8.6 ฝ่ายบริหารอาคารฯ อนุญาตให้ทำงานที่มีเสียงดังได้ในระหว่างเวลา 10.00 – 16.00 น. เท่านั้น

8.7 ห้ามผู้รับเหมาดำเนินการใดๆ ที่เป็นเหตุทำให้สูญเสียความแข็งแรงของโครงสร้าง และผนังทนไฟ เนื่องจากบางพื้นที่ของอาคารจะได้ติดตั้งไว้ จึงห้ามดำเนินการ เช่น การเจาะ สกัด และการใช้ค้อนปอนด์ ยกเว้นจะได้รับอนุญาตจากฝ่ายบริหารอาคารฯ หากมีบุคคลภายนอกจากห้องชุดใดแจ้งฝ่ายบริหารอาคารฯ ตรวจสอบการกระทำดังกล่าว จะสั่งระงับการกระทำดังกล่าวโดยทันที นิติบุคคลอาคารชุดจะเป็นผู้ดำเนินการซ่อมแซมโดย ค่าของว่าจะเป็นผู้รับผิดชอบค่าใช้จ่ายทั้งหมด

8.8 ไม่อนุญาตให้ก่อสร้าง ดัดแปลง ต่อเติม สิ่งใด ทำให้รูปลักษณ์ภายนอกของอาคารเปลี่ยนไป เช่น การติดตั้งกันสาด

8.9 กรณีผู้รับเหมาต้องการดำเนินงานสำหรับการพ่นสี จะต้องได้รับอนุญาตจากฝ่ายบริหารอาคารฯ ล่วงหน้า ทั้งนี้ผู้รับเหมาจะต้องมีวิธีป้องกันไม่ให้รบกวนผู้พักอาศัยท่านอื่น

9. การดำเนินงานที่เกี่ยวข้องกับระบบป้องกันอัคคีภัย

9.1 การดำเนินงานตกแต่งใดๆ จะต้องไม่กีดขวาง/ ปิดกั้น/ถอดถอน ตู้ดับเพลิง หัวฉีดน้ำดับเพลิงอัตโนมัติ ประตูหนีไฟ หรือ กระดิ่งเตือนภัย และอุปกรณ์เตือนภัยต่างๆ หากจำเป็นจะต้องมีการดำเนินการใดเกี่ยวกับระบบป้องกันอัคคีภัยจะต้องเป็นการดำเนินการโดยผู้รับเหมาที่ได้รับการแต่งตั้งจากฝ่ายบริหารอาคารฯ โดยได้รับความเห็นชอบจากฝ่ายวิศวกรรมของฝ่ายบริหารอาคารฯ แล้วเท่านั้น

9.2 เพื่อความปลอดภัยโดยรวมของอาคาร ห้ามเก็บเชื้อเพลิง หรือวัสดุไวไฟ ไว้ในห้องชุด และต้องนำกลับทุกครั้ง ทั้งนี้หากไม่สามารถหลีกเลี่ยงได้ ต้องแจ้งฝ่ายบริหารอาคารฯ ก่อนที่จะนำเข้ามาในอาคาร โดยนิติบุคคลสงวนสิทธิ์ไม่อนุญาตในการกระทำดังกล่าว โดยขึ้นอยู่กับสถานการณ์ความปลอดภัยในอาคารเป็นปัจจัย ทั้งนี้ผู้รับเหมาต้องเตรียมถังดับเพลิงเคมีประจำในห้องชุดที่กำลังตกแต่งอยู่อย่างน้อย 2 ถัง ๆ ละ 15 ปอนด์ขึ้นไป โดยกำหนดให้มี ถังดับเพลิงชนิดผงเคมีแห้งจำนวน 1 ถัง และ ชนิดก๊าซคาร์บอนไดออกไซด์ (CO2) จำนวน 1 ถัง เพื่อเตรียมไว้ในพื้นที่การตกแต่งภายในห้องชุด ตั้งแต่วันแรกที่เข้าปฏิบัติงาน โดยถังดับเพลิงดังกล่าวจะต้องอยู่ในสภาพพร้อมใช้งาน กรณีที่ผู้รับเหมาไม่นำถังดับเพลิงเคมีมาประจำในห้องชุด ฝ่ายบริหารอาคารฯ จะเป็นผู้จัดหาโดยคิดค่าบริการ 200 บาทต่อวันต่อถัง จนกว่าผู้รับเหมาจะจัดหามาเอง หากมีการใช้งานถังดับเพลิงดังกล่าวผู้รับเหมาจะเป็นผู้รับผิดชอบค่าใช้จ่ายการเติมสารเคมี

9.3 ห้ามสูบ หรือจุดไฟ และการกระทำใดๆ ที่ทำให้เกิดประกายไฟ อัน เป็นเหตุที่จะทำให้เกิดอันตราย หรือก่อให้เกิดอัคคีภัยได้ในบริเวณทั่วอาคาร ฝ่าฝืนปรับขั้นต่ำ 5,000 บาท/ครั้ง หรือเท่ากับความเสียหายที่เกิดขึ้นจริง

9.4 ห้ามผู้รับเหมานำน้ำจากระบบดับเพลิงมาใช้งาน ไม่ว่ากรณีใดๆ ทั้งสิ้น

9.5 ผู้รับเหมาต้องระวังป้องกันความเสียหายเสียหายใดๆ อันจะเกิดแก่เครื่องมือป้องกันอัคคีภัยเนื่องมาจากการปฏิบัติงาน

9.6 ห้ามกระทำใดๆ ที่มีผลทำให้ระบบสัญญาณเตือนภัยทำงาน โดยไม่มีเหตุฉุกเฉิน ฝ่าฝืนปรับครั้งละ 5,000 บาท (ห้าพันบาท) /ครั้ง

9.7 กรณีผู้รับเหมาซึ่งอุปกรณ์สัญญาณเตือนภัยโดยเจตนา หรือไม่เจตนา เช่น ซึ่งอุปกรณ์สัญญาณเตือนภัยเกตอุปกรณ์การตรวจจับความร้อน หรือทำให้ระบบสปริงเกอร์ฉีดโดยมิได้ทำงาน ส่งผลให้สัญญาณเตือนภัยอาคารดัง ผู้รับเหมาจะต้องถูกปรับเป็นจำนวนเงิน 10,000 บาท (หนึ่งหมื่นบาท) ต่อครั้ง

10. การดำเนินงานที่เกี่ยวข้องกับระบบไฟฟ้าภายในอาคาร

10.1 ผู้รับเหมาจะต้องจัดเตรียมอุปกรณ์ควบคุมการใช้ไฟฟ้าชั่วคราว เช่น มิเตอร์ไฟฟ้า ,แผงควบคุมไฟฟ้า (Circuit Breaker) กรณีที่เดิมไม่มีการติดตั้ง

10.2 ผู้รับเหมาจะต้องเดินสายไฟฟ้าภายในท่อร้อยสายชนิดโลหะ (EMT : Electrical Metallic Tubing, IMC : Intermediate Metal Conduit, Conduit Tube) รวมทั้งใช้อุปกรณ์ประกอบการให้ถูกต้องตามมาตรฐาน

10.3 การใช้สายไฟฟ้า และอุปกรณ์ต่างๆ จะต้องถูกต้องตามชนิดของการใช้ และขนาดของอัตราการใช้กระแสไฟฟ้า

10.4 จุดต่อสายไฟฟ้า และอุปกรณ์ต่างๆ จะต้องใช้อุปกรณ์ที่ถูกต้องให้เป็นไปตามมาตรฐานความปลอดภัยของการไฟฟ้าเท่านั้น

10.5 การติดตั้งดวงโคม ปลั๊กไฟฟ้า หรือจุดต่อต่างๆ จะต้องต่อลงดิน

10.6 การแก้ไข ตำแหน่ง ขนาด ประเภท เต้ารับเครื่องใช้ไฟฟ้า ที่มีผลกับการใช้กำลังไฟฟ้าในห้องชุด ทั้งนี้การใช้สายไฟฟ้า และอุปกรณ์ต่างๆ จะต้องถูกต้องตามขนาดของการใช้ และขนาดของอัตราการใช้กระแสไฟฟ้า

10.7 การย้าย เปลี่ยนแปลงมิเตอร์ไฟฟ้า หรือแหล่งจ่ายไฟ จุดต่อสายไฟฟ้า และอุปกรณ์ต่างๆ จะต้องใช้อุปกรณ์ที่ถูกต้องให้เป็นไปตามมาตรฐานความปลอดภัยของการไฟฟ้าเท่านั้น เช่น เดินสายไฟฟ้าภายในท่อร้อยสาย

10.8 จะต้องดำเนินการให้เป็นไปตามแบบที่กำหนดไว้อย่างเคร่งครัด

10.9 เจ้าของร่วมหรือผู้รับเหมาจะเป็นผู้รับผิดชอบค่าใช้จ่ายสำหรับการใช้กระแสไฟฟ้า ระหว่างการตกแต่งภายในห้องชุด โดยผู้รับเหมาจะใช้กระแสไฟฟ้า จากภายในห้องชุดเจ้าของร่วม ไม่อนุญาตให้ทำการต่อเชื่อมการใช้กระแสไฟฟ้า จากจุดต่อในส่วนของพื้นที่ส่วนกลาง เว้นแต่จะได้รับอนุญาตจากทางฝ่ายบริหารอาคาร ก่อนเท่านั้น โดยผู้รับเหมาจะต้องชำระค่าบริการเป็นจำนวนเงิน 1,000 บาท/วัน หากฝ่ายบริหารอาคาร ตรวจพบการใช้กระแสไฟฟ้า ก่อนได้รับอนุญาต จะเรียกค่าปรับเป็นจำนวนเงิน 2,000 บาท /ครั้งที่ตรวจพบ ทั้งนี้ผู้รับเหมาจะต้องจัดเตรียมอุปกรณ์ควบคุมการใช้ไฟฟ้าชั่วคราว เช่น มิเตอร์ไฟฟ้า , เบรกเกอร์ตัดไฟฟ้า (Circuit Breaker) กรณีที่เดิมไม่มีการติดตั้ง

10.10 ฝ่ายบริหารอาคาร สงวนสิทธิ์ไม่รับผิดชอบความเสียหายของระบบไฟฟ้า กรณีเกิดความเสียหาย เจ้าของร่วมจะต้องดำเนินการติดต่อผู้รับเหมาในการซ่อมแซมเอง

11. การดำเนินงานที่เกี่ยวข้องกับระบบปรับอากาศ

เนื่องจากทางโครงการมีห้องชุดหลากหลายประเภท จึงมีเครื่องปรับอากาศแบบที่แตกต่างกันออกไป ภายในห้องชุด โดยทั้งโครงการมีเครื่องปรับอากาศ 3 ประเภท ได้แก่ Multi Split-Type ,Split Type และVRF โดยจะส่งมอบพร้อม Remote Control เพื่อควบคุมการเปิด - ปิดเครื่องปรับอากาศ หากเจ้าของห้องชุดมีความประสงค์ที่จะดำเนินการบำรุงรักษา และ ซ่อมแซม ฝ่ายบริหารอาคาร สามารถตรวจสอบระบบดังกล่าวให้เบื้องต้น โดยเจ้าของห้องชุดสามารถติดต่อบริษัท หรือผู้รับเหมาผู้ให้บริการเข้ามาดำเนินการได้โดยดำเนินการตามขั้นตอนของระเบียบการขออนุญาตเข้าพื้นที่ต่อไป

ฝ่ายบริหารอาคาร สงวนสิทธิ์ไม่รับผิดชอบความเสียหายของระบบปรับอากาศ กรณีเกิดความเสียหาย เจ้าของร่วมจะต้องดำเนินการติดต่อผู้รับเหมาในการซ่อมแซมเอง

12. การดำเนินงานที่เกี่ยวข้องกับระบบสุขาภิบาล

12.1 ไม่อนุญาตให้เปลี่ยนแปลงเพิ่มเติม หรือต่อเติมระบบสุขาภิบาลภายในห้องชุด นอกจากจะได้รับการพิจารณาอนุมัติจากฝ่ายบริหารอาคาร แล้วเท่านั้น

12.2 ในกรณีที่ผู้รับเหมาต้องการตรวจน้ำทิ้งเพื่อย้าย หรือเปลี่ยนหัวสปริงเกอร์ใหม่ ฝ่ายบริหารอาคารจะคิดค่าตรวจน้ำทิ้งครั้งละ 5,000 บาทต่อครั้ง

12.3 ห้ามทิ้งเศษปูน ทราย วัสดุก่อสร้าง ลงในโถสุขภัณฑ์ ท่อระบายน้ำภายในห้องชุด หรือพื้นที่ส่วนกลางและห้องน้ำ หากฝ่าฝืนมีโทษปรับ 5,000 บาทต่อครั้ง และต้องดำเนินการแก้ไขให้เรียบร้อย

12.4 การเดินท่อประปาจะต้องเดินผ่านมิเตอร์น้ำที่จัดเตรียมไว้ให้เท่านั้น

12.5 การวางตำแหน่งของส่วนประกอบการเดินท่อ เช่น วาล์วน้ำ และอื่นๆจะต้องวางให้อยู่ในตำแหน่งที่เหมาะสมและสามารถบำรุงรักษา หรือเปลี่ยนได้ง่าย

12.6 นิติบุคคลอาคารชุดไม่อนุญาตให้ผู้รับเหมา หรือเจ้าของร่วม ดำเนินการเปิด-ปิด มิเตอร์น้ำประปา หากต้องการดำเนินการ โปรดติดต่อแจ้งนิติบุคคลอาคารชุดเพื่อป้องกันความเสียหายที่อาจเกิดขึ้น

12.7 ผู้รับเหมาที่มีความประสงค์ขอใช้น้ำประปาส่วนกลาง ต้องกรอกใบขออนุญาต และได้รับการอนุญาตจากฝ่ายบริหารอาคาร ก่อนทุกครั้ง โดยหากตรวจสอบพบการลักลอบใช้น้ำประปา โดยไม่ได้รับการอนุญาตจากฝ่ายบริหารอาคาร ผู้รับเหมาจะต้องเสียค่าปรับ 10,000 บาท/ครั้ง โดยไม่มีข้อยกเว้น

13.ความรับผิดชอบ

13.1 กรณีเกิดความเสียหายที่เกิดขึ้นต่อกับพื้นที่ส่วนกลาง หรือทรัพย์สินส่วนกลางใดๆ จากการกระทำของผู้รับเหมา เจ้าของร่วมจะเป็นผู้รับผิดชอบการซ่อมแซมดังกล่าวให้กลับคืนสู่สภาพเดิม เช่น กระเบื้องพื้นแตกชำรุด สีหลุดร่อน เกิดรอยขูดขีด หรือสกปรกอย่างร้ายแรงบนผนัง เพดาน หรือกระจกรอบด้านของอาคาร

13.2 ผู้รับเหมาจะต้องรับผิดชอบงานในส่วนของงานระบบต่างๆ ภายในห้องชุดที่มีการตกแต่งภายในรวมทั้งการปฏิบัติของคนงานให้เป็นไปตามระเบียบอย่างเคร่งครัด

13.3 ผู้รับเหมาจะต้องชดใช้ค่าเสียหายให้กับฝ่ายบริหารอาคาร หากมีการซ่อมแซมในพื้นที่ส่วนกลางอันเนื่องมาจากผลกระทบต่อเนื่องจากการตกแต่งภายในห้องชุดของท่าน หลังจากงานแล้วเสร็จ เป็นระยะเวลา 30 วัน

13.4 ในกรณีมีการเปลี่ยนแปลงแบบแปลนต่างๆ นอกเหนือจากที่ได้รับขออนุญาตจะต้องแจ้งให้ฝ่ายบริหารอาคาร ทราบ ซึ่งหากพบความเสียหายที่อาจจะส่งผลกระทบ และก่อให้เกิดความเสียหายต่อทรัพย์สินส่วนกลางอันเป็นเนื่องมาจากการเปลี่ยนแปลงแบบโดยมิได้รับอนุญาต เจ้าของร่วม และหรือผู้รับเหมาจะต้องรับภาระซ่อมแซมความเสียหายดังกล่าวให้กลับสู่สภาพเดิม

14.การเข้าตรวจสอบพื้นที่ก่อนการเข้าตกแต่ง และระหว่างการตกแต่ง

14.1 เจ้าของห้องชุด หรือผู้รับเหมา ยินยอม และอนุญาตให้เจ้าหน้าที่ฝ่ายบริหารอาคาร เข้าตรวจสอบระบบอุปกรณ์ต่างๆ อาทิ ระบบป้องกันอัคคีภัย และโครงสร้างผนังภายในห้องชุด ร่วมกับผู้รับเหมา เพื่อตรวจสภาพความเรียบร้อยก่อนการเข้าตกแต่ง

14.2 เจ้าของห้องชุด หรือผู้รับเหมา ยินยอมและอนุญาตให้เจ้าหน้าที่ฝ่ายบริหารอาคาร เข้าตรวจสอบพื้นที่ภายในห้องชุดที่อยู่ระหว่างการเข้าตกแต่ง

14.3 หากการตรวจพบว่าผู้รับเหมาดำเนินการตกแต่งที่อาจจะส่งผลกระทบ ความเสียหายต่อทรัพย์สินส่วนกลางฝ่ายบริหารอาคาร ขอสงวนสิทธิ์ในการระงับการตกแต่งเป็นการชั่วคราวจนกว่าจะได้รับการแก้ไขให้แล้วเสร็จ

ภาคผนวก 2

2.12 หนังสืออนุญาตขึ้นทะเบียนห้องปฏิบัติการวิเคราะห์เอกชน

ที่ อก ๐๓๑๐(๑)/ ๑ ๒ ๓ ๗ ๒

กรมโรงงานอุตสาหกรรม
ถนนพระรามที่ ๖ แขวงทุ่งพญาไท
เขตราชเทวี กรุงเทพฯ ๑๐๔๐๐

๒ ๘ สิงหาคม ๒๕๖๖

เรื่อง ขึ้นทะเบียนห้องปฏิบัติการวิเคราะห์เอกชน

เรียน กรรมการผู้จัดการ บริษัท เอชวีอี จำกัด

อ้างถึง คำขอขึ้นทะเบียน/ต่ออายุ/เปลี่ยนแปลงบุคลากร และชนิดสารมลพิษของห้องปฏิบัติการวิเคราะห์เอกชน ลงวันที่ ๑๘ พฤษภาคม ๒๕๖๖

สิ่งที่ส่งมาด้วย เอกสารแนบท้ายหนังสือรับขึ้นทะเบียนห้องปฏิบัติการวิเคราะห์เอกชน บริษัท เอชวีอี จำกัด จำนวน ๒ แผ่น

ตามหนังสือที่อ้างถึง บริษัท เอชวีอี จำกัด ขอขึ้นทะเบียนห้องปฏิบัติการวิเคราะห์เอกชน พร้อมรายชื่อผู้ควบคุมดูแลห้องปฏิบัติการวิเคราะห์ เจ้าหน้าที่ประจำห้องปฏิบัติการวิเคราะห์และรายการสารมลพิษที่จะทำการวิเคราะห์ ต่อกรมโรงงานอุตสาหกรรม นั้น

กรมโรงงานอุตสาหกรรมพิจารณาแล้ว ให้บริษัท เอชวีอี จำกัด ขึ้นทะเบียนห้องปฏิบัติการวิเคราะห์เอกชน มีเลขทะเบียน ว-๓๕๘ สถานที่ตั้งเลขที่ ๖๐๓ ซอยจรัญสนิทวงศ์ ๔๖ แขวงบางยี่ขัน เขตบางพลัด กรุงเทพมหานคร โดยมีองค์ประกอบดังนี้

ก. ผู้ควบคุมดูแลห้องปฏิบัติการวิเคราะห์

๑) นายเอกลักษณ์ ลีลาบริหาร	ทะเบียนเลขที่ ว-๓๕๘-ค-๐๐๐๑
๒) นางสาวทิพวรรณ วงศ์บุญตัน	ทะเบียนเลขที่ ว-๓๕๘-ค-๐๐๐๒
๓) นายพล ม่วงใหญ่	ทะเบียนเลขที่ ว-๓๕๘-ค-๐๐๐๓

ข. เจ้าหน้าที่ประจำห้องปฏิบัติการวิเคราะห์

๑) นางสาวสุปรียา หล้าอิน	ทะเบียนเลขที่ ว-๓๕๘-จ-๐๐๐๑
๒) นางสาวจิราภรณ์ ผงผานอก	ทะเบียนเลขที่ ว-๓๕๘-จ-๐๐๐๒
๓) นายธรรมรัตน์ จริยวัฒนสุข	ทะเบียนเลขที่ ว-๓๕๘-จ-๐๐๐๓
๔) นางสาวธนภรณ์ ก่ำทา	ทะเบียนเลขที่ ว-๓๕๘-จ-๐๐๐๔
๕) นางสาวณัฐรดา คงบัน	ทะเบียนเลขที่ ว-๓๕๘-จ-๐๐๐๕
๖) นายฐานันท์ นิภารัตน์	ทะเบียนเลขที่ ว-๓๕๘-จ-๐๐๐๖
๗) นายมโนรถ สุดจันทร์	ทะเบียนเลขที่ ว-๓๕๘-จ-๐๐๐๗

ค. ขอบข่ายสารมลพิษที่ได้รับขึ้นทะเบียนให้วิเคราะห์ในน้ำเสียและอากาศเสีย ตามสิ่งที่ส่งมาด้วย

หนังสือฉบับ...

หนังสือฉบับนี้มีอายุครั้งละ ๓ ปี นับจากวันที่กรมโรงงานอุตสาหกรรมออกหนังสือหากประสงค์จะต่ออายุหนังสือรับขึ้นทะเบียนห้องปฏิบัติการวิเคราะห์เอกชน ให้ยื่นคำขอต่ออายุพร้อมเอกสารประกอบคำขอต่อกรมโรงงานอุตสาหกรรม ภายใน ๓๐ วัน ก่อนวันสิ้นอายุของหนังสือรับขึ้นทะเบียนห้องปฏิบัติการวิเคราะห์เอกชนทั้งนี้ สามารถยื่นคำขอผ่านระบบอิเล็กทรอนิกส์ได้ที่หน้าเว็บไซต์กรมโรงงานอุตสาหกรรม

จึงเรียนมาเพื่อทราบ

ขอแสดงความนับถือ

(นายประสม ดำรงพงษ์)
ผู้อำนวยการกองวิจัยและเตือนภัยมลพิษโรงงาน
ปฏิบัติราชการแทนอธิบดีกรมโรงงานอุตสาหกรรม

กองวิจัยและเตือนภัยมลพิษโรงงาน
กลุ่มมาตรฐานวิธีการวิเคราะห์ทดสอบมลพิษและทะเบียนห้องปฏิบัติการ
โทร. ๐ ๒๔๓๐ ๖๓๑๒ ต่อ ๒๑๐๓-๕
โทรสาร ๐ ๒๔๓๐ ๖๓๑๒ ต่อ๒๑๙๙
ไปรษณีย์อิเล็กทรอนิกส์ saraban@diw.mail.go.th

เอกสารแนบท้ายหนังสือรับขึ้นทะเบียนห้องปฏิบัติการวิเคราะห์เอกชน

บริษัท เอชวีอี จำกัด เลขทะเบียน ว-๓๕๘

ที่ อก ๐๓๑๐(๑)/ ๑๒๓๗๒ ลงวันที่ ๒๘ สิงหาคม ๒๕๖๖

ขอบข่ายสารมลพิษที่ได้รับขึ้นทะเบียนจากกรมโรงงานอุตสาหกรรม จำนวน ๓๑ รายการ

น้ำเสีย จำนวน 30 รายการ

ลำดับที่	สารมลพิษ	วิธีวิเคราะห์
1	Aldicarb	High-Performance Liquid Chromatographic Method [1]
2	Aldicarb sulfone	High-Performance Liquid Chromatographic Method [1]
3	Aldicarb sulfoxide	High-Performance Liquid Chromatographic Method [1]
4	Aldrin	Liquid-Liquid Extraction, Gas Chromatographic Method [1]
5	α-BHC	Liquid-Liquid Extraction, Gas Chromatographic Method [1]
6	Biochemical Oxygen Demand	5-Day BOD Test, Azide Modification Method [1]
7	Carbaryl	High-Performance Liquid Chromatographic Method [1]
8	Carbofuran	High-Performance Liquid Chromatographic Method [1]
9	Chemical Oxygen Demand	Closed Reflux, Titrimetric Method [1]
10	4,4′-DDD	Liquid-Liquid Extraction, Gas Chromatographic Method [1]
11	4,4′-DDE	Liquid-Liquid Extraction, Gas Chromatographic Method [1]
12	Dieldrin	Liquid-Liquid Extraction, Gas Chromatographic Method [1]
13	Endosulfan I	Liquid-Liquid Extraction, Gas Chromatographic Method [1]
14	Endosulfan II	Liquid-Liquid Extraction, Gas Chromatographic Method [1]
15	Endrin	Liquid-Liquid Extraction, Gas Chromatographic Method [1]
16	Heptachlor	Liquid-Liquid Extraction, Gas Chromatographic Method [1]
17	Heptachlo Epoxide	Liquid-Liquid Extraction, Gas Chromatographic Method [1]
18	3-Hydroxycarbofuran	High-Performance Liquid Chromatographic Method [1]
19	Methiocarb	High-Performance Liquid Chromatographic Method [1]
20	Methomyl	High-Performance Liquid Chromatographic Method [1]
21	1-Naphthol	High-Performance Liquid Chromatographic Method [1]
22	Oil & Grease	Liquid-Liquid, Partition-Gravimetric Method [1]
23	Oxamyl	High-Performance Liquid Chromatographic Method [1]
24	pH	Electrometric Method [1]
25	Propoxur	High-Performance Liquid Chromatographic Method [1]
26	Sulfide	Iodometric Method [1]
27	Temperature	Laboratory and Field Methods [1]
28	Total Dissolved Solids	Dried at 180 °C [1]
29	Total Kjeldahl Nitrogen	Macro Kjeldahl Method [1]
30	Total Suspended Solids	Dried at 103-105 °C [1]

อากาศเสีย ...

<u>อากาศเสีย (ปล่องระบาย) จำนวน 1 รายการ</u>

ลำดับที่	สารมลพิษ	วิธีวิเคราะห์
1	Opacity	Ringelmann's Method [2]

<u>เอกสารอ้างอิง</u>

1. APHA, AWWA, WEF.**Standard Methods for the Examination of Water and Wastewater.** 23rd ed. Washington, DC: APHA, 2017.

2. กระทรวงอุตสาหกรรม. ประกาศกระทรวงอุตสาหกรรม เรื่อง กำหนดค่าปริมาณเขม่าควันที่เจือปนในอากาศที่ระบายออกจากปล่องของหม้อน้ำของโรงงาน พ.ศ. 2549. **ราชกิจจานุเบกษา.** 4 ธันวาคม 2549. เล่มที่ 123 ตอนพิเศษ 125ง.

ภาคผนวก 2

2.13 เอกสารสอบเทียบเครื่องมือตรวจวัด

CAL

Calibratech Co.,Ltd.

7/106-7 Moo 2, Sukhaprachasan 3 Rd., Bangpood, Pakkred, Nonthaburi 11120

Tel.(02) 964-6211 Fax.(02) 964-5155, e-mail : calibratech_cal@yahoo.com, calibratech_cal@hotmail.com

NSC-TISI-TIS17025
CALIBRATION 0030

Certificate of Calibration

Certificate No. : **65-200123-1**

Submitted by : HVE Co., Ltd.

603 Soi Jarunsanitwong 46, Jarunsanitwong Road, Bangyeekun, Bangplad, Bangkok 10700

Equipment : Electronic Balance

Manufacturer : SHIMADZU Model : AX200

Serial No. : D432620040 ID No. : 114

Capacity : 200 g Resolution : 0.0001 g

Environment : On site calibration was carried out at the Laboratory, HVE Co., Ltd.

Ambient Temperature : (25.8 to 26.1) °C

Relative Humidity : (54.1 to 57.7) %

Air Pressure : 1011.5 mbar

Date of Received : 21 April 2022

Date of Calibration : 21 April 2022

Date of Issue : 22 April 2022

Calibrated by : Akaradath Thippichai

Calibration Method : In-house method CAL-M2001 based on UKAS Publication ref : LAB 14 Edition 5, July 2015

Reference Standard Instruments : This certification is traceable to the International System of Units

Standard Weights

ID No.	Cert. No.	Due Date	Traceability
E261-E2624	C02213103	18 Nov 2022	National Institute of Metrology (Thailand), (NIMT)

Approved by :

(Surachai Promhong)

Laboratory Manager

The Uncertainties are for a confidence probability of approximately 95%

This cerificate may not be reproduced other than in full except with the prior written approval of the Calibratech Co.,Ltd.

CAL

Calibratech Co.,Ltd.
7/106-7 Moo 2, Sukhaprachasan 3 Rd., Bangpood, Pakkred, Nonthaburi 11120
Tel.(02) 964-6211 Fax.(02) 964-5155, e-mail : calibratech.cal@yahoo.com, calibratech.cal@hotmail.com

Certificate of Calibration

Certificate No. : 65-200123-1

Result of Calibration : Adjustment

UUC Condition As-Received : Good

Departure of indication from nominal value

Nominal Value (g)	Correction (g)	Uncertainty ± (g)	Error before Adjustment (g)
0.01	0.0000	0.000085	0.0000
0.1	0.0000	0.000085	-0.0001
0.5	0.0000	0.000085	-0.0002
1	0.0000	0.00011	-0.0003
10	0.0000	0.00011	-0.0005
20	0.0000	0.00011	-0.0017
50	0.0001	0.00013	-0.0028
100	-0.0002	0.00020	-0.0065
150	-0.0001	0.00038	-0.0101
200	0.0004	0.00038	-0.0145

This result of calibration was found accurate as shown on date and place of calibration only.

This reported uncertainty of measurement was based on a standard uncertainty mutiplied by a coverage factor k = 2.06 ,
providing a level of confidence of approximately 95%

Eccentric error Load test : 50 g

A	B	C	D	E	
0.0001	-0.0004	-0.0004	0.0002	0.0000	g

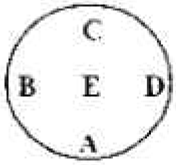

Repeatability

Load test : 200 g

Stdev. : 0.00006 g

- o0o -

CAL

Calibratech Co.,Ltd.

7/106-7 Moo 2, Sukhaprachasan 3 Rd., Bangpood, Pakkred, Nonthaburi 11120

Tel.(02) 964-6211 Fax.(02) 964-5155, e-mail : calibratech_cal@yahoo.com, calibratech_cal@hotmail.com

NSC-TISI-TIS17025 CALIBRATION 0030

Certificate of Calibration

Certificate No. : **65-400208-1**

Submitted by : HVE Co., Ltd.
603 Soi Jarunsanitwong 46, Jarunsanitwong Road, Bangyeekun, Bangplad, Bangkok 10700

Equipment : Air Chamber (Incubator)

Manufacturer : Lovibond Model : ET636-6

Range : N/A °C Resolution : 0.1 °C

Serial No. : 9982523-03 ID No. : 011

Environment : On site calibration was carried out at the Laboratory, HVE Co., Ltd.

Ambient Temperature : (25.0 to 26.0) °C

Relative Humidity : (50 to 55) %

Line Voltage : (229.0 to 230.0) V

Date of Received : 22 April 2022

Date of Calibration : 22 April 2022

Date of Issue : 23 April 2022

Calibrated by : Permpon Chanpu

Calibration Method : CAL-M4004, TLAS G-20

The temperature scale used was based on ITS-90

Reference Standard Instruments : This certification is traceable to the International System of Units

Standard Digital Thermometer with RTD Probe

ID No.	Cert. No.	Due Date	Traceability
400046 & 400043	65-400041-2	29 Jul 2022	National Institute of Metrology Thailand (NIMT)

Approved by :

(Bunjerd Masri)

Supervisor

The Uncertainties are for a confidence probability of approximately 95%

This certificate may not be reproduced other than in full except with the prior written approval of the Calibratech Co.,Ltd.

CAL
Calibratech Co.,Ltd.
7/106-7 Moo 2, Sukhaprachasan 3 Rd., Bangpood, Pakkred, Nonthaburi 11120
Tel.(02) 964-6211 Fax.(02) 964-5155, e-mail : calibratech.cal@yahoo.com, calibratech.cal@hotmail.com

Certificate of Calibration

Certificate No. : 65-400208-1

Result of Calibration : Without Adjustment

UUC Condition As-Received : Good

Function : Temperature measurement

This instrument was setting air ventilation at position 0 (close)

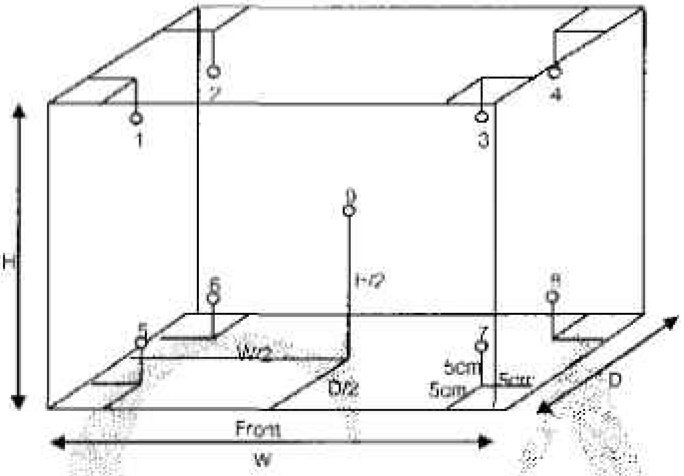

Inside of Chamber
W = 0.53 m
D = 0.43 m
H = 1.40 m
Capacity = 0.32 m^3

Test Point (°C)	Setting Temperature (°C)	Indicating Temperature (°C)	Measured Temperature (°C) @ Sensor No.									Uncertainty (±°C)
			1	2	3	4	5	6	7	8	9	
20.0	21.0	21.0	20.17	20.16	20.11	20.28	20.13	20.06	19.93	19.86	19.93	0.52

Test Point (°C)	Setting Temperature (°C)	Indicating Temperature (°C)	Measured Uniformity (°C)	Measured Stability (°C)	Overall Variation (°C)
20.0	21.0	21.0	0.43	0.24	0.7

Remark The uncertainty is not combine uniformity of the air chamber

This result of calibration was found accurate as shown on date and place of calibration only.

This reported uncertainty of measurement was based on a standard uncertainty multiplied by a coverage factor k = 2 , providing a level of confidence of approximately 95%

- o0o -

CAL

Calibratech Co.,Ltd.

7/106-7 Moo 2, Sukhaprachasan 3 Rd., Bangpood, Pakkred, Nonthaburi 11120

Tel.(02) 964-6211 Fax.(02) 964-5155, e-mail : calibratech.cal@yahoo.com, calibratech.cal@hotmail.com

NSC-TISI-TIS17025
CALIBRATION 0030

Certificate of Calibration

Certificate No. : **65-400206-5**

Submitted by : HVE Co., Ltd.
603 Soi Jarunsanitwong 46, Jarunsanitwong Road, Bangyeekun, Bangplad, Bangkok 10700

Equipment : Air Chamber (Oven)

Manufacturer : Memmert — Model : UNB 500

Range : N/A °C — Resolution : 0.5 °C

Serial No. : C507.1007 — ID No. : 012

Environment : On site calibration was carried out at the Laboratory, HVE Co., Ltd.

Ambient Temperature : (25.0 to 26.0) °C

Relative Humidity : (50 to 55) %

Line Voltage : (229.0 to 230.0) V

Date of Received : 21 April 2022

Date of Calibration : 21 April 2022

Date of Issue : 23 April 2022

Calibrated by : Pernpon Chanpu

Calibration Method : CAL-M4004, TLAS G-20
The temperature scale used was based on ITS-90

Reference Standard Instruments : This certification is traceable to the International System of Units

Standard Digital Thermometer with Thermocouple probe

ID No.	Cert. No.	Due Date	Traceability
400029 & 400032	64-400589-1	25 May 2022	National Institute of Metrology Thailand (NIMT)

Approved by :

(Bunjerd Masri)

Supervisor

The Uncertainties are for a confidence probability of approximately 95%

This certificate may not be reproduced other than in full except with the prior written approval of the Calibratech Co.,Ltd.

CAL

Calibratech Co.,Ltd.
7/106-7 Moo 2, Sukhaprachasan 3 Rd., Bangpood, Pakkred, Nonthaburi 11120
Tel.(02) 964-6211 Fax.(02) 964-5155, e-mail : calibratech_cal@yahoo.com, calibratech_cal@hotmail.com

Certificate of Calibration

Certificate No. : 65-400206-5

Result of Calibration : Without Adjustment

UUC Condition As-Received : Good

Function : Temperature measurement

This instrument was setting air ventilation at position 0 (close)

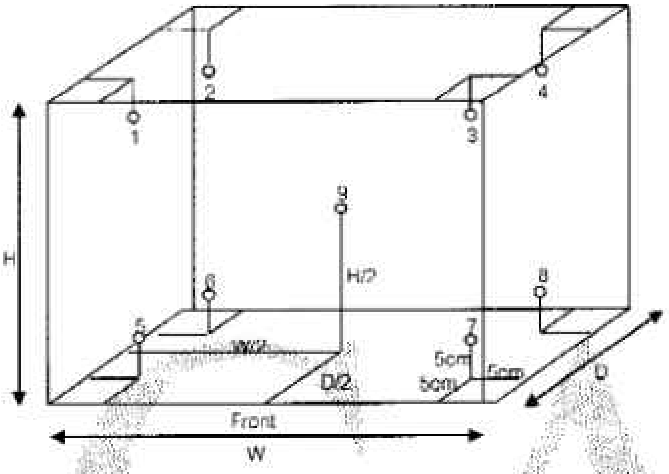

Inside of Chamber

W = 0.56 m

D = 0.40 m

H = 0.48 m

Capacity = 0.11 m^3

Test Point (°C)	Setting Temperature (°C)	Indicating Temperature (°C)	Measured Temperature (°C) @ Sensor No. 1	2	3	4	5	6	7	8	9	Uncertainty (±°C)
104.0	105.5	105.5	105.2	105.6	105.1	105.4	102.8	103.3	102.3	103.4	103.8	0.84

Test Point (°C)	Setting Temperature (°C)	Indicating Temperature (°C)	Measured Uniformity (°C)	Measured Stability (°C)	Overall Variation (°C)
104.0	105.5	105.5	1.8	0.1	3.5

Remark The uncertainty is not combine uniformity of the air chamber

This result of calibration was found accurate as shown on date and place of calibration only.

This reported uncertainty of measurement was based on a standard uncertainty multiplied by a coverage factor k = 2 , providing a level of confidence of approximately 95%

- o0o -

CAL

Calibratech Co.,Ltd.

7/106-7 Moo 2, Sukhaprachasan 3 Rd., Bangpood, Pakkred, Nonthaburi 11120

Tel.(02) 964-6211 Fax.(02) 964-5155, e-mail : calibratech.cal@yahoo.com, calibratech.cal@hotmail.com

NSC-TISI-TIS17025
CALIBRATION 0030

Certificate of Calibration

Certificate No. : **65-300234-7**

Submitted by : HVE Co.,Ltd.
603 Soi Jarunsanitwong 46, Jarunsanitwong Road, Bangyeekun, Bangplad, Bangkok 10700

Equipment : Buret
Manufacturer : JSGW
Capacity : 25 ml Graduation : 0.05 ml
ID No. : BU25/2

Environment : Ambient Temperature : (23 ± 2) °C
Relative Humidity : (50 ± 15) %
Air Pressure : 1001.6 mbar.

Date of Received : 21 April 2022
Date of Calibration : 28 April 2022
Date of Issue : 28 April 2022
Calibrated by : Areerat Sombun

Calibration Method : In-house method CAL-M3001 based on ASTM E 542-01

Reference Standard Instruments : This certification is traceable to the International System of Units

Electronic Balance

ID No.	Cert. No.	Due Date	Traceability
241005	64-200354-4	02 Jun 2022	National Institute of Metrology (Thailand) (NIMT)

Approved by :

(Wipa Tovadee)
Supervisor

The Uncertainties are for a confidence probability of approximately 95%

This cerificate may not be reproduced other than in full except with the prior written approval of the Calibratech Co.,Ltd.

CAL

Calibratech Co.,Ltd.
7/106-7 Moo 2, Sukhaprachasan 3 Rd., Bangpood, Pakkred, Nonthaburi 11120
Tel.(02) 964-6211 Fax.(02) 964-5155, e-mail : calibratech.cal@yahoo.com, calibratech.cal@hotmail.com

Certificate of Calibration

Certificate No. : **65-300234-7**

Result of Calibration : This result of true Volume is referred to standard temperature at 20 °C

UUC Condition As-Received : Good

Delivery Time : 67.88 sec.

Nominal Volume (ml)	Measuring Volume (ml)
5	5.0106
15	14.9950
25	24.9993

Uncertainty of measurement with in ± 0.0066 ml

This result of calibration was found accurate as shown on date and place of calibration only.

This reported uncertainty of measurement was based on a standard uncertainty multiplied by a coverage factor k = 2.00 ,

providing a level of confidence of approximately 95%

- o0o -

WK Electric Co.,Ltd.

ilac-MRA ANAB ACCREDITED AT-2487

68/242 Moo 5, Sawaipracharaj Rd., Tumbol Ladsawai, Amphur Lamlukka, Pathumthani 12150

Tel. +66 2993 4773, +66 2153 7132-3 Fax. +66 2994 5509 E-mail : wk.calibrations@gmail.com www.wk-etc.com

Certificate of Calibration

Certificate No.: WK2204-031-2

Customer : HVE COMPANY LIMITED
603 Soi Charansanitwong 46 Charansanitwong Road,
Bang Phlat, Bangkok 10700

Instrument	: pH Meter	Ambient Temperature	: (25.0 ± 2) °C
Manufacturer	: HANNA	Humidity	: (50.0 ±15) %RH
Model	: HI 221	Received Date	: 8-Apr-22
Serial No.	: 08376721	Calibrated Date	: 27-May-22
Identity No.	: N/A	Issued Date	: 28-May-22
Range	: See to Data	Calibrated Location	: In Lab
Resolution	: See to Data		

Calibration Method : CP-WK-C01 and CP-WK-T06

Reference standard instruments :

Instrument	Serial No.	Certificate No.	Due Date	Traceability to
pH Buffer # 4	1.09435.1000	HC91105435	30-Nov-22	NIST
pH Buffer # 7	1.09439.1000	HC90790839	30-Nov-22	NIST
pH Buffer # 10	1.09438.1000	HC01308238	28-Feb-23	NIST
Digital Thermometer	382081948	WK2110-121-1	27-Oct-22	WK Electric Co.,Ltd.
Temperature Indicator with PRT Standard	4507	PSL-T 0292/65	11-Feb-24	TISTR

NIST : National Institute of Standard and Technology.

TISTR : Thailand Institute of Scientific and Technological Research.

This result calibrate was found accurate as shown on date place of calibrate only

This certificate is traceability to the International System of Unit (SI)

The reported uncertainty of measurement was based on a standard uncertainty multiplied by a coverange factor k=2 , providing a level of confidence approximately 95%

Calibrated by : Ms. Usa Phuangphiphat

Approved by :

Ms. Budsagorn Patcha

Authorized Signatory

This certificate may not be reproduced except in full unless permission for the reproduction has been obtained in writing from the laboratory.

WK Electric Co.,Ltd.
68/242 Moo 5, Sawaipracharaj Rd., Tumbol Ladsawai, Amphur Lamlukka, Pathumthani 12150
Tel. +66 2993 4773, +66 2153 7132-3 Fax. +66 2994 5509 E-mail : wk.calibrations@gmail.com www.wk-etc.com

Calibration Results

Certificate No.: WK2204-031-2

Calibration Result of the Accuracy

Function : pH Measurement
Range : 4 pH to 10 pH
Resolution : 0.01 pH

Unit : pH

STD Solution	UUC Reading	Error	Uncertainty (± pH)
4.00	4.01	0.01	0.061
7.00	6.99	-0.01	0.061
10.00	9.99	-0.01	0.065

Function : Temperature Measurement
Range : 25 °C
Resolution : 0.1°C

Unit : °C

Temperature Setting	STD Reading	UUC Reading	Error	Uncertainty (± °C)
25	25.014	24.9	-0.114	0.032

(X) Without Adjustment ( ) After Adjustment

This certificate may not be reproduced except in full unless permission for the reproduction has been obtained in writing from the laboratory.

**** End of Certificate****

TECHNOLOGY PROMOTION ASSOCIATION (THAILAND-JAPAN)
CORPORATE SERVICES 3 : EQUIPMENT CALIBRATION AND TESTING SERVICES
534/4 PATTANAKARN ROAD SOI 18, SUANLUANG, SUANLUANG BANGKOK 10250
TEL. 0-2717-3000 FAX. 0-2719-9484

Certificate of Testing

Equipment :	DO Meter
Manufacturer :	Digicon
Model :	DO-552SD
Serial No. :	AG.35318
ID No. :	-
Received Date :	23 November 2021
Test Date :	24 November 2021
Reference :	2111-0795DN-1
Submitted by :	HVE Co.,Ltd 603 Soi Jarransanitwong 46, Jarransanitwong Road, Bang Yi Khan, Bang Phlat, Bangkok 10700
Laboratory Condition :	Temperature (25 ± 5) °C Humidity (50 ± 20) %
Test Procedure :	In - house method : CP-CH9 by Comparison Technique with Azide Modification Method
Tested by :	Walalak Sirithean
Approved by :	Approved Signatory

(✓) Malee Butkruea
( ) Saithip Meangmai
( ) Warakorn Lerngagtrakul

Issue Date : 25 November 2021

Result : **Dissolved Oxygen Meter Adjustment With Air 100 %**

Dissolved Oxygen Probe No.: 07-07

Titration Method (Azide Modification Method) (mg/L)	**DO Meter Reading** (mg/L)	**Standard Deviation** (mg/L)
8.14	8.1	0.055

This report was certified only for the instrument we tested.It is allowable to use for study the system efficiency,The environmental impact control and present to organization it may concerned Intend to use for advertising and referral purpose is prohibited.This report may not be reproduced other in full,without written approval of the laboratory

-o0o-

Malu.

BECTHAI BANGKOK EQUIPMENT & CHEMICAL CO., LTD.
CALIBRATION LABORATORY
300 Phaholyothin Road, Phayathai, Bangkok 10400, Thailand Tel: +66 2615-2929 Fax: +66 2615-2350-1
E-mail: bkk@becthai.com Website: www.becthai.com

NSC-TISI-TIS 17025
CALIBRATION 0131

Certificate No. : CAL-21-772

CERTIFICATE OF CALIBRATION

Equipment	:	Spectrophotometer
Manufacturer	:	Thermo Scientific
Model	:	Genesys 10S UV-VIS
Serial No.	:	2L9Q310003
ID No.	:	071
Customer	:	HVE CO., Ltd.
	:	603 Soi Jarunsanitwong 46, Jarunsanitwong Road,
	:	Bangyeekun, Bangplad, Bangkok 10700
Location	:	Customer Laboratory
Date of Receipt	:	23 November 2021
Date of Calibration	:	23 November 2021
Date of Issue	:	23 November 2021
Ambient Temperature	:	(25±10) °C
Relative Humidity	:	(60±20) %
Condition As-Received	:	Used Item

Calibrated by

Komsun

(Mr.Komsun Loonchuk)
Calibration Engineer

Approved by

(Ms. Jintana Sangthaijaroenlap)
Calibration Manager

The reported expended uncertainty of measurement was based on a combined standard uncertainty multiplied by a coverage factor k=2.00, providing a level of confidence of appoximately 95%.

This certificate may not be reproduced other than in full, except with the prior written approval of the head of Calibration Laboratory.

Indicated values are valid for the state of the Spectrophotometer at the time of calibration only.

BECTHAI BANGKOK EQUIPMENT & CHEMICAL CO., LTD.
CALIBRATION LABORATORY
300 Phaholyothin Road, Phayathai, Bangkok 10400, Thailand Tel: +66 2615-2929 Fax: +66 2615-2350-1
E-mail: bkk@becthai.com Website: www.becthai.com

NSC-TISI-TIS 17025
CALIBRATION 0151

Certificate No. : CAL-21-772

CALIBRATION REPORT

Conditions of this result of calibration

1. Reference Standard Material :

Material	Model	Serial No.	Cert.No.	Due date
Holmium Glass Filter	RM-HG	24563	90313	2 Mar 23
Didymium Glass Filter	RM-DG	24562	90311	2 Mar 23
Neutral Density Filter	RM-1N2N3N	24568	90324	3 Mar 23
Potassium Dichromate Solution	RM-06	24567	90327	3 Mar 23

2. **Traceability** : This certification is traceable to the International System of Unit maintained at;
The Starna Scientific Ltd. Accredited Calibration Laboratory No. 0659.

3. Method of calibration :

The calibration procedure was carried out according to the Guide to CPM-CAL 02 based on ASTM E275-08 (2013) and- ASTM E925-09 (2014).

4. Result of calibration :

(✓) without adjustment ( ) after adjustment

5. Equipment Specifications:

Spectral Bandwidth :	1.8	nm
Data Interval :	0.1	nm
Scan Speed :	Slow	nm/min

BECTHAI BANGKOK EQUIPMENT & CHEMICAL CO., LTD.
CALIBRATION LABORATORY
300 Phaholyothin Road, Phayathai, Bangkok 10400, Thailand Tel: +66 2615-2929 Fax: +66 2615-2350-1
E-mail: bkk@becthai.com Website: www.becthai.com

NSC-TISI-TIS 17025
CALIBRATION 0131

Certificate No. : CAL-21-772

CALIBRATION REPORT

Wavelength Calibration

Certified Values of Reference Material (nm)	Nominal Value (nm)	UUC*Reading (nm)	Error (nm)	Uncertainty of Measurement (± nm)
361.00	361.00	360.8	-0.20	0.13
536.66	536.66	536.9	0.24	0.13
879.27	879.27	879.8	0.53	0.13

Photometric Calibration for Visible

Wavelength (nm)	Certified Values of Reference Material (A)	UUC* Reading (A)	Error (A)	Uncertainty of Measurement (± A)
420.0	Zero	0.000	0.0000	0.0028
	0.5824	0.582	-0.0004	0.0044
	0.7266	0.725	-0.0016	0.0040
	1.0377	1.037	-0.0007	0.0040
440.0	Zero	0.000	0.0000	0.0028
	0.5659	0.565	-0.0009	0.0042
	0.7126	0.711	-0.0016	0.0037
	1.0172	1.016	-0.0012	0.0037
465.0	Zero	0.000	0.0000	0.0028
	0.5256	0.526	0.0004	0.0044
	0.6705	0.669	-0.0015	0.0035
	0.9562	0.955	-0.0012	0.0034
546.1	Zero	0.000	0.0000	0.0028
	0.5236	0.523	-0.0006	0.0036
	0.6962	0.695	-0.0012	0.0031
	0.9933	0.992	-0.0013	0.0032
590.0	Zero	0.000	0.0000	0.0028
	0.5578	0.556	-0.0018	0.0036
	0.7523	0.750	-0.0023	0.0031
	1.0747	1.073	-0.0017	0.0032
635.0	Zero	0.000	0.0000	0.0028
	0.5655	0.564	-0.0015	0.0035
	0.7321	0.731	-0.0011	0.0031
	1.0454	1.043	-0.0024	0.0031

Remark : Each individual filter is measured against the empty filter holder (blank) used to zero the Spectrophotometer.

Note:

UUC* : Unit Under Calibration

BECTHAI BANGKOK EQUIPMENT & CHEMICAL CO., LTD.
CALIBRATION LABORATORY
300 Phaholyothin Road, Phayathai, Bangkok 10400, Thailand Tel: +66 2615-2929 Fax: +66 2615-2350-1
E-mail: bkk@becthai.com Website: www.becthai.com

NSC-TISI-TIS 17025
CALIBRATION 0131

Certificate No. : CAL-21-772

CALIBRATION REPORT

Photometric Calibration for UV

Wavelength (nm)	Certified Values of Reference Material (A)	UUC* Reading (A)	Error (A)	Uncertainty of Measurement (± A)
235.0	Zero	0.000	0.0000	0.0050
	0.7434	0.740	-0.0034	0.0051
257.0	Zero	0.000	0.0000	0.0050
	0.8607	0.856	-0.0047	0.0052
313.0	Zero	0.000	0.0000	0.0050
	0.2910	0.291	0.0000	0.0051
350.0	Zero	0.000	0.0000	0.0050
	0.6387	0.635	-0.0037	0.0054

Remark : The Potassium Dichromate Filled cells are measured against a Perchloric acid blank.

Note:

UUC* : Unit Under Calibration

- End of Report -

CAL
Calibratech Co.,Ltd.
7/106-7 Moo 2, Sukhaprachasan 3 Rd., Bangpood, Pakkred, Nonthaburi 11120
Tel.(02) 964-6211 Fax.(02) 964-5155, e-mail : calibratech.cal@yahoo.com, calibratech.cal@hotmail.com

NSC-TISI-TIS17025
CALIBRATION 0030

Certificate of Calibration

Certificate No. : **65-400208-3**

Submitted by : HVE Co., Ltd.
603 Soi Jarunsanitwong 46, Jarunsanitwong Road, Bangyeekun, Bangplad, Bangkok 10700

Equipment : Air Chamber (Incubator)
Manufacturer : Memmert Model : IN 260
Range : N/A °C Resolution : 0.1 °C
Serial No. : D613.0103 ID No. : 089

Environment : On site calibration was carried out at the Laboratory, HVE Co., Ltd.
Ambient Temperature : (22.5 to 23.0) °C
Relative Humidity : (55 to 58) %
Line Voltage : (225.0 to 226.4) V

Date of Received : 21 April 2022
Date of Calibration : 21 April 2022
Date of Issue : 23 April 2022
Calibrated by : Bunjerd Masri
Calibration Method : CAL-M4004, TLAS G-20
The temperature scale used was based on ITS-90

Reference Standard Instruments : This certification is traceable to the International System of Units
Standard Digital Thermometer with RTD Probe

ID No.	Cert. No.	Due Date	Traceability
400046 & 400047	65-400041-3	31 Jul 2022	National Institute of Metrology Thailand (NIMT)

Approved by :
(Bunjerd Masri)
Supervisor

The Uncertainties are for a confidence probability of approximately 95%

This cerificate may not be reproduced other than in full except with the prior written approval of the Calibratech Co.,Ltd.

CAL

Calibratech Co.,Ltd.

7/106-7 Moo 2, Sukhaprachasan 3 Rd., Bangpood, Pakkred, Nonthaburi 11120

Tel.(02) 964-6211 Fax.(02) 964-5155, e-mail : calibratech.cal@yahoo.com, calibratech.cal@hotmail.com

Certificate of Calibration

Certificate No. : 65-400208-3

Result of Calibration : Without Adjustment

UUC Condition As-Received : Good

Function : Temperature measurement

This instrument was setting air ventilation at position 0 (close)

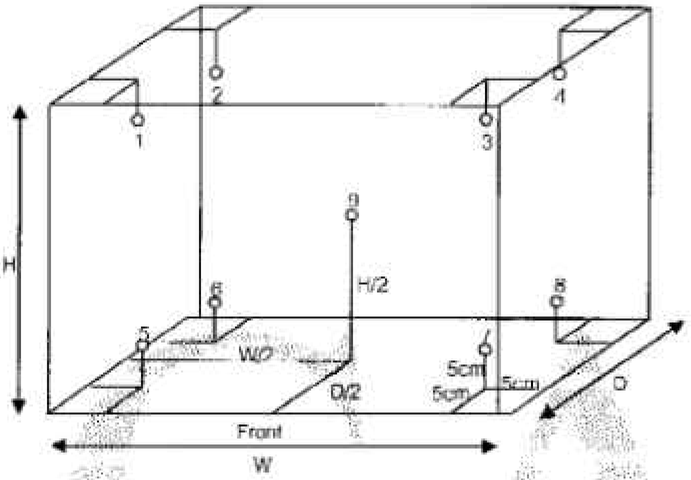

Inside of Chamber

W = 0.64 m

D = 0.50 m

H = 0.80 m

Capacity = 0.26 m^3

Test Point (°C)	Setting Temperature (°C)	Indicating Temperature (°C)	Measured Temperature (°C) @ Sensor No.									Uncertainty (±°C)
			1	2	3	4	5	6	7	8	9	
35.0	35.0	35.0	35.18	35.15	35.28	35.25	34.82	34.81	34.81	34.99	35.04	0.30

Test Point (°C)	Setting Temperature (°C)	Indicating Temperature (°C)	Measured Uniformity (°C)	Measured Stability (°C)	Overall Variation (°C)
35.0	35.0	35.0	0.25	0.02	0.5

Remark The uncertainty is not combine uniformity of the air chamber

This result of calibration was found accurate as shown on date and place of calibration only.

This reported uncertainty of measurement was based on a standard uncertainty multiplied by a coverage factor k = 2 , providing a level of confidence of approximately 95%

- o0o -

ภาคผนวก 2

2.14 ประกาศกระทรวงทรัพยากรธรรมชาติและสิ่งแวดล้อม เรื่อง กำหนดมาตรฐานควบคุมการระบายน้ำจากอาคารบางประเภทบางขนาด พ.ศ. 2548

ประกาศกระทรวงทรัพยากรธรรมชาติและสิ่งแวดล้อม

เรื่อง กำหนดมาตรฐานควบคุมการระบายน้ำทิ้ง จากอาคารบางประเภทและบางขนาด

โดยที่ได้มีการปฏิรูประบบราชการโดยให้มีการจัดตั้งกระทรวงทรัพยากรธรรมชาติและสิ่งแวดล้อมขึ้นมา และให้โอนภารกิจของกระทรวงวิทยาศาสตร์ เทคโนโลยีและสิ่งแวดล้อม ในส่วนที่เกี่ยวข้องกับพระราชบัญญัติส่งเสริมและรักษาคุณภาพสิ่งแวดล้อมแห่งชาติ พ.ศ. ๒๕๓๕ ไปเป็นของกระทรวงทรัพยากรธรรมชาติและสิ่งแวดล้อม ประกอบกับเป็นการสมควรให้คณะกรรมการควบคุมมลพิษเป็นผู้พิจารณาเห็นชอบกับวิธีการตรวจหาค่ามาตรฐานการระบายน้ำทิ้ง นอกเหนือจากวิธีการที่กำหนดไว้แทนกรมควบคุมมลพิษ จึงสมควรแก้ไขปรับปรุงประกาศกระทรวงวิทยาศาสตร์ เทคโนโลยีและสิ่งแวดล้อม เรื่อง กำหนดมาตรฐานควบคุมการระบายน้ำทิ้งจากอาคารบางประเภทและบางขนาด

อาศัยอำนาจตามความในมาตรา ๕๕ แห่งพระราชบัญญัติส่งเสริมและรักษาคุณภาพสิ่งแวดล้อมแห่งชาติ พ.ศ. ๒๕๓๕ แก้ไขโดยมาตรา ๑๑๔ แห่งพระราชกฤษฎีกาแก้ไขบทบัญญัติให้สอดคล้องกับการโอนอำนาจหน้าที่ของส่วนราชการ ให้เป็นไปตามพระราชบัญญัติปรับปรุงกระทรวง ทบวง กรม พ.ศ. ๒๕๔๕ พ.ศ. ๒๕๔๕ อันเป็นพระราชบัญญัติที่มีบทบัญญัติบางประการเกี่ยวกับการจำกัดสิทธิและเสรีภาพของบุคคล ซึ่งมาตรา ๒๙ ประกอบกับมาตรา ๓๕ มาตรา ๔๘ มาตรา ๕๐ และมาตรา ๕๑ ของรัฐธรรมนูญแห่งราชอาณาจักรไทยบัญญัติให้กระทำได้ โดยอาศัยอำนาจตามบทบัญญัติแห่งกฎหมาย รัฐมนตรีว่าการกระทรวงทรัพยากรธรรมชาติและสิ่งแวดล้อม โดยคำแนะนำของคณะกรรมการควบคุมมลพิษ และโดยความเห็นชอบของคณะกรรมการสิ่งแวดล้อมแห่งชาติ จึงออกประกาศไว้ ดังต่อไปนี้

ข้อ ๑ ให้ยกเลิกประกาศกระทรวงวิทยาศาสตร์ เทคโนโลยีและสิ่งแวดล้อม เรื่อง กำหนดมาตรฐานควบคุมการระบายน้ำทิ้งจากอาคารบางประเภทและบางขนาด ลงวันที่ ๑๐ มกราคม พ.ศ. ๒๕๓๗

ข้อ ๒ ในประกาศนี้

"อาคาร" หมายความว่า อาคารที่ก่อสร้างขึ้น ไม่ว่าจะมีลักษณะเป็นอาคารหลังเดียว หรือเป็นกลุ่มของอาคารซึ่งตั้งอยู่ภายในพื้นที่ซึ่งเป็นบริเวณเดียวกัน และไม่ว่าจะมีท่อระบายน้ำท่อเดียว หรือมีหลายท่อที่เชื่อมติดต่อกันระหว่างอาคารหรือไม่ก็ตาม ซึ่งได้แก่

(๑) อาคารชุด ตามกฎหมายว่าด้วยอาคารชุด

(๒) โรงแรม ตามกฎหมายว่าด้วยโรงแรม

(๓) หอพัก ตามกฎหมายว่าด้วยหอพัก

(๔) สถานบริการประเภทสถานอาบน้ำ นวดหรืออบตัว ซึ่งมีผู้ให้บริการแก่ลูกค้า ตามกฎหมายว่าด้วยสถานบริการ

(๕) โรงพยาบาลของทางราชการหรือสถานพยาบาล ตามกฎหมายว่าด้วยสถานพยาบาล

(๖) อาคารโรงเรียนเอกชน ตามกฎหมายว่าด้วยโรงเรียนเอกชน โรงเรียนของทางราชการ อาคารสถาบันอุดมศึกษาของเอกชน ตามกฎหมายว่าด้วยสถาบันอุดมศึกษาของเอกชนและสถาบันอุดมศึกษาของทางราชการ

(๗) อาคารที่ทำการของทางราชการ รัฐวิสาหกิจ หรือองค์การระหว่างประเทศและของเอกชน

(๘) อาคารของศูนย์การค้าหรือห้างสรรพสินค้า

(๙) ตลาด ตามกฎหมายว่าด้วยการสาธารณสุข แต่ไม่รวมถึง ท่าเทียบเรือประมง สะพานปลา หรือกิจการแพปลา

(๑๐) ภัตตาคารหรือร้านอาหาร

"น้ำทิ้ง" หมายความว่า น้ำเสียที่ผ่านระบบบำบัดน้ำเสียแล้วจนเป็นไปตามมาตรฐานควบคุมการระบายน้ำทิ้งตามที่กำหนดไว้ในประกาศนี้

ข้อ ๓ ให้แบ่งประเภทของอาคารตามข้อ ๒ ออกเป็น ๕ ประเภท คือ

(๑) อาคารประเภท ก.

(๒) อาคารประเภท ข.

(๓) อาคารประเภท ค.

(๔) อาคารประเภท ง.

(๕) อาคารประเภท จ.

ข้อ ๔ อาคารประเภท ก. หมายความถึง อาคารดังต่อไปนี้

(๑) อาคารชุดที่มีจำนวนห้องสำหรับใช้เป็นที่อยู่อาศัยรวมกันทุกชั้นของอาคาร หรือกลุ่มของอาคารตั้งแต่ ๕๐๐ ห้องนอนขึ้นไป

(๒) โรงแรมที่มีจำนวนห้องสำหรับใช้เป็นห้องพักรวมกันทุกชั้นของอาคาร หรือกลุ่มของอาคารตั้งแต่ ๒๐๐ ห้องขึ้นไป

(๓) โรงพยาบาลของทางราชการ รัฐวิสาหกิจหรือสถานพยาบาล ตามกฎหมายว่าด้วยสถานพยาบาลที่มีเตียงสำหรับผู้ป่วยไว้ค้างคืนรวมกันทุกชั้นของอาคารหรือกลุ่มของอาคารตั้งแต่ ๓๐ เตียงขึ้นไป

(๔) อาคารโรงเรียนเอกชน โรงเรียนของทางราชการ สถาบันอุดมศึกษาของเอกชน หรือสถาบันอุดมศึกษาของทางราชการที่มีพื้นที่ใช้สอยรวมกันทุกชั้นของอาคารหรือกลุ่มของอาคารตั้งแต่ ๒๕,๐๐๐ ตารางเมตรขึ้นไป

(๕) อาคารที่ทำการของทางราชการ รัฐวิสาหกิจ องค์การระหว่างประเทศ หรือของเอกชนที่มีพื้นที่ใช้สอยรวมกันทุกชั้นของอาคารหรือกลุ่มของอาคารตั้งแต่ ๕๕,๐๐๐ ตารางเมตรขึ้นไป

(๖) อาคารของศูนย์การค้าหรือห้างสรรพสินค้าที่มีพื้นที่ใช้สอยรวมกันทุกชั้นของอาคารหรือกลุ่มของอาคารตั้งแต่ ๒๕,๐๐๐ ตารางเมตรขึ้นไป

(๗) ตลาดที่มีพื้นที่ใช้สอยรวมกันทุกชั้นของอาคารหรือกลุ่มของอาคารตั้งแต่ ๒,๕๐๐ ตารางเมตรขึ้นไป

(๘) ภัตตาคารหรือร้านอาหารที่มีพื้นที่ให้บริการรวมกันทุกชั้นของอาคารหรือกลุ่มของอาคารตั้งแต่ ๒,๕๐๐ ตารางเมตรขึ้นไป

ข้อ ๕ อาคารประเภท ข. หมายความถึง อาคารดังต่อไปนี้

(๑) อาคารชุดที่มีจำนวนห้องสำหรับใช้เป็นที่อยู่อาศัยรวมกันทุกชั้นของอาคาร หรือกลุ่มของอาคารตั้งแต่ ๑๐๐ ห้องนอน แต่ไม่ถึง ๕๐๐ ห้องนอน

(๒) โรงแรมที่มีจำนวนห้องสำหรับใช้เป็นห้องพักรวมกันทุกชั้นของอาคาร หรือกลุ่มของอาคารตั้งแต่ ๖๐ ห้อง แต่ไม่ถึง ๒๐๐ ห้อง

(๓) หอพักที่มีจำนวนห้องสำหรับใช้เป็นที่อยู่อาศัยรวมกันทุกชั้นของอาคาร หรือกลุ่มของอาคารตั้งแต่ ๒๕๐ ห้องขึ้นไป

(๔) สถานบริการที่มีพื้นที่ใช้สอยรวมกันทุกชั้นของอาคาร หรือกลุ่มของอาคารตั้งแต่ ๕,๐๐๐ ตารางเมตรขึ้นไป

(๕) โรงพยาบาลของทางราชการ รัฐวิสาหกิจ หรือสถานพยาบาล ตามกฎหมายว่าด้วยสถานพยาบาลที่มีเตียงสำหรับผู้ป่วยไว้ค้างคืนรวมกันทุกชั้นของอาคารหรือกลุ่มของอาคารตั้งแต่ ๑๐ เตียง แต่ไม่ถึง ๓๐ เตียง

(๖) อาคารโรงเรียนเอกชน โรงเรียนของทางราชการ สถาบันอุดมศึกษาของเอกชน หรือสถาบันอุดมศึกษาของทางราชการที่มีพื้นที่ใช้สอยรวมกันทุกชั้นของอาคารหรือกลุ่มของอาคารตั้งแต่ ๕,๐๐๐ ตารางเมตร แต่ไม่ถึง ๒๕,๐๐๐ ตารางเมตร

(๗) อาคารที่ทำการของทางราชการ รัฐวิสาหกิจ องค์การระหว่างประเทศ หรือของเอกชน ที่มีพื้นที่ใช้สอยรวมกันทุกชั้นของอาคารหรือกลุ่มของอาคารตั้งแต่ ๑๐,๐๐๐ ตารางเมตร แต่ไม่ถึง ๕๕,๐๐๐ ตารางเมตร

(๘) อาคารของศูนย์การค้าหรือห้างสรรพสินค้าที่มีพื้นที่ใช้สอยรวมกันทุกชั้นของอาคารหรือกลุ่มของอาคารตั้งแต่ ๕,๐๐๐ ตารางเมตร แต่ไม่ถึง ๒๕,๐๐๐ ตารางเมตร

(๙) ตลาดที่มีพื้นที่ใช้สอยรวมกันทุกชั้นของอาคารหรือกลุ่มของอาคารตั้งแต่ ๑,๕๐๐ ตารางเมตร แต่ไม่ถึง ๒,๕๐๐ ตารางเมตร

(๑๐) ภัตตาคารหรือร้านอาหารที่มีพื้นที่ให้บริการรวมกันทุกชั้นของอาคารหรือกลุ่มของอาคารตั้งแต่ ๕๐๐ ตารางเมตร แต่ไม่ถึง ๒,๕๐๐ ตารางเมตร

ข้อ ๖ อาคารประเภท ค. หมายความถึง อาคารดังต่อไปนี้

(๑) อาคารชุดที่มีจำนวนห้องสำหรับใช้เป็นที่อยู่อาศัยรวมกันทุกชั้นของอาคาร หรือกลุ่มของอาคารไม่ถึง ๑๐๐ ห้องนอน

(๒) โรงแรมที่มีจำนวนห้องสำหรับใช้เป็นห้องพักรวมกันทุกชั้นของอาคาร หรือกลุ่มของอาคารไม่ถึง ๖๐ ห้อง

(๓) หอพักที่มีจำนวนห้องสำหรับใช้เป็นที่อยู่อาศัยรวมกันทุกชั้นของอาคาร หรือกลุ่มของอาคารตั้งแต่ ๕๐ ห้อง แต่ไม่ถึง ๒๕๐ ห้อง

(๔) สถานบริการที่มีพื้นที่ใช้สอยรวมกันทุกชั้นของอาคาร หรือกลุ่มของอาคารตั้งแต่ ๑,๐๐๐ ตารางเมตร แต่ไม่ถึง ๕,๐๐๐ ตารางเมตร

(๕) อาคารที่ทำการของทางราชการ รัฐวิสาหกิจ องค์การระหว่างประเทศ หรือของเอกชน ที่มีพื้นที่ใช้สอยรวมกันทุกชั้นของอาคารหรือกลุ่มของอาคารตั้งแต่ ๕,๐๐๐ ตารางเมตร แต่ไม่ถึง ๑๐,๐๐๐ ตารางเมตร

(๖) ตลาดที่มีพื้นที่ใช้สอยรวมกันทุกชั้นของอาคารหรือกลุ่มของอาคารตั้งแต่ ๑,๐๐๐ ตารางเมตร แต่ไม่ถึง ๑,๕๐๐ ตารางเมตร

(๗) ภัตตาคารหรือร้านอาหารที่มีพื้นที่ให้บริการรวมกันทุกชั้นของอาคาร หรือกลุ่มของอาคารตั้งแต่ ๒๕๐ ตารางเมตร แต่ไม่ถึง ๕๐๐ ตารางเมตร

ข้อ ๗ อาคารประเภท ง. หมายความถึง อาคารดังต่อไปนี้

(๑) หอพักที่มีจำนวนห้องสำหรับใช้เป็นที่อยู่อาศัยรวมกันทุกชั้นของอาคาร หรือกลุ่มของอาคาร ตั้งแต่ ๑๐ ห้อง แต่ไม่ถึง ๕๐ ห้อง

(๒) ตลาดที่มีพื้นที่ใช้สอยรวมกันทุกชั้นของอาคาร หรือกลุ่มของอาคารตั้งแต่ ๕๐๐ ตารางเมตร แต่ไม่ถึง ๑,๐๐๐ ตารางเมตร

(๓) ภัตตาคารหรือร้านอาหารที่มีพื้นที่ให้บริการรวมกันทุกชั้นของอาคาร หรือกลุ่มของอาคาร ตั้งแต่ ๑๐๐ ตารางเมตร แต่ไม่ถึง ๒๕๐ ตารางเมตร

ข้อ ๘ อาคารประเภท ข. หมายความถึง ภัตตาคารหรือร้านอาหารที่มีพื้นที่ให้บริการรวมกัน ทุกชั้นไม่ถึง ๑๐๐ ตารางเมตร

ข้อ ๙ มาตรฐานควบคุมการระบายน้ำทิ้งจากอาคาร ประเภท ก. ต้องมีค่าดังต่อไปนี้

(๑) ความเป็นกรดและด่าง (PH) ต้องมีค่าระหว่าง ๕-๙

(๒) บีโอดี (BOD) ต้องมีค่าไม่เกิน ๒๐ มิลลิกรัมต่อลิตร

(๓) สารแขวนลอย (Suspended Solids) ต้องมีค่าไม่เกิน ๓๐ มิลลิกรัมต่อลิตร

(๔) ซัลไฟด์ (Sulfide) ต้องมีค่าไม่เกิน ๑.๐ มิลลิกรัมต่อลิตร

(๕) สารที่ละลายได้ทั้งหมด (Total Dissolved Solids) ต้องมีค่าเพิ่มขึ้นจากปริมาณสารละลาย ในน้ำใช้ตามปกติไม่เกิน ๕๐๐ มิลลิกรัมต่อลิตร

(๖) ตะกอนหนัก (Settleable Solids) ต้องมีค่าไม่เกิน ๐.๕ มิลลิลิตรต่อลิตร

(๗) น้ำมันและไขมัน (Fat Oil and Grease) ต้องมีค่าไม่เกิน ๒๐ มิลลิกรัมต่อลิตร

(๘) ทีเคเอ็น (TKN) ต้องมีค่าไม่เกิน ๓๕ มิลลิกรัมต่อลิตร

ข้อ ๑๐ มาตรฐานควบคุมการระบายน้ำทิ้งจากอาคาร ประเภท ข. ต้องเป็นไปตามข้อ ๙ เว้นแต่

(๑) บีโอดี ต้องมีค่าไม่เกิน ๓๐ มิลลิกรัมต่อลิตร

(๒) สารแขวนลอย ต้องมีค่าไม่เกิน ๔๐ มิลลิกรัมต่อลิตร

ข้อ ๑๑ มาตรฐานควบคุมการระบายน้ำทิ้งจากอาคาร ประเภท ค. ต้องเป็นไปตามข้อ ๙ เว้นแต่

(๑) บีโอดี ต้องมีค่าไม่เกิน ๔๐ มิลลิกรัมต่อลิตร

(๒) สารแขวนลอย ต้องมีค่าไม่เกิน ๕๐ มิลลิกรัมต่อลิตร

(๓) ซัลไฟด์ ต้องมีค่าไม่เกิน ๓.๐ มิลลิกรัมต่อลิตร

(๔) ค่าทีเคเอ็น ต้องมีค่าไม่เกิน ๔๐ มิลลิกรัมต่อลิตร

ข้อ ๑๒ มาตรฐานควบคุมการระบายน้ำทิ้งจากอาคาร ประเภท ง. ต้องเป็นไปตามข้อ ๙ เว้นแต่

(๑) บีโอดี ต้องมีค่าไม่เกิน ๕๐ มิลลิกรัมต่อลิตร

(๒) สารแขวนลอย ต้องมีค่าไม่เกิน ๕๐ มิลลิกรัมต่อลิตร

(๓) ซัลไฟด์ ต้องมีค่าไม่เกิน ๔.๐ มิลลิกรัมต่อลิตร

(๔) ค่าทีเคเอ็น ต้องมีค่าไม่เกิน ๔๐ มิลลิกรัมต่อลิตร

ข้อ ๑๓ มาตรฐานควบคุมการระบายน้ำทิ้งจากอาคาร ประเภท จ. ต้องมีค่าดังต่อไปนี้

(๑) ความเป็นกรดและด่างต้องมีค่าระหว่าง ๕-๙

(๒) บีโอดี ต้องมีค่าไม่เกิน ๒๐๐ มิลลิกรัมต่อลิตร

(๓) สารแขวนลอย ต้องมีค่าไม่เกิน ๖๐ มิลลิกรัมต่อลิตร

(๔) น้ำมันและไขมัน ต้องมีค่าไม่เกิน ๑๐๐ มิลลิกรัมต่อลิตร

ข้อ ๑๔ การตรวจสอบมาตรฐานการระบายน้ำทิ้งจากอาคาร ให้ใช้วิธีการดังต่อไปนี้

(๑) การตรวจสอบค่าความเป็นกรดและด่างให้กระทำโดยใช้เครื่องวัดความเป็นกรดและด่างของน้ำ (PH Meter)

(๒) การตรวจสอบค่าบีโอดีให้กระทำโดยใช้วิธีการอะไซด์โมดิฟิเคชั่น (Azide Modification) ที่อุณหภูมิ ๒๐ องศาเซลเซียส เป็นเวลา ๕ วัน ติดต่อกันหรือวิธีการอื่นที่คณะกรรมการควบคุมมลพิษให้ความเห็นชอบ

(๓) การตรวจสอบค่าสารแขวนลอยให้กระทำโดยใช้วิธีการกรองผ่านกระดาษกรองใยแก้ว (Glass Fibre Filter Disc)

(๔) การตรวจสอบค่าซัลไฟด์ให้กระทำโดยใช้วิธีการไตเตรท (Titrate)

(๕) การตรวจสอบค่าสารที่ละลายได้ทั้งหมดให้กระทำโดยใช้วิธีการระเหยแห้งระหว่างอุณหภูมิ ๑๐๓ องศาเซลเซียส ถึงอุณหภูมิ ๑๐๕ องศาเซลเซียส ในเวลา ๑ ชั่วโมง

(๖) การตรวจสอบค่าตะกอนหนักให้กระทำโดยใช้วิธีการกรวยอิมฮอฟฟ์ (Imhoff cone) ขนาดบรรจุ ๑,๐๐๐ ลูกบาศก์เซนติเมตร ในเวลา ๑ ชั่วโมง

(๗) การตรวจสอบค่าน้ำมันและไขมันให้กระทำโดยใช้วิธีการสกัดด้วยตัวทำละลาย แล้วแยกหาน้ำหนักของน้ำมันและไขมัน

(๘) การตรวจสอบค่าทีเคเอ็นให้กระทำโดยใช้วิธีการเจลดาห์ล (Kjeldahl)

ข้อ ๑๕ การคิดคำนวณพื้นที่ใช้สอย จำนวนอาคารและจำนวนห้องของอาคาร หรือกลุ่มของอาคาร ให้เป็นไปตามวิธีการที่คณะกรรมการควบคุมมลพิษกำหนด โดยประกาศในราชกิจจานุเบกษา

ข้อ ๑๖ วิธีการเก็บตัวอย่างน้ำ ความถี่ และระยะเวลาในการเก็บตัวอย่างน้ำ ให้เป็นไปตามที่คณะกรรมการควบคุมมลพิษกำหนด โดยประกาศในราชกิจจานุเบกษา

ข้อ ๑๗ ประกาศนี้ให้ใช้บังคับตั้งแต่วันถัดจากวันประกาศในราชกิจจานุเบกษาเป็นต้นไป

ประกาศ ณ วันที่ ๗ พฤศจิกายน พ.ศ. ๒๕๔๗
ยงยุทธ ติยะไพรัช
รัฐมนตรีว่าการกระทรวงทรัพยากรธรรมชาติและสิ่งแวดล้อม